Enjoy Smart Life

EN
DE
ES
FR
IT
NL
PT

Quick Start Guide

Floodlight Cam

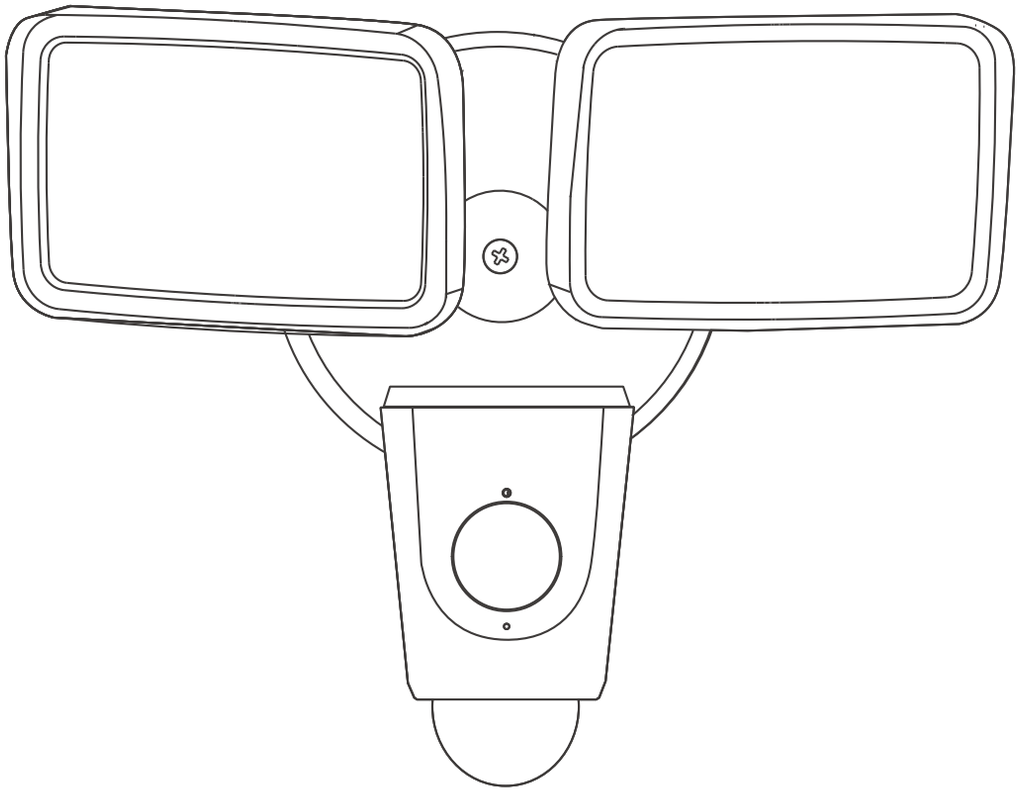

www.imoulife.com

Welcome

Thank you for choosing IMOU.
We are devoted to providing you easy smart home products.
If you have problems using the product, please contact
our service team before returning your product.

Our service mail: service.global@imoulife.com

Frequently asked questions can be found at
imoulife.com/support/help

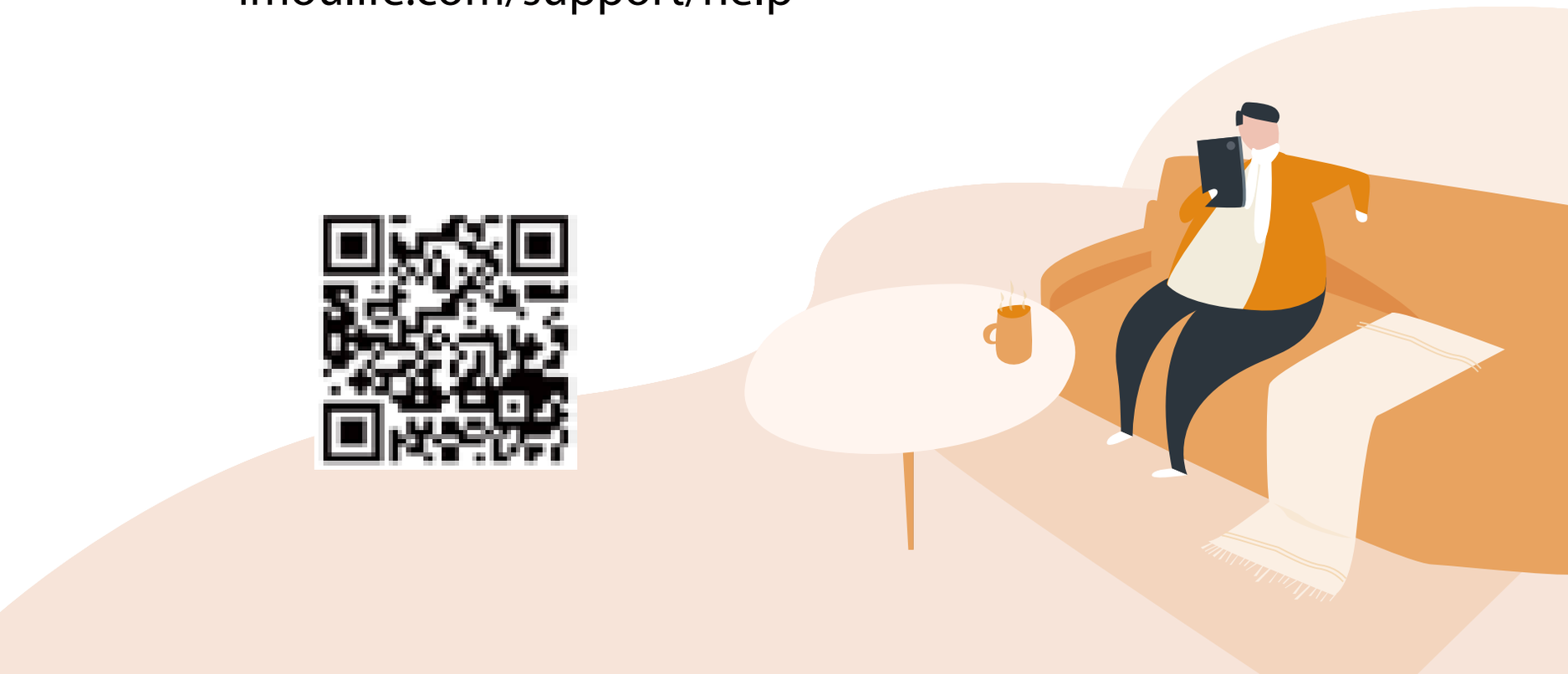

Package content

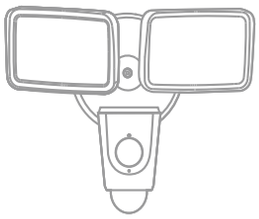

Floodlight Camera ×1

Mounting Plate×1

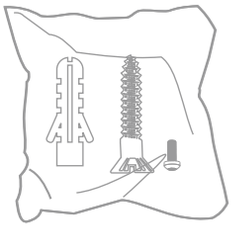

Screw Package ×1

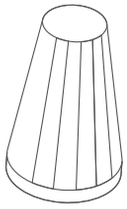

Wire Nut ×3

Quick Start Guide ×1

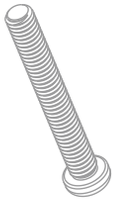

Bracket Screws ×4

Hook ×1

Mounting Screws ×1

Assembly

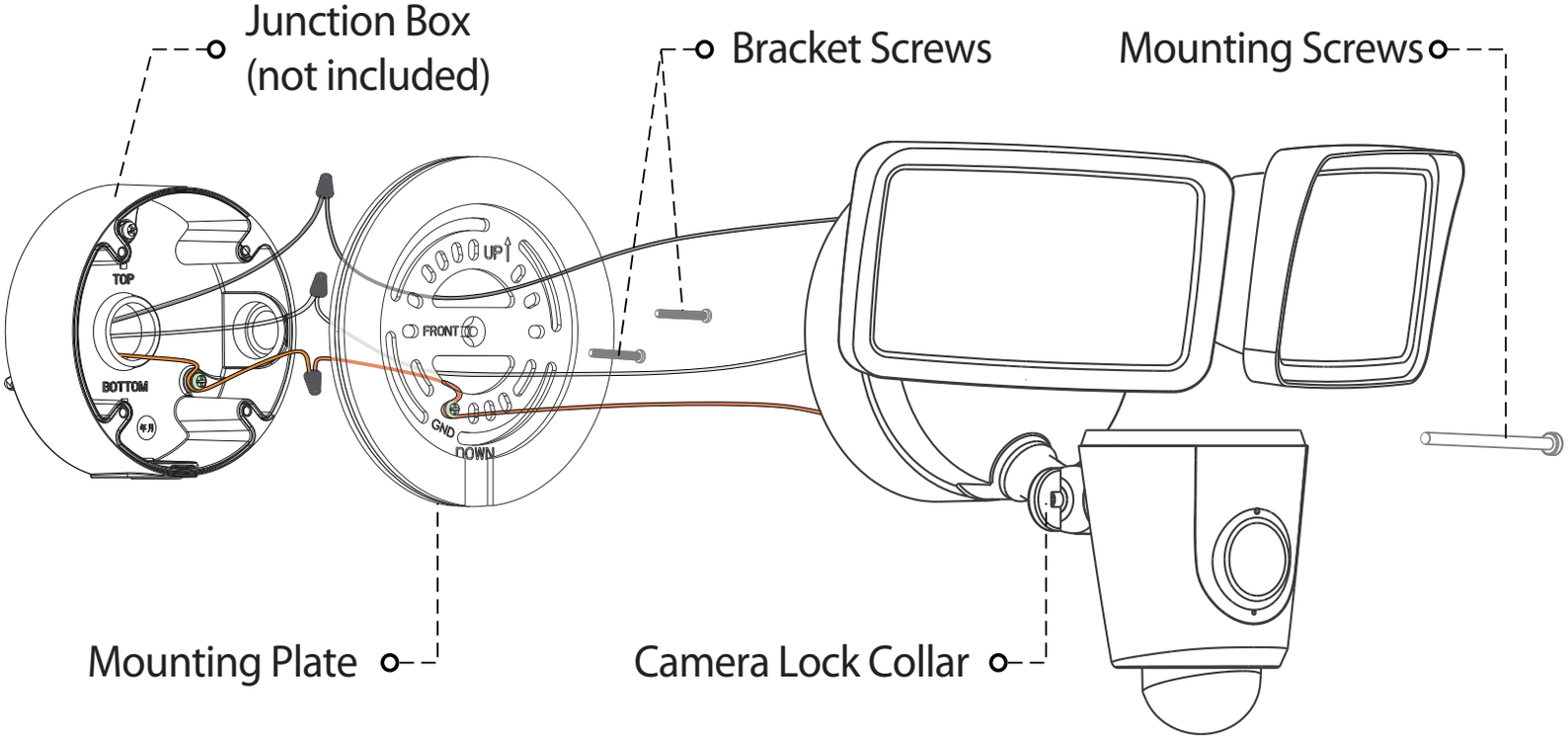

Application

When mounted at 3 m (10 feet) off the ground, with the PIR lens parallel to the ground, the motion detector is optimized to detect human-sized objects at up to 10 m (33 feet).

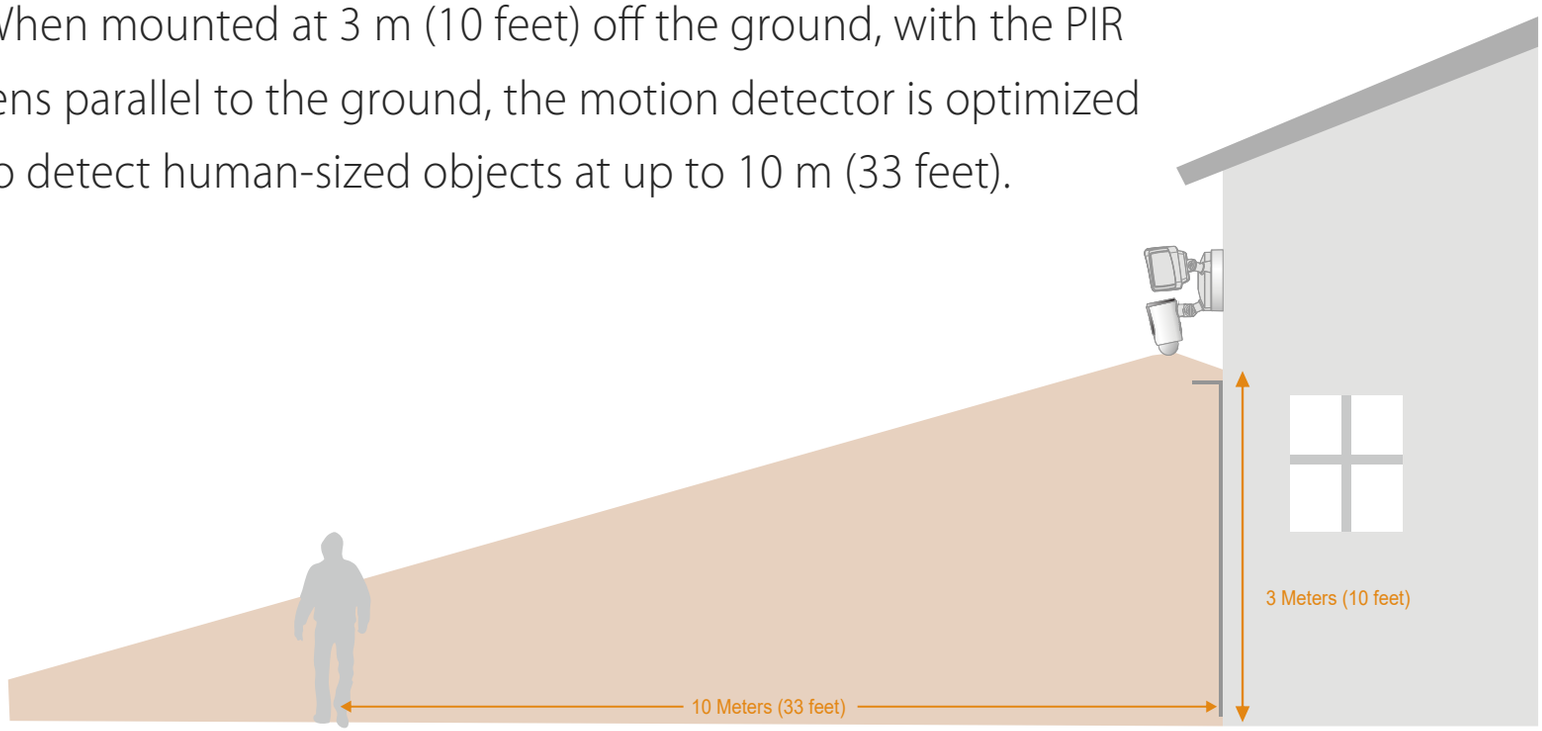

Camera Introduction

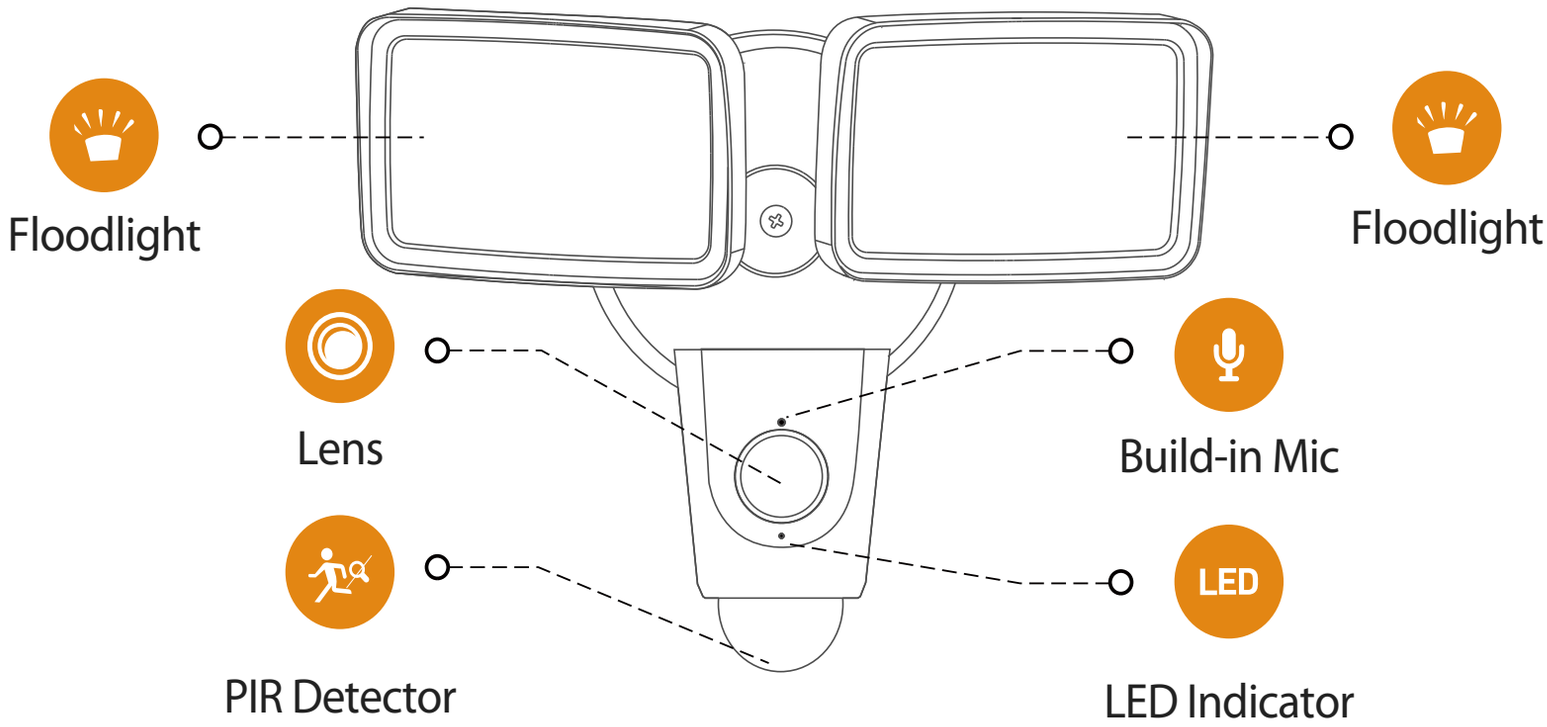

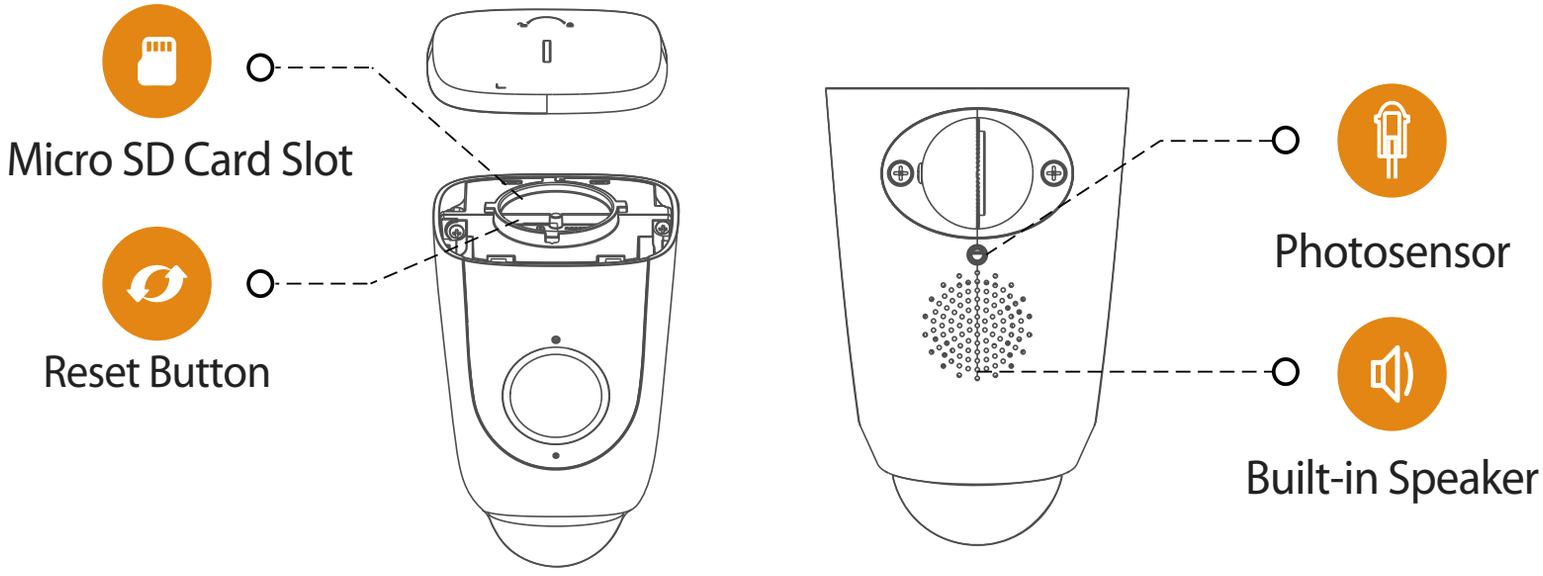

Note: Press and hold the reset button for 10 s to reset the camera.

The pattern of the LED indicator is included in the following table.

LED Status	Device Status
Off	• Powered off/LED turned off • Rebooting after reset
Red light on	• Booting • Device malfunction
Green light flashing	• Waiting for network • Sensor pairing mode
Green light on	• Operating properly
Red light flashing	• Network connection failed • Failed pairing sensor
Green and red light flashing alternately	• Firmware updating

WARNNING

Risk of electrical shock.

1. Be sure to disconnect the power at the fuse or circuit breaker before installation.
2. Verify that the supply voltage is correct. Connect fixture to a 100 ~240V AC 50/60 Hz power source.
3. Properly ground fixture.
4. Always follow code standards when installing wired connection.
5. We strongly suggest you hire a licensed electrician to install the camera.

Risk of fire.

Do not connect near combustible or flammable surfaces.

Note: Make sure the mounting surface is strong enough to hold at least three times of the device weight.

1 Installing Camera

① With power off at the breaker, remove the existing floodlight from the junction box it is attached to and disconnect the wires. Inspect the junction box to make sure water cannot get into it.

② Install the mounting plate:

ⓐ With junction box

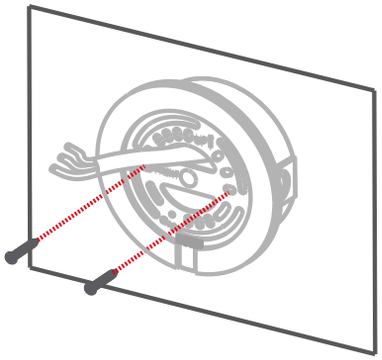

Stick the mounting plate to the junction box.

b Without junction box

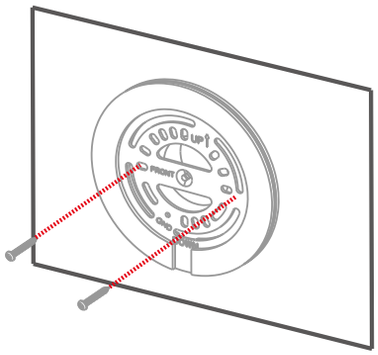

Install the mounting plate to the middle of the opening with the expansion bolts and self-tapping screws.

Note:
1. If there is a mounting plate attached to your junction box, remove that as well.
2. If you do not have an existing junction box, you will need to hire a licnsed electrician to install one. Also be sure to comply with your local codes.

3. Turn the adjustment knobs to loosen the lights, and then adjust the light angles to give space to the mounting screw.
4. Hook one end of the hook into the hole on the mounting plate, and the other end to the edge of the camera, so you can free your both hands for the installing.

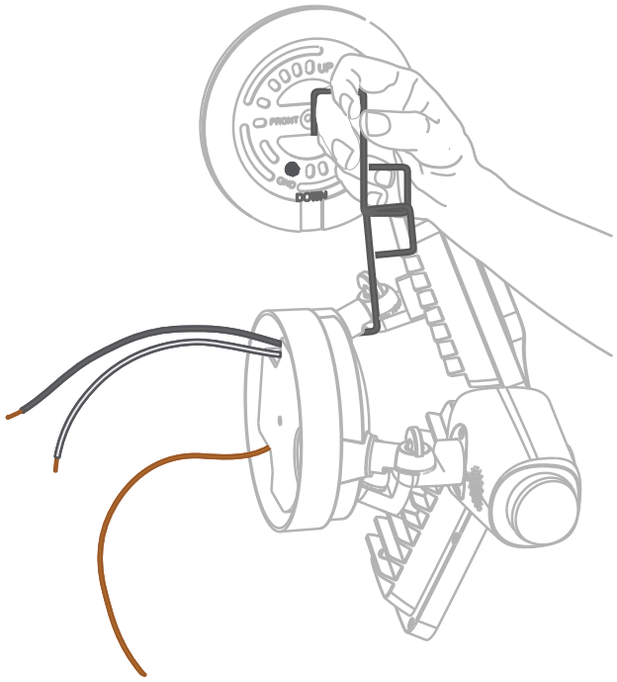

5 The copper wire from the camera is ground wire. Connect the ground wires together. use one of the supplied wire nuts if necessary.

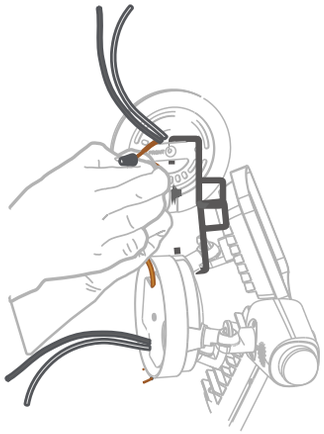

6 Connect the power wires.

1. The white wire from the camera is neutral wire, connect this wire to the reserved neutral wire.
2. The black wire from the camera is hot wire, connect this wire to the reserved hot wire.

Fix those two joints with wire nuts .

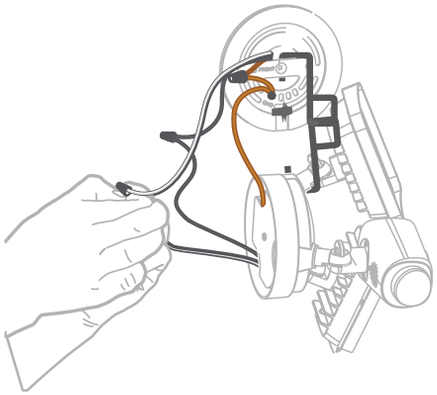

7 Put away all the wires, attach the camera to the mounting plate, and fix the camera with mounting screws.

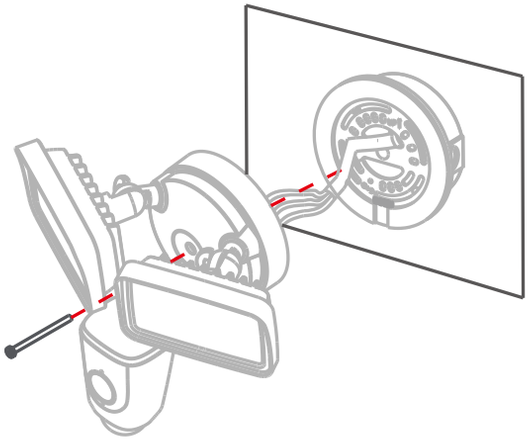

8 Adjust the light and lens angle, and keep the PIR detetor parallel to the ground to ensure optimal detection.

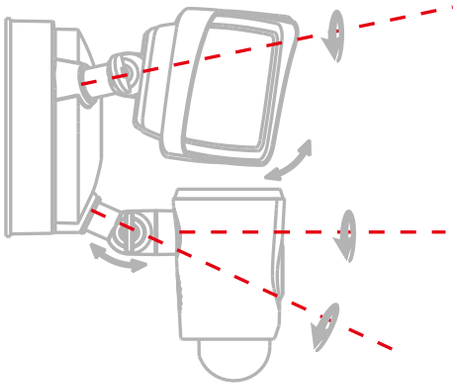

2 Download the APP

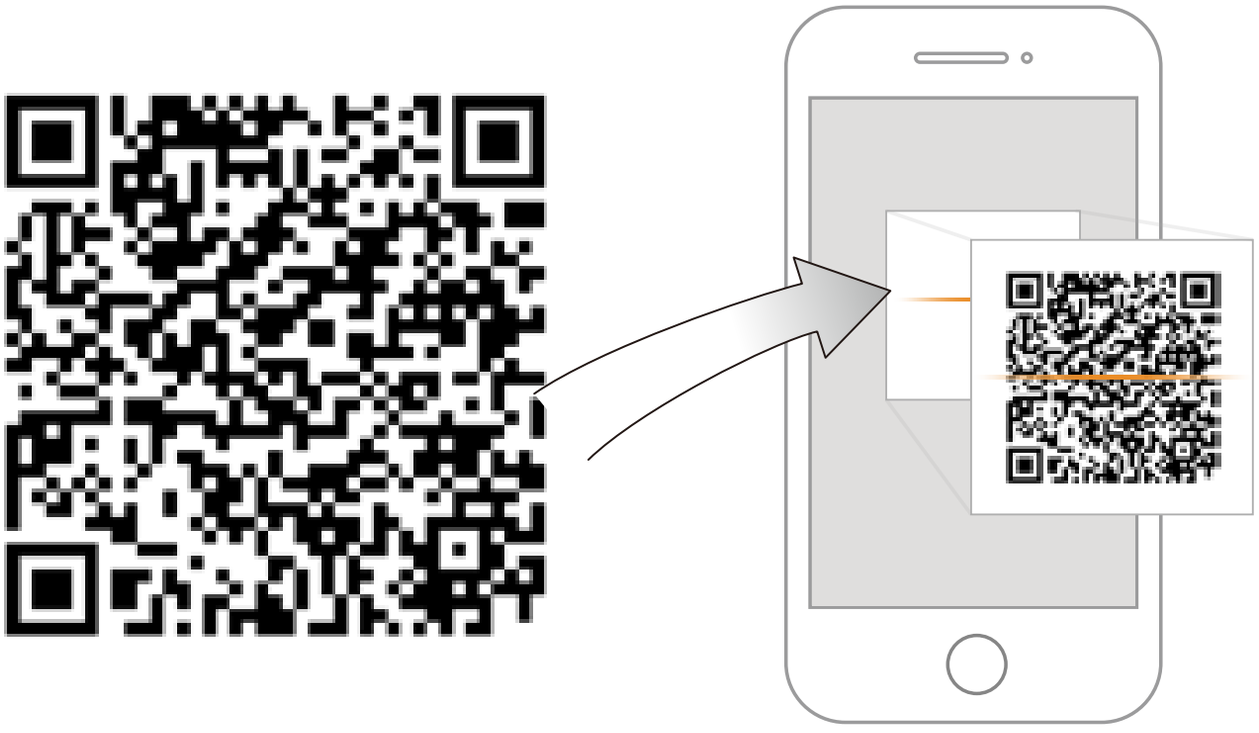

Imou Life

Download on the App Store

GET IT ON Google play

Windows

Tips

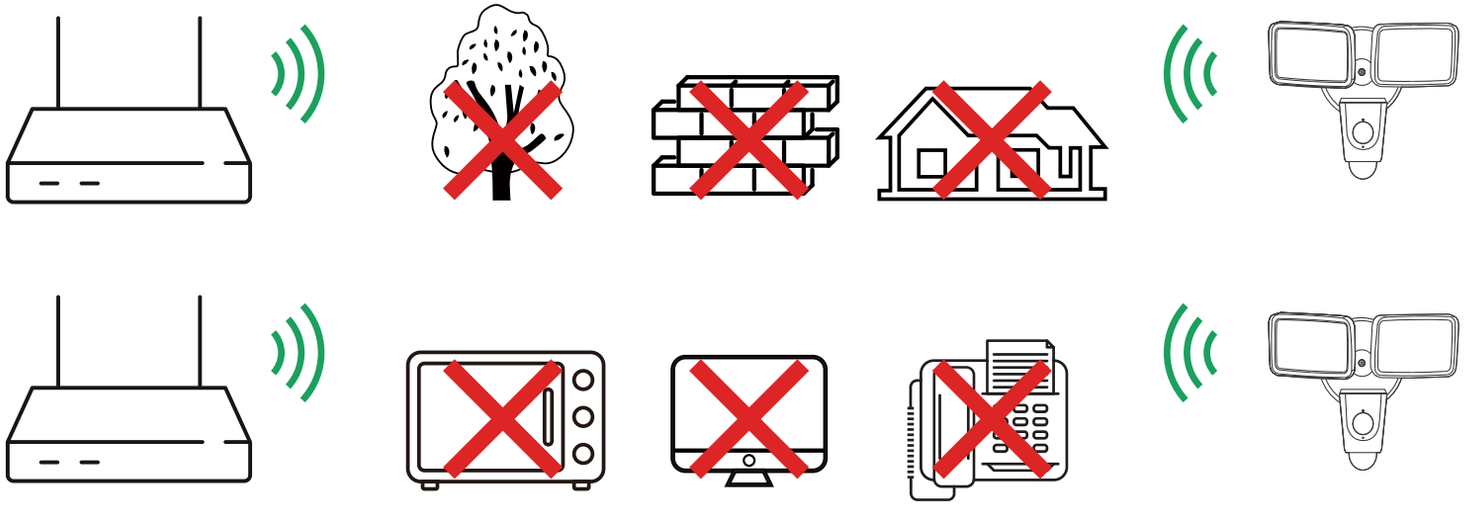

To ensure the best possible wireless performance, please make sure there are no obstacles and electromagnetic interference between the camera and router.

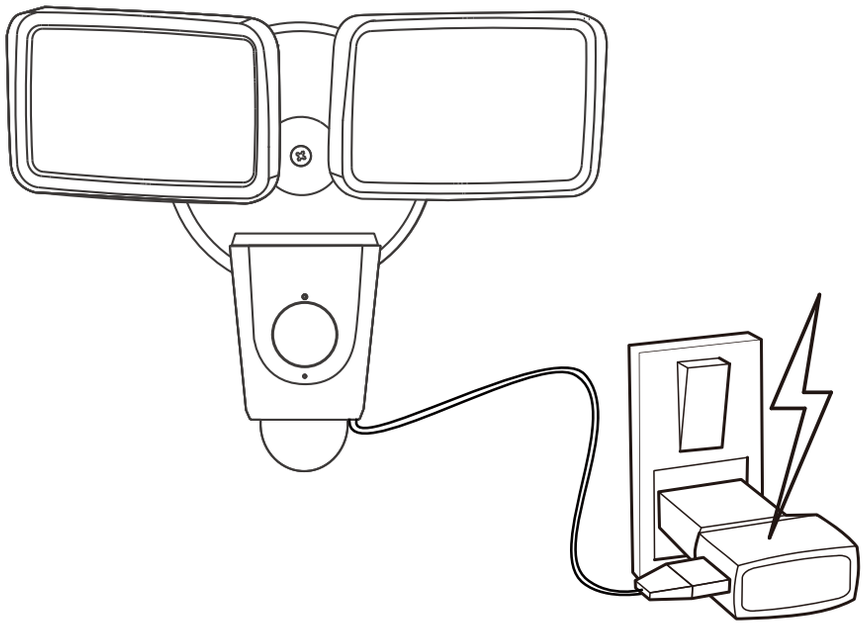

3 Add Device to the APP

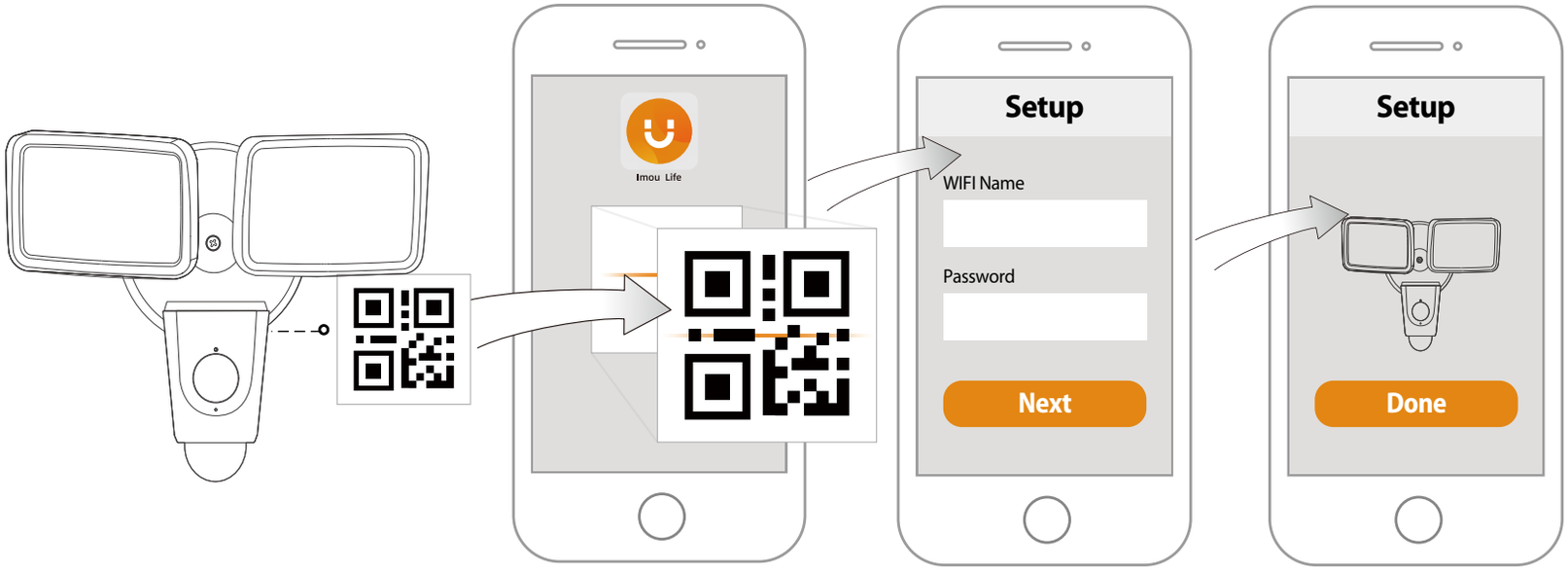

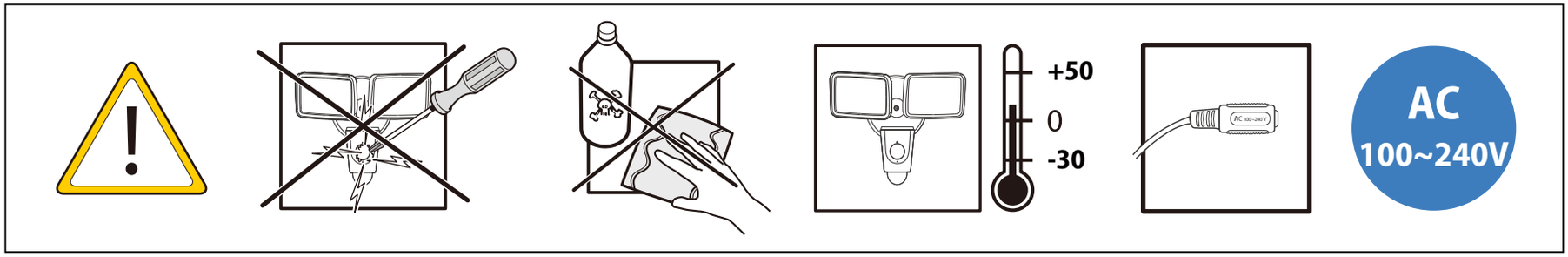

Troubleshooting

Problem	Solution
Cannot set up camera	• Ensure your mobile device and the camera are within range of your Wi-Fi router. • Ensure the LED indicator on the camera isflashing green before beginning setup.
The APP says "Failed to configure device network"	• Reset your Camera and connect it again. • Some cameras only support 2.4GHz, while some routers have dual band, 2.4G/5G. Make sure you are connecting 2.4GHz only.
The app says “Failed to bind”	The camera is already connected to Wi-Fi, but the router is: • Not connected to Interne • Poor network status • The Wi-Fi signal is not stable due to obstacles or electronic interference
No picture / signal	• Ensure the LED indicator on the camera is flashing steady green. See ‘LED Status’ section for details if otherwise. • Ensure the camera is properly connected to power using the included USB power adapter. • Try repositioning the camera, router, or both to improve signal strength.
Picture is not clear	• Check the camera lens for dirt, dust, spider webs. Clean the lens with a soft, clean cloth. • Remove the vinyl cover on the camera lens.
No audio	• Ensure audio function on camera is turned on. • Ensure audio is turned up on viewing device.
Phone is not reading QR code	• Clean the camera lens of your Smartphone • Ensure that there is enough light on the QR code • Don’t hold the QR code too close to the camera

Disclaimer

This guide is for informational purpose only. Working with electricity can be dangerous unless proper safety precautions are taken. If you are not comfortable or are inexperienced with the processes and tools described in this manual, we recommend that you hire a licensed electrician.

Enjoy Smart Life

DE

Kurzanleitung

Floodlight Cam

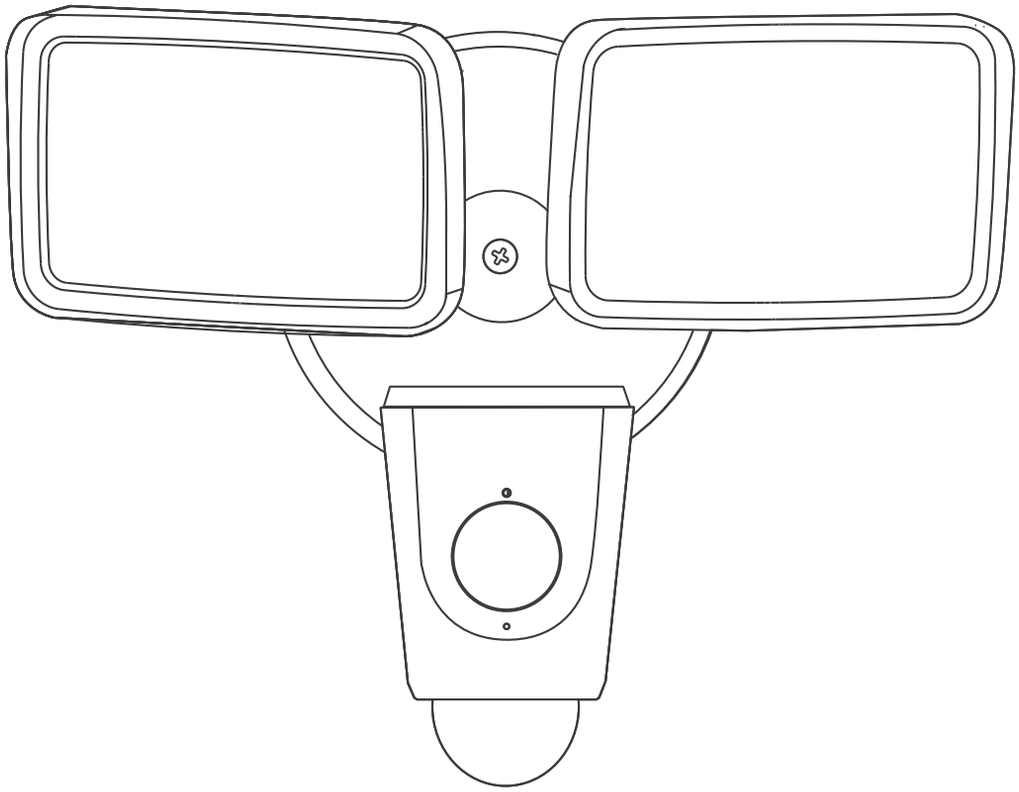

www.imoulife.com

DE

Willkommen

Vielen Dank, dass Sie sich für IMOU entschieden haben. Wir sind bestrebt, einfachere Produkte für das intelligente Heim anzubieten. Wenn Sie Probleme bei der Verwendung des Produkts haben, wenden Sie sich bitte an unser Serviceteam.

Unsere Service-Mail lautet: service.global@imoulife.com

Häufig gestellte Fragen finden Sie unter imoulife.com/support/help

Packungsinhalt

DE

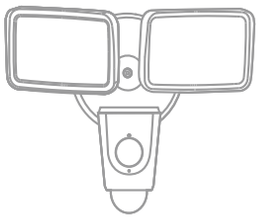

Scheinwerfer-Kamera ×1

Montageplatte×1

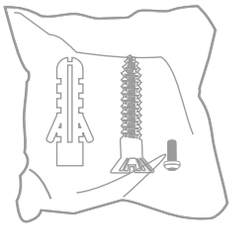

Befestigungsmaterial ×1

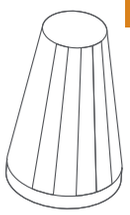

Kabelverbinder ×3

Kurzanleitung ×1

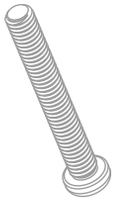

Schrauben für Halterung ×4

Haken ×1

Montageschrauben ×1

Montage

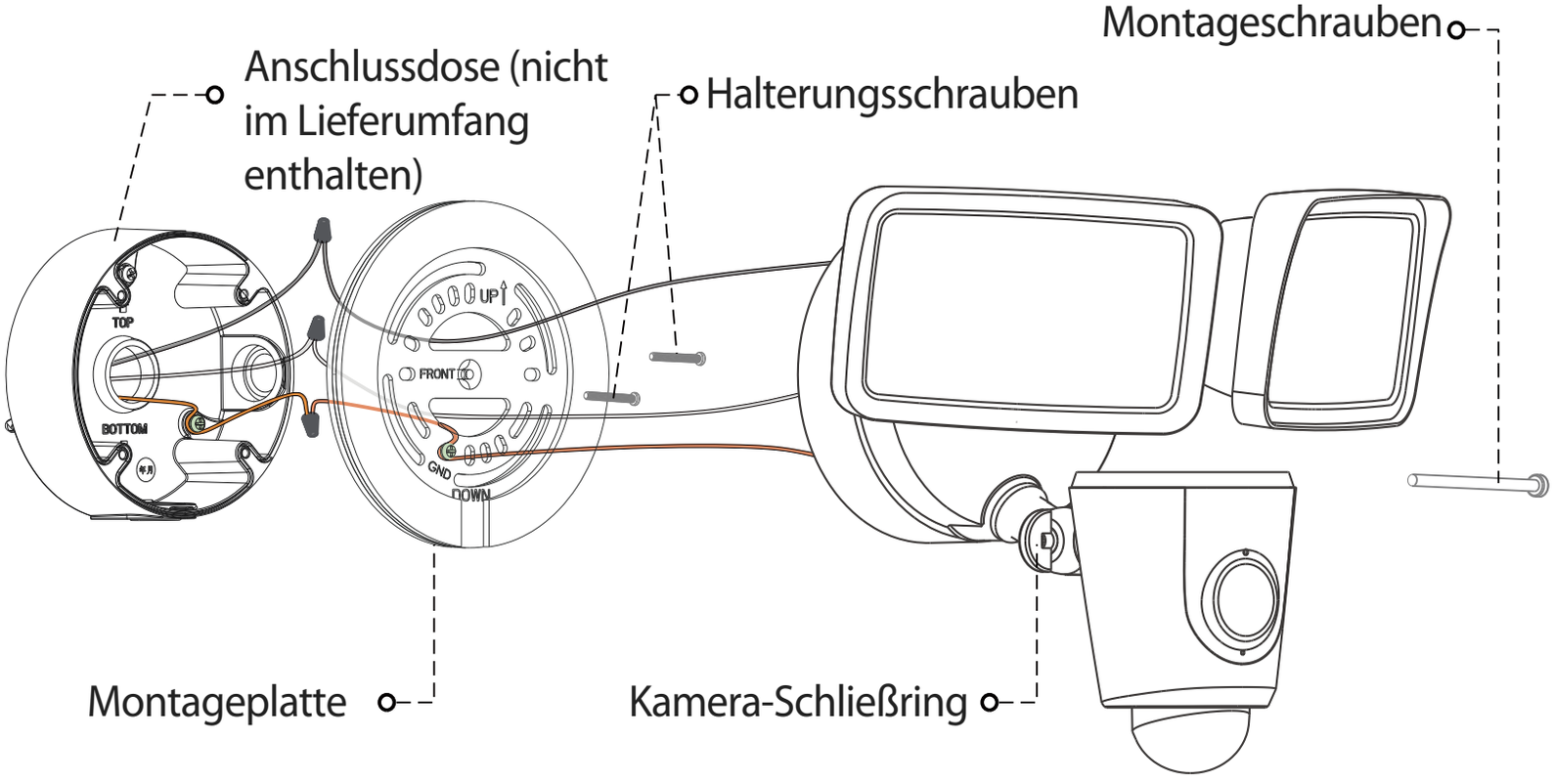

Anwendung

Wenn der Bewegungsmelder in einer Höhe von 3 m über dem Boden montiert und die PIR-Linse parallel zum Boden ausgerichtet wird, kann er Objekte von menschlicher Größe in bis zu 10 m Entfernung erkennen.

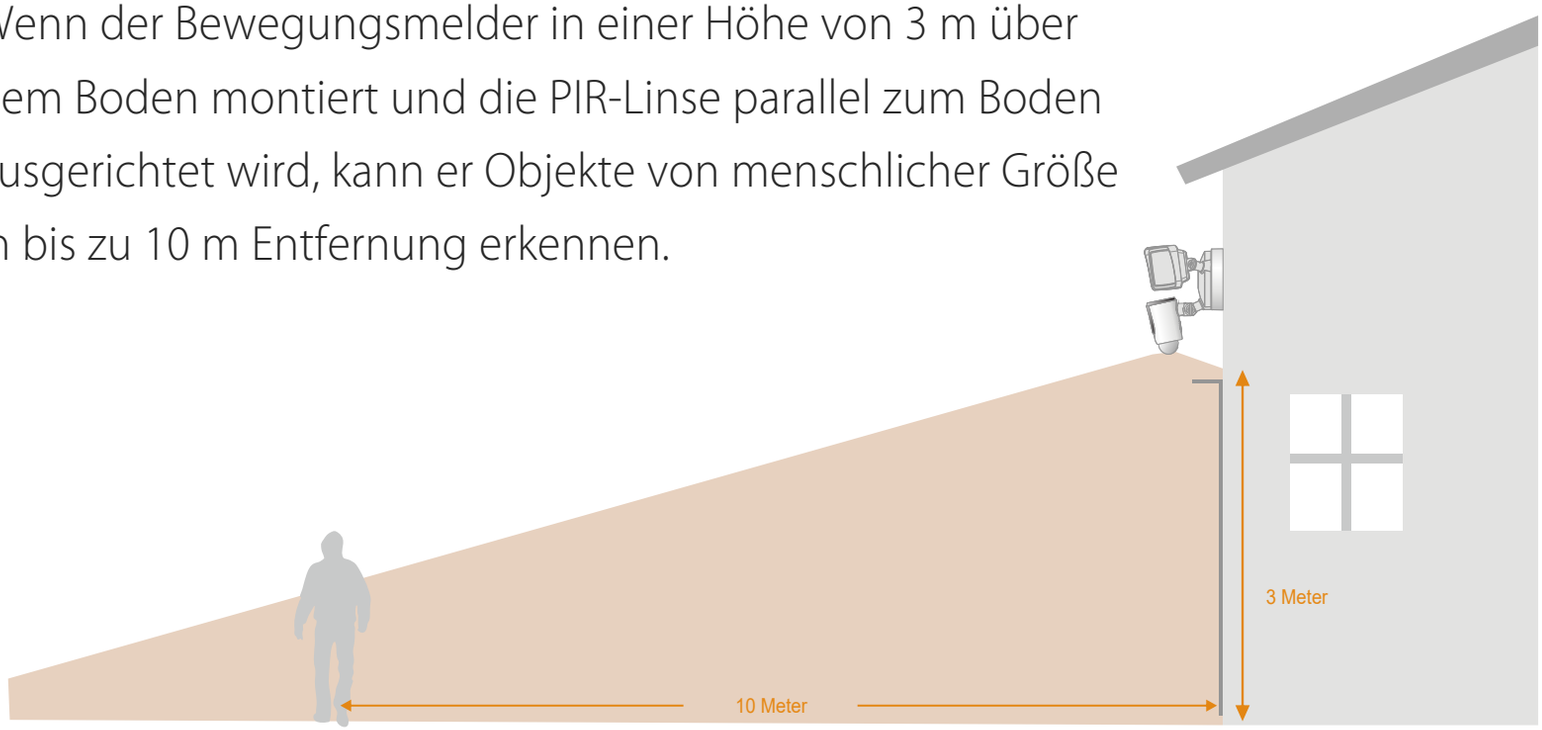

Einführung in die Kamera

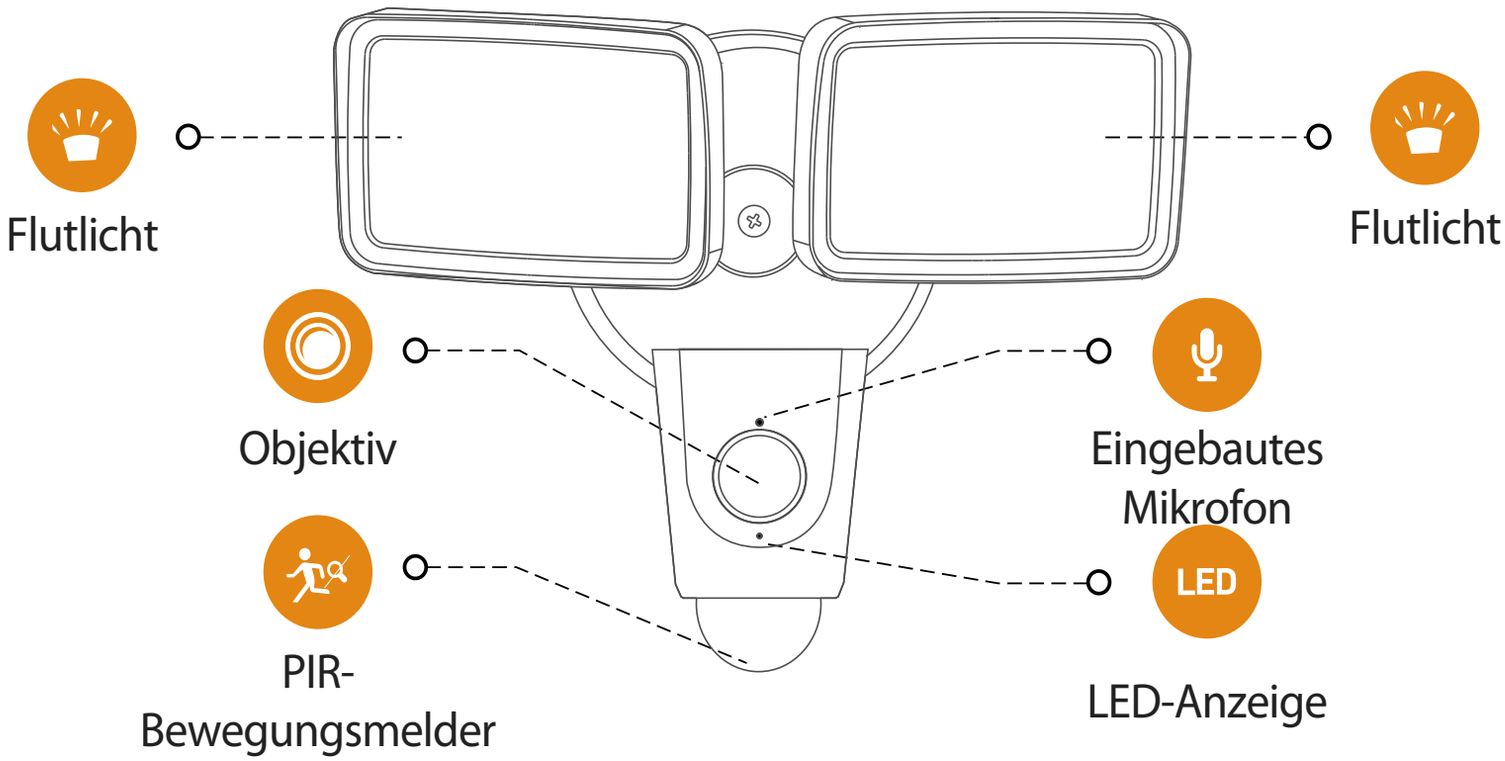

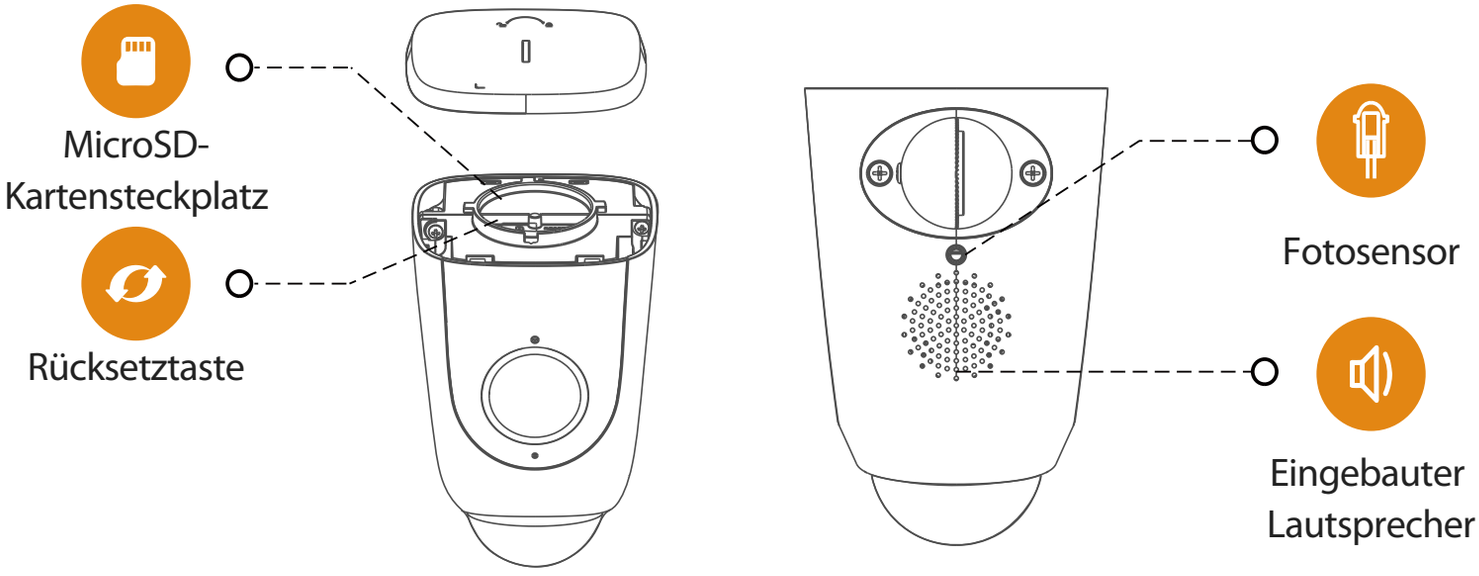

Hinweis: Halten Sie die Rücksetz-/Kopplungstaste 10 Sekunden lang gedrückt, um die Kamera zurückzusetzen.

Das Muster der LED-Anzeigen ist in der folgenden Tabelle aufgeführt.

LED-Status/Gerätestatus	Device Status
AUS	● Abgeschaltet/LED Ausgeschaltet ● Gerät fährt nach Rücksetzung hoch
Rote LED leuchtet	● Gerät fährt hoch ● Gerätestörung
Grüne LED blinkt	● Warten auf ● Sensor-Kopplungsmodus
Grüne LED leuchtet	● Ordnungsgemäßer Betrieb
Rechte LED blinkt	● Netzwerkverbindung fehlgeschlagen ● Sensorkopplung fehlgeschlagen
Grüne und rote LED blinken abwechselnd	● Firmware-Update

ACHTUNG

Gefahr eines Stromschlags.

1. Unterbrechen Sie vor der Installation die Stromversorgung, indem Sie die Sicherung auslösen oder den Schutzschalter abschalten.
2. Prüfen Sie, ob die Versorgungsspannung korrekt ist. Schließen Sie das Gerät an eine Stromquelle mit 100 bis 240 V AC, 50/60 Hz an.
3. Achten Sie auf eine korrekte Erdung des Geräts.
4. Halten Sie bei einer kabelgebundenen Installation stets die einschlägigen Normen ein.
5. Wir empfehlen dringend, einen qualifizierten Elektriker mit der Installation der Kamera zu beauftragen.

Brandgefahr.

Schließen Sie die Kamera nicht in der Nähe entzündlicher Oberflächen an.

Hinweis: Vergewissern Sie sich, dass die Montagefläche stark genug ist, um mindestens das Dreifache des Gerätegewichts aufzunehmen.

1 Kamerainstallieren

1. Wenn die Stromversorgung am Schutzschalter ausgeschaltet ist, demontieren Sie den vorhandenen Scheinwerfer von der Anschlussdose und trennen Sie die Kabel. Überprüfen Sie die Anschlussdose, um sicherzustellen, dass kein Wasser eindringen kann.
2. Montieren Sie die Montageplatte:

   a. Mit Anschlussdose

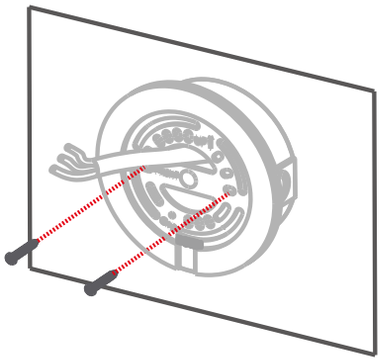

Kleben Sie die Montageplatte an die Anschlussdose.

b Ohne Anschlussdose

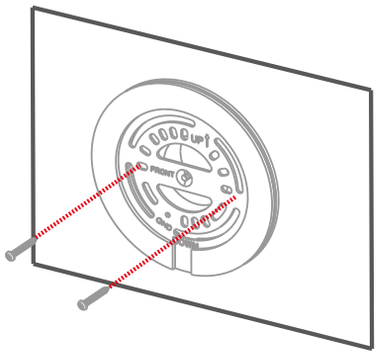

Montieren Sie die Montageplatte mit den Dübeln und selbstschneidenden Schrauben in der Mitte der Öffnung.

Hinweis:
1. Wenn sich eine Montageplatte an Ihrer Anschlussdose befindet, demontieren Sie diese ebenfalls.
2. Wenn keine Anschlussdose vorhanden ist, müssen Sie einen qualifizierten Elektriker damit beauftragen, eine zu installieren. Halten Sie die lokalen Vorschriften ein.

3. Drehen Sie die Einstellknöpfe, um die Leuchten zu lösen, stellen Sie dann die Leuchtenwinkel so ein, dass Platz für die Befestigungsschraube ist.
4. Hängen Sie ein Ende des Hakens in das Loch in der Montageplatte und das andere in den Rand der Kamera ein, sodass Sie beide Hände für die Montage frei haben.

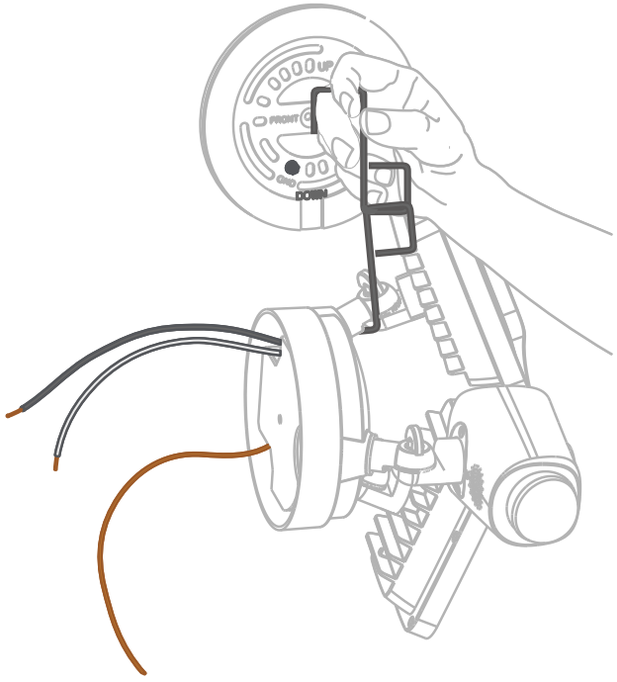

5 Der Kupferleiter der Kamera ist der Erdungsleiter. Verbinden Sie die Erdungsleiter miteinander. Verwenden Sie bei Bedarf einen der mitgelieferten Kabelverbinder.

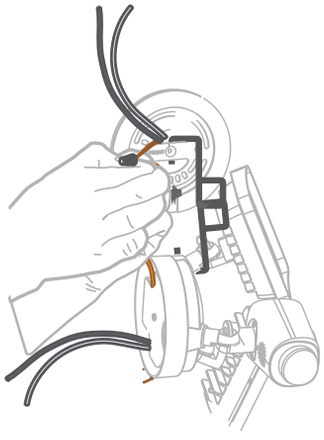

6 Schließen Sie die Stromkabel an.

1. Das weiße Kabel der Kamera ist der Neutralleiter. Verbinden Sie ihn mit dem reservierten Neutralleiter.
2. Das schwarze Kabel der Kamera ist der geschaltete Leiter. Verbinden Sie es mit dem reservierten geschalteten Leiter.

Sichern Sie die beiden Verbindungen mit Kabelverbindern.

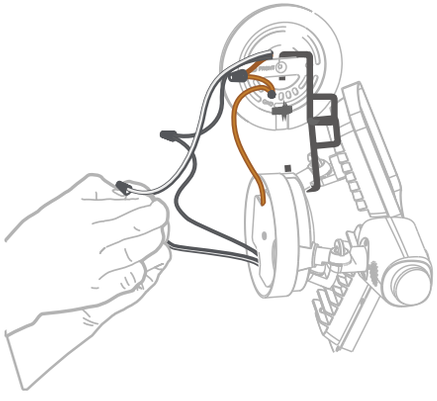

7 Verstauen Sie alle Kabel, befestigen Sie die Kamera auf der Montageplatte und fixieren Sie sie mit Befestigungsschrauben.

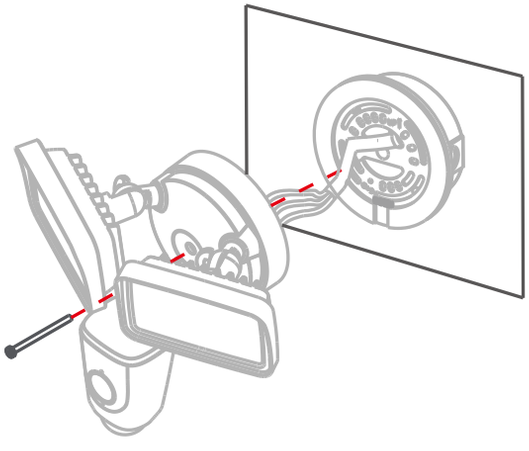

8 Stellen Sie den Winkel von Leuchte und Objektiv ein. Achten Sie darauf, dass der PIR-Detektor parallel zum Boden ausgerichtet ist, um eine optimale Erkennung zu gewährleisten.

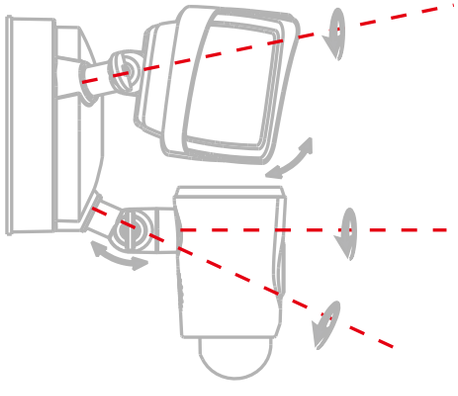

2 App herunterladen

DE

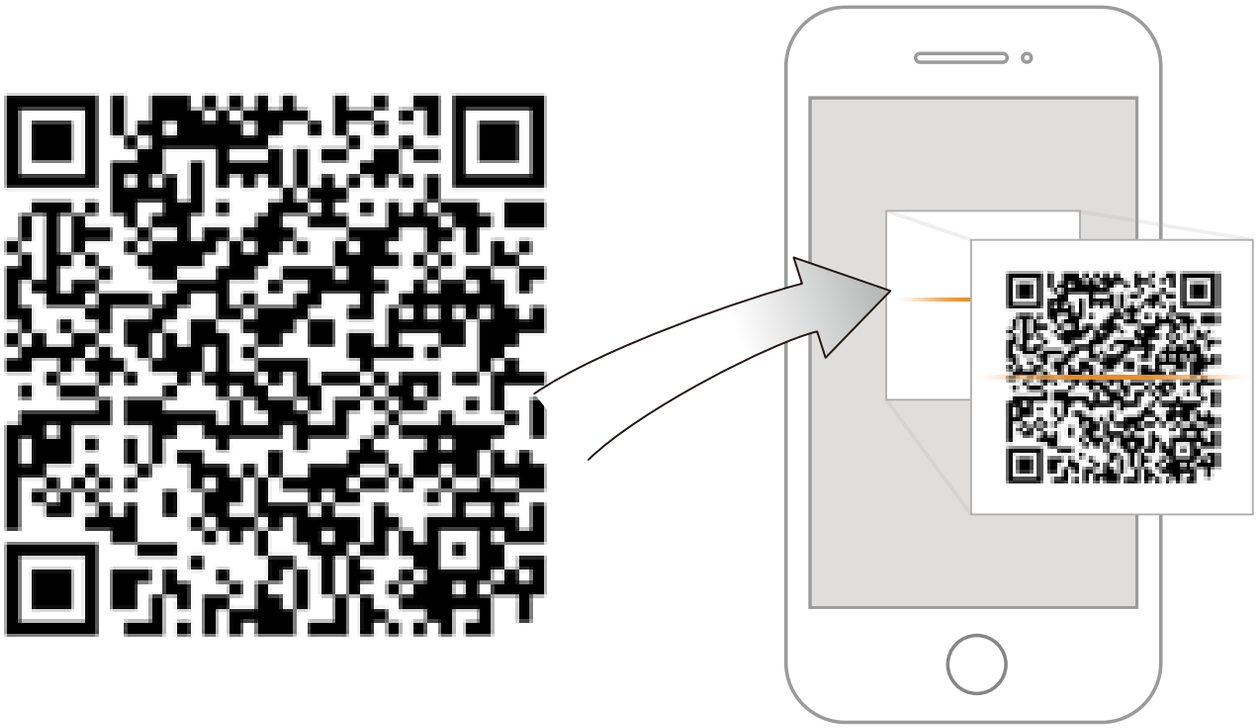

Imou Life

Download on the App Store | GET IT ON Google play | Windows

Tips

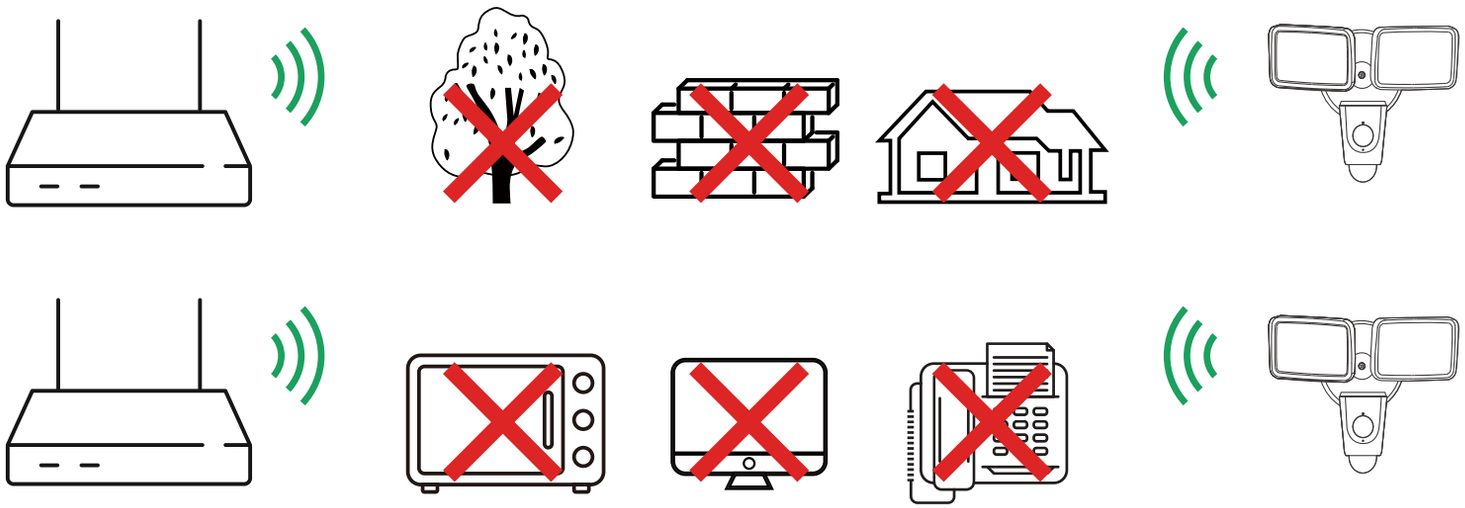

Um die bestmögliche Funkübertragung zu gewährleisten, stellen Sie sicher, dass zwischen Kamera und Router keine Hindernisse und elektromagnetische Störungen vorhanden sind.

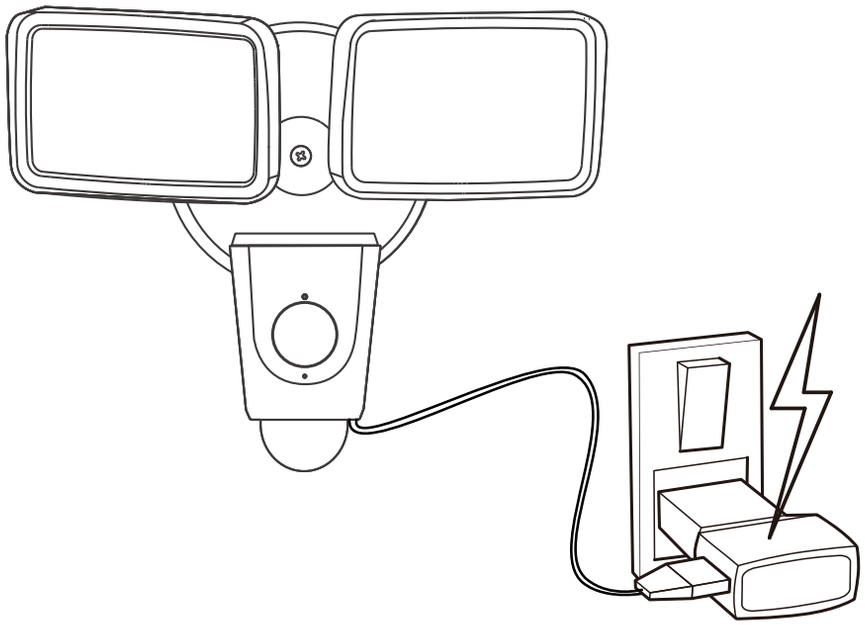

3 Gerät zur App hinzufügen

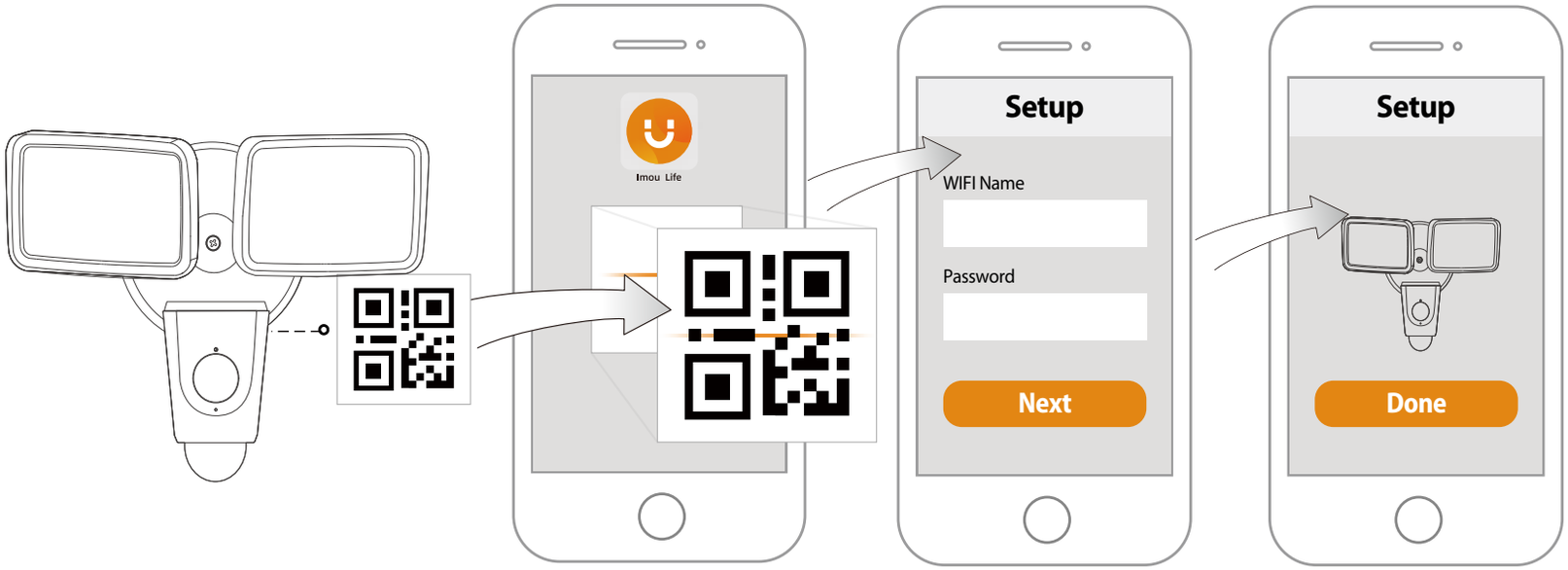

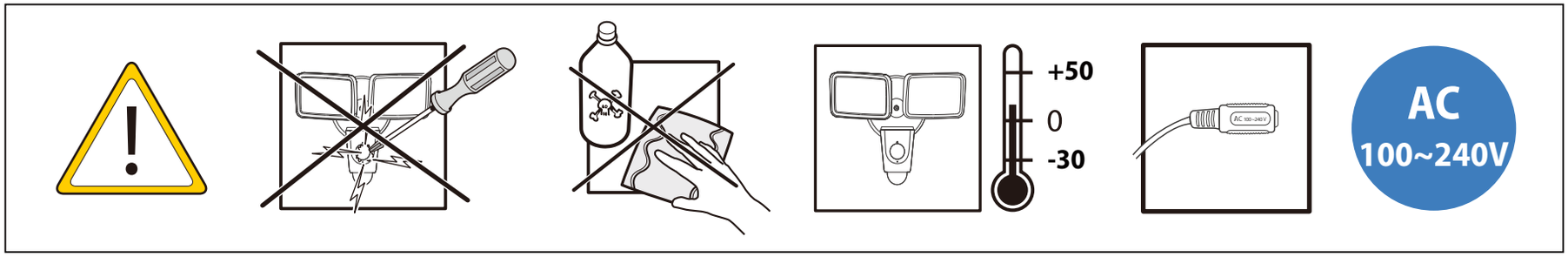

Fehlerbehebung

Problem	Lösungen
Kamera kann nicht eingerichtet werden	• Stellen Sie sicher, dass Ihr mobiles Gerät und die Kamera in Reichweite Ihres WLAN-Routers sind. • Vergewissern Sie sich, dass die LED-Anzeige an der Kamera grün blinkt, bevor Sie mit der Einrichtung beginnen.
Die App meldet: „Konfiguration des Gerätenetzes fehlgeschlagen“	• Setzen Sie Ihre Kamera zurück und schließen Sie sie wieder an. • Einige Kameras unterstützen nur 2,4 GHz, während einige Router über Dualband mit 2,4 Ghz/5 GHz verfügen. Stellen Sie sicher, dass Sie sie nur mit 2,4 GHz verbinden.
Die App meldet: „ Verbindung fehlgeschlagen“	Die Kamera ist bereits mit WLAN verbunden, aber der Router: • ist nicht mit dem Internet verbunden • hat einen mangelhaften Netzwerkzustand • Das WLAN-Signal ist aufgrund von Hindernissen oder elektronischen Störungen nicht stabil
Kein Bild/Signal	• Stellen Sie sicher, dass die LED-Anzeige an der Kamera stetig grün blinkt. Siehe Abschnitt „ LED-Status“ für Einzelheiten, wenn dies nicht der Fall ist. • Stellen Sie sicher, dass die Kamera mit dem mitgelieferten USB-Netzteil ordnungsgemäß an die Stromversorgung angeschlossen ist. • Versuchen Sie, die Kamera, den Router oder beides neu zu positionieren, um die Signalstärke zu verbessern.
Das Bild ist nicht klar	• Überprüfen Sie das Kameraobjektiv auf Schmutz, Staub und Spinnennetze. Reinigen Sie das Objektiv mit einem weichen, sauberen Tuch. • Entfernen Sie die Kunststoff-Abdeckung des Kameraobjektivs.
Kein Ton	• Stellen Sie sicher, dass der Kameraton eingeschaltet ist. • Stellen Sie sicher, dass der Ton am Anzeigegerät eingeschaltet ist.
Telefon liest keinen QR-Code	• Reinigen Sie die Kameralinse Ihres Smartphones • Stellen Sie sicher, dass der QR-Code ausreichend beleuchtet ist • Halten Sie den QR-Code nicht zu nah an die Kamera

Haftungsausschluss

Diese Anleitung dient nur zu Informationszwecken. Die Arbeit mit Elektrizität kann gefährlich sein, wenn keine angemessenen Sicherheitsvorkehrungen getroffen werden. Wenn Sie mit den in dieser Anleitung beschriebenen Vorgängen und Werkzeugen nicht vertraut sind oder mit der Thematik keine Erfahrung haben, empfehlen wir Ihnen, einen qualifizierten Elektriker zu beauftragen.

Enjoy Smart Life

ES

Guía de inicio rápido

Floodlight Cam

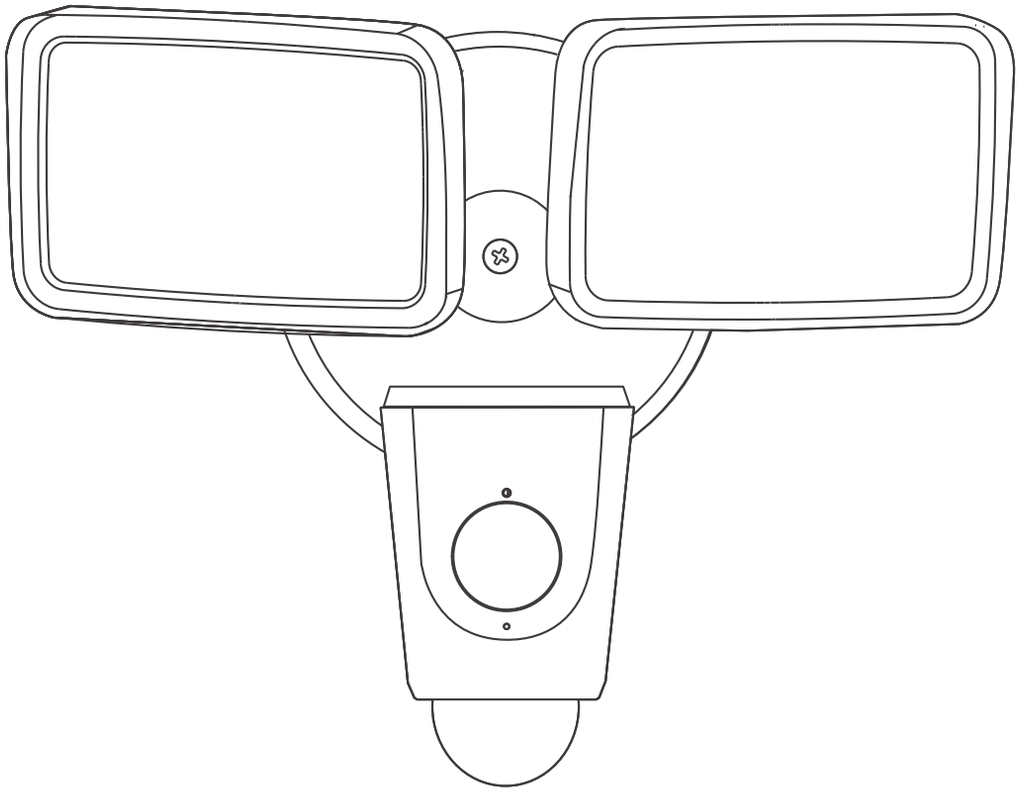

www.imoulife.com

Bienvenido

ES

Gracias por elegir IMOU

Nuestra misión es proporcionar productos fáciles de usar para un hogar inteligente. Si tiene problemas usando el producto, por favor diríjase a nuestro equipo de atención al cliente antes de devolver su producto.

Nuestro correo electrónico de servicio:

service.global@imoulife.com

Nos comprometemos a contestarle en 24 horas.

Puede encontrar respuesta a las preguntas más frecuentes en imoulife.com/support/help

Contenido del paquete

ES

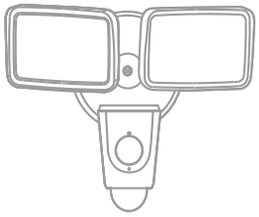

cámara reflectora ×1

disco de montaje×1

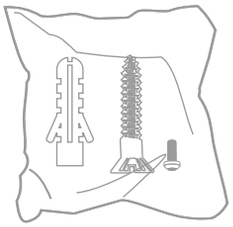

Bolsa con tornillos ×1

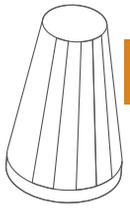

tuercas para cables ×3

Guía de inicio rápido ×1

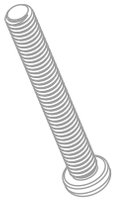

tornillos para soporte ×4

gancho ×1

tornillo de montaje ×1

Montaje

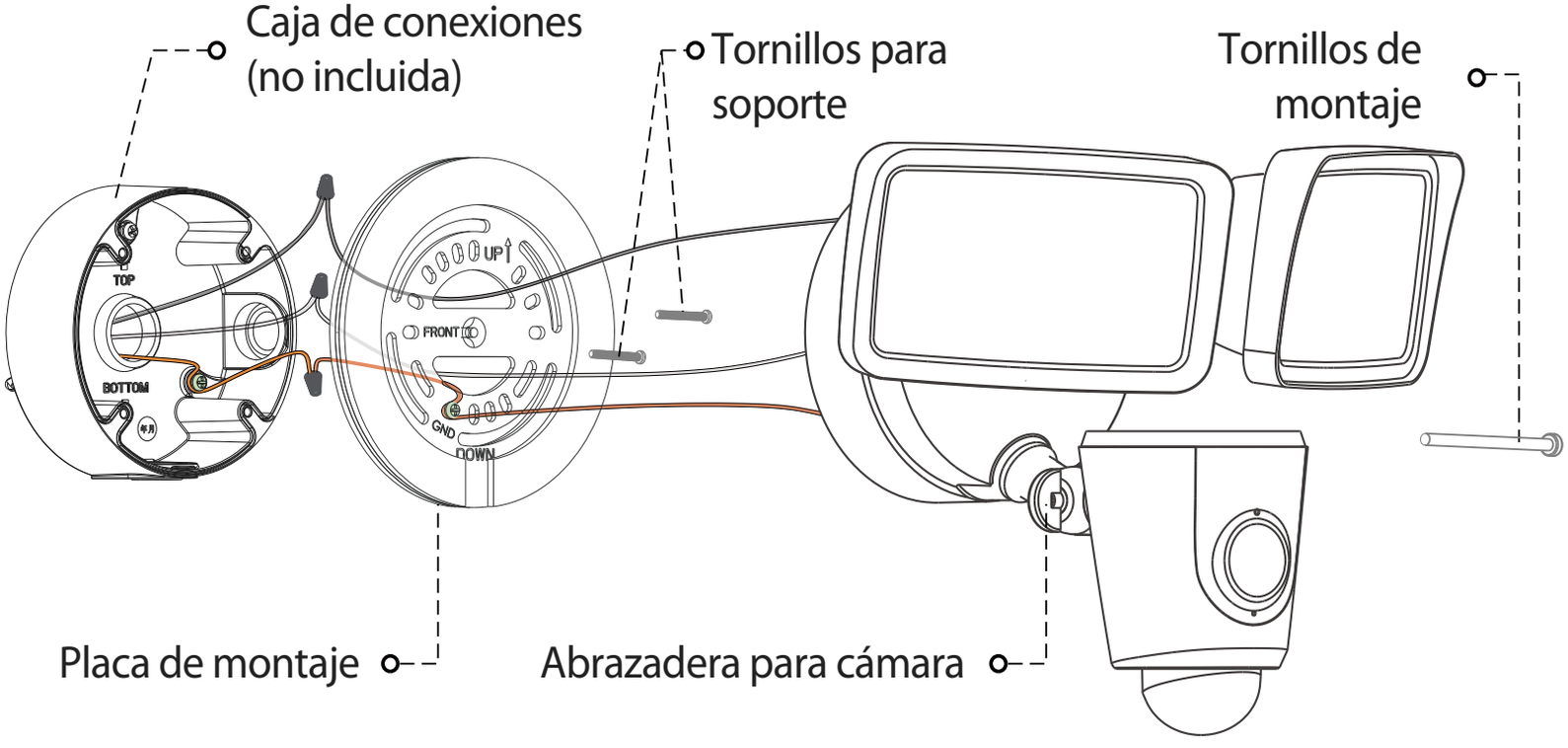

Aplicación

Cuando se realiza el montaje a 3 m (10 pies) del suelo, con la lente PIR paralela al suelo, el detector de movimiento está optimizado para detectar objetos de tamaño humano a una distancia de hasta 10 m (33 pies).

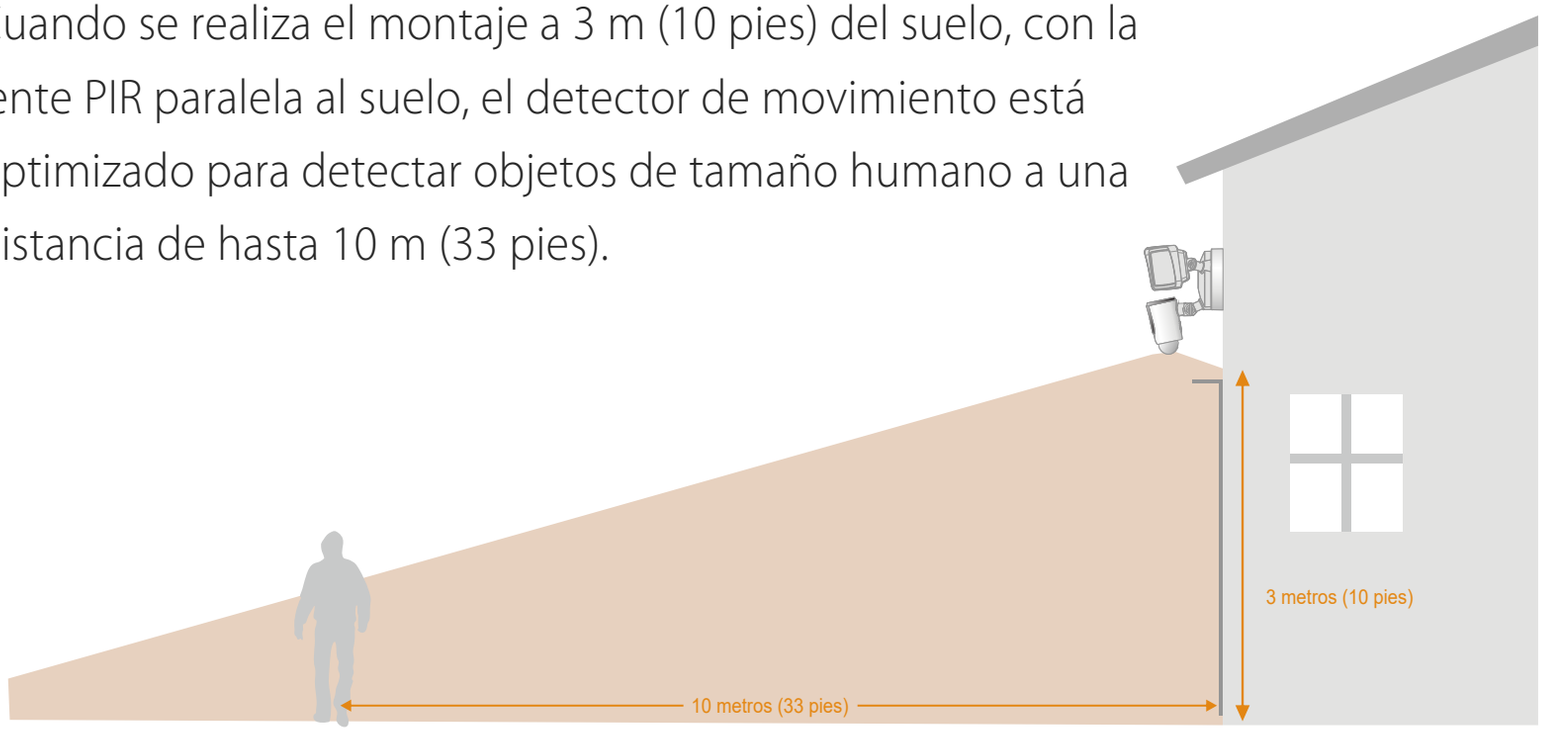

Introducción a la cámara

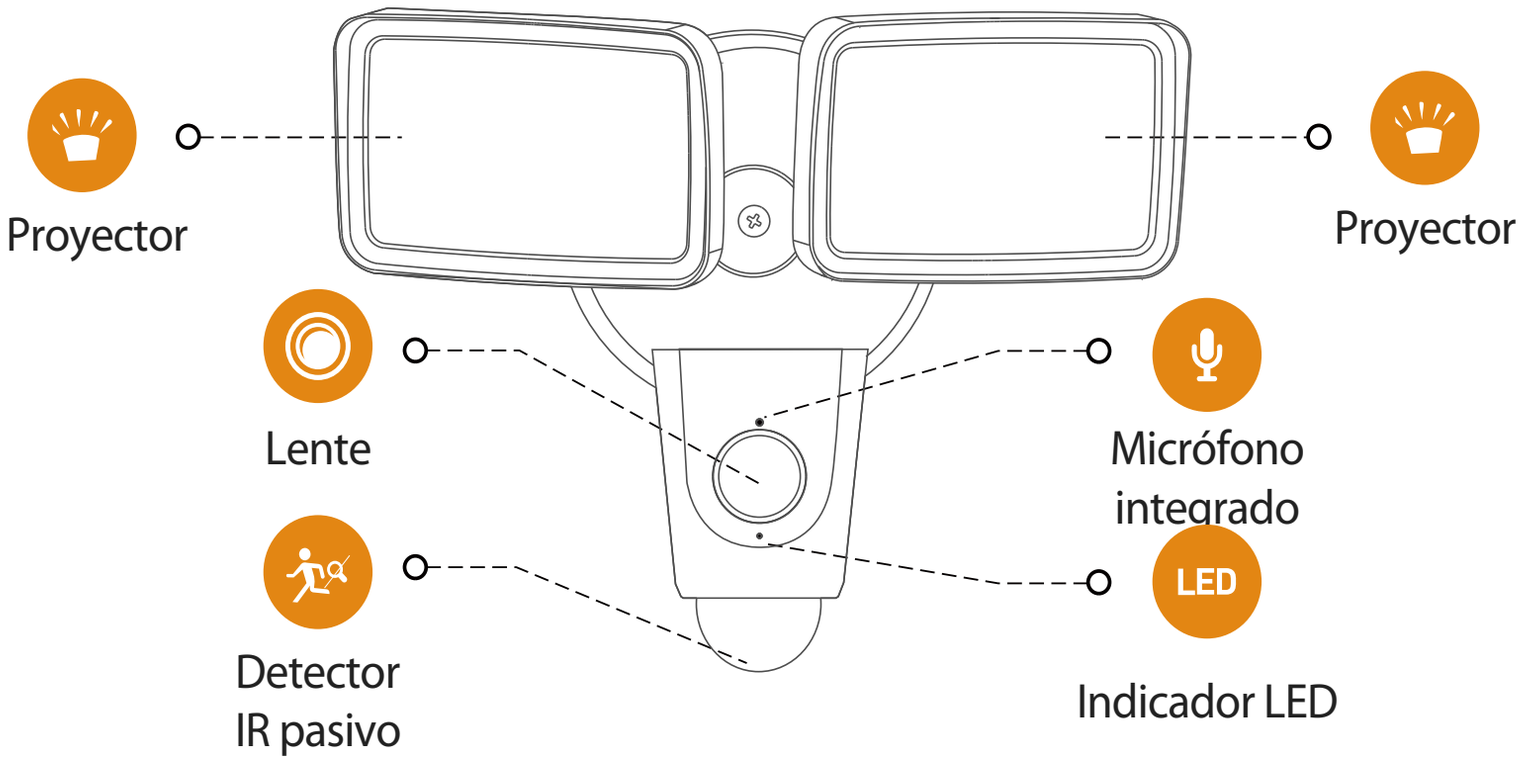

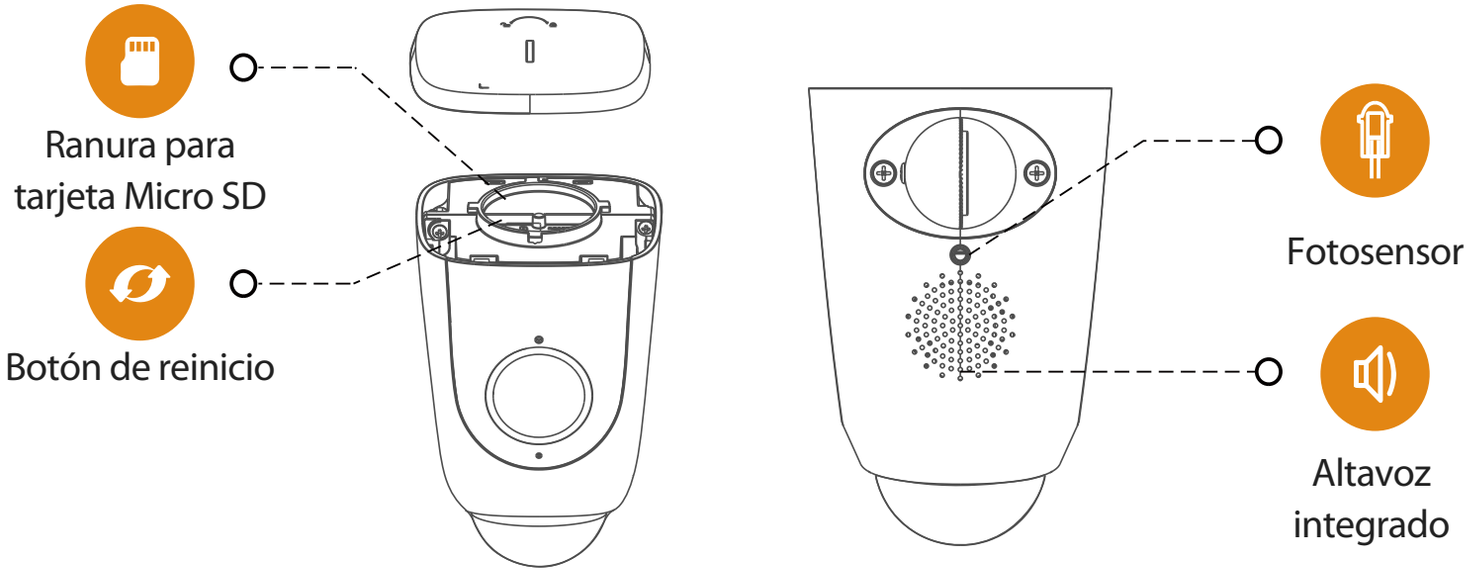

Nota: Mantenga pulsado el botón de reinicio/emparejamiento durante 10 segundos para reiniciar la cámara.

El patrón de los indicadores LED se incluye en la siguiente tabla.

LED-Status/Gerätestatus	Estado del aparato
APAGADA	● Apagada/LED apagada ● Nuevo arranque después del reinicio
Luz roja encendida	● Arranque ● Avería del dispositivo
Luz verde parpadeante	● En espera de la red ● Modo de emparejamiento del sensor
Luz verde encendida	● Funcionando correctamente
Luz derecha parpadeante	● Fallo de conexión de red ● Fallo el emparejamiento del sensor
Luz verde y luz roja parpadeando alternativamente	● Actualización de firmware

ADVERTENCIA

Riesgo de descarga eléctrica.

1. Asegúrese de desconectar la alimentación a través del fusible o disyuntor antes de la instalación.
2. Compruebe que la tensión de alimentación es la correcta. Conecte el dispositivo a una fuente de alimentación de 100-240 V CA 50/60 Hz.
3. Accesorio debidamente conectado a tierra.
4. Siga siempre los estándares del código al instalar la conexión por cable.
5. Le recomendamos encarecidamente que contrate a un electricista profesional para instalar la cámara.

Riesgo de incendio.

No conecte la cámara cerca de superficies inflamables.

Nota: Asegúrese de que la superficie de montaje sea lo suficientemente sólida para soportar al menos 3 veces el peso del dispositivo.

1 Instalación de la cámara

1. Con la alimentación desconectada a través del disyuntor, retire el reflector de la caja de conexiones a la que está conectado y desconecte los cables. Inspeccione la caja de conexiones para asegurarse de que no pueda entrar agua.

2. Instale la placa de montaje:

   a. Con caja de conexiones

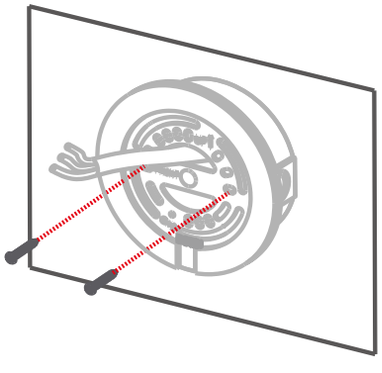

Pegue la placa de montaje a la caja de conexiones.

b Sin caja de conexiones

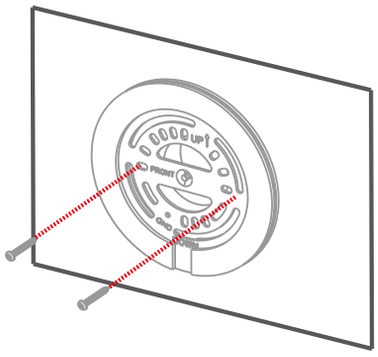

Instale la placa de montaje en el medio de la abertura con los pernos de expansión y los tornillos de rosca.

Nota:
1. Si hay disponible una placa de montaje en su caja de conexiones, retírela también.
2. Si no tiene una caja de conexiones, deberá contratar a un electricista profesional para que instale una. Del mismo modo, asegúrese de cumplir con las normativas locales.

3. Gire las perillas de ajuste para aflojar las luces y, a continuación, ajuste los ángulos de luz para que haya espacio para el tornillo de montaje.
4. Enganche un extremo del gancho en el orificio de la placa de montaje y el otro extremo en el borde de la cámara, para tener las dos manos libres para la instalación.

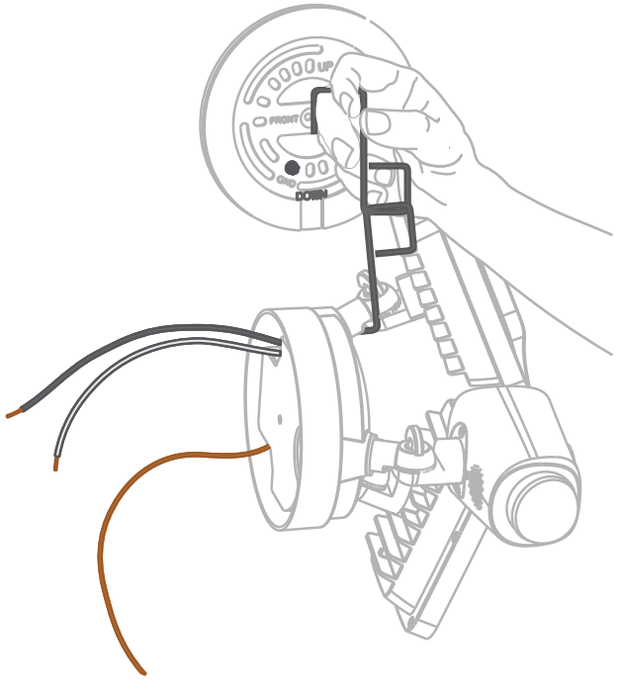

ES

5 El cable de cobre de la cámara es un cable de puesta a tierra. Conecte los cables de tierra juntos. Utilice una de las tuercas para cables suministradas si es necesario.

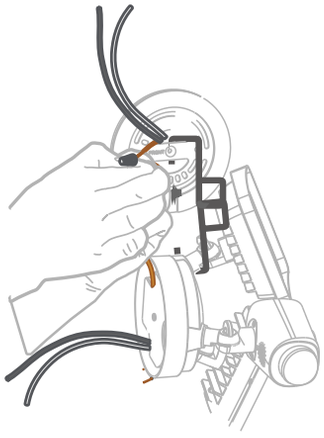

6 Conecte los cables de alimentación.

1. El cable blanco de la cámara es un cable neutro, conecte este cable al cable neutro reservado.
2. El cable negro de la cámara es un cable vivo, conecte este cable al cable vivo reservado.

Fije esos dos empalmes con tuercas para cables.

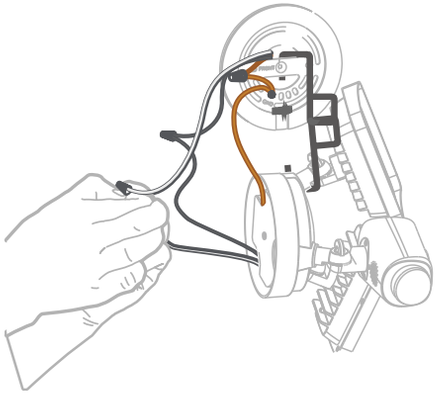

7 Guarde todos los cables, fije la cámara a la placa de montaje y fije la cámara con los tornillos de montaje.

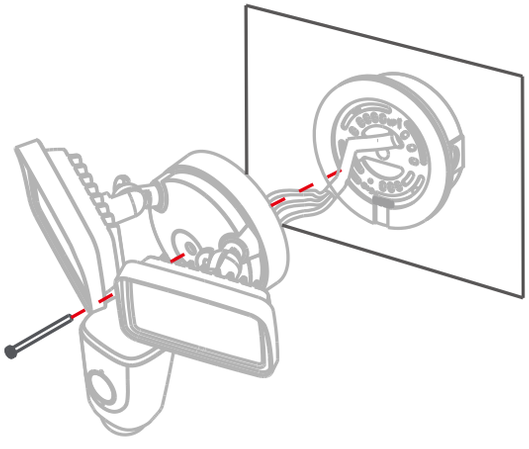

8 Ajuste la luz y el ángulo de la lente, y mantenga el detector PIR paralelo al suelo para garantizar una detección óptima.

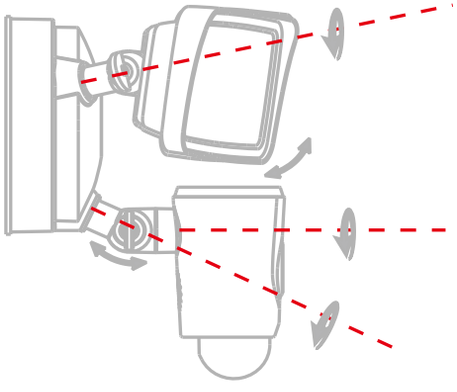

2 Descargue la aplicación

ES

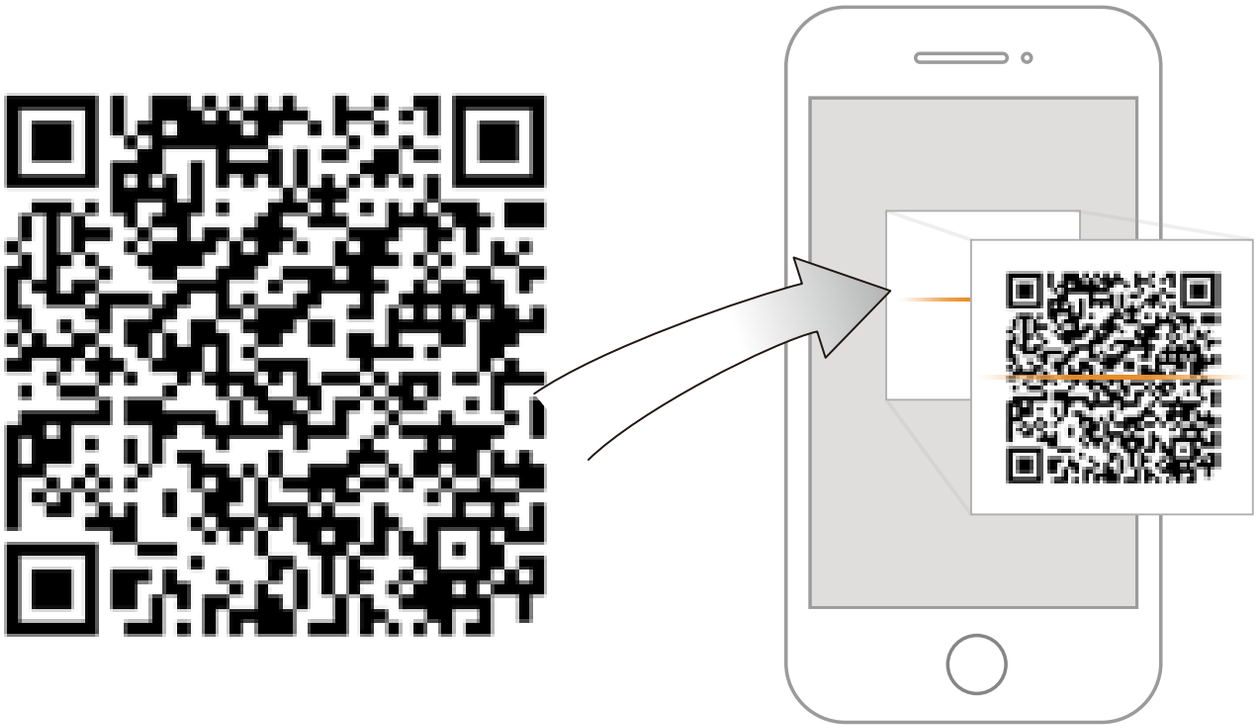

Imou Life

Download on the App Store

GET IT ON Google play

Windows

Tips

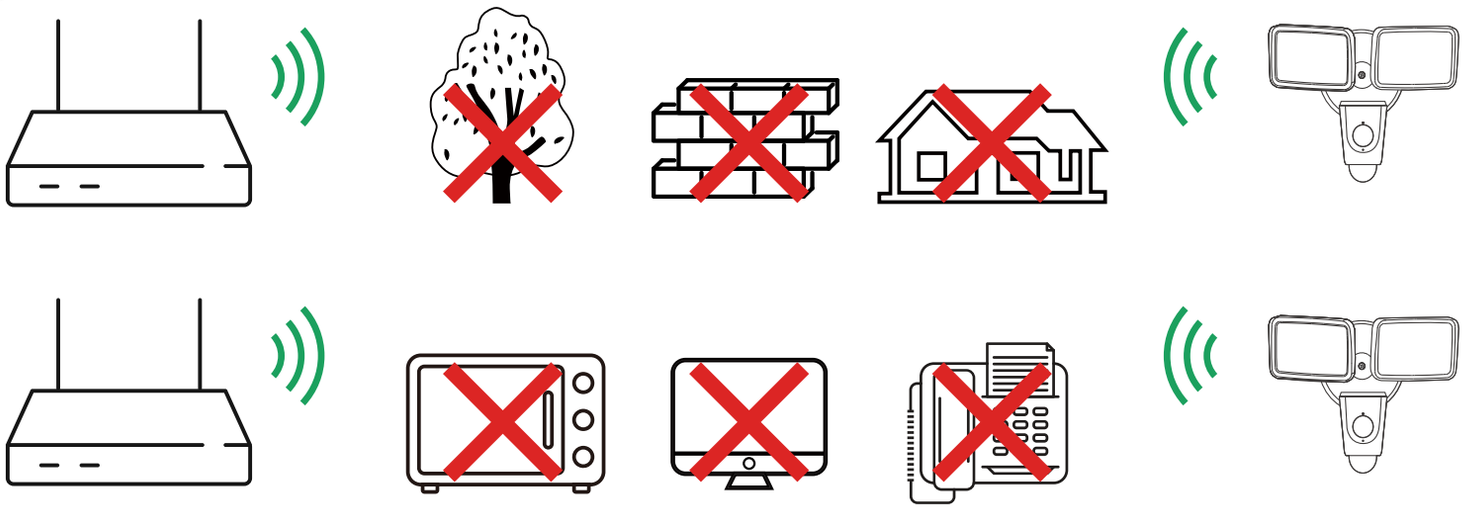

Para garantizar el mejor rendimiento inalámbrico posible, por favor asegúrese de que no hay obstáculos ni interferencias electromagnéticas entre la cámara y el enrutador.

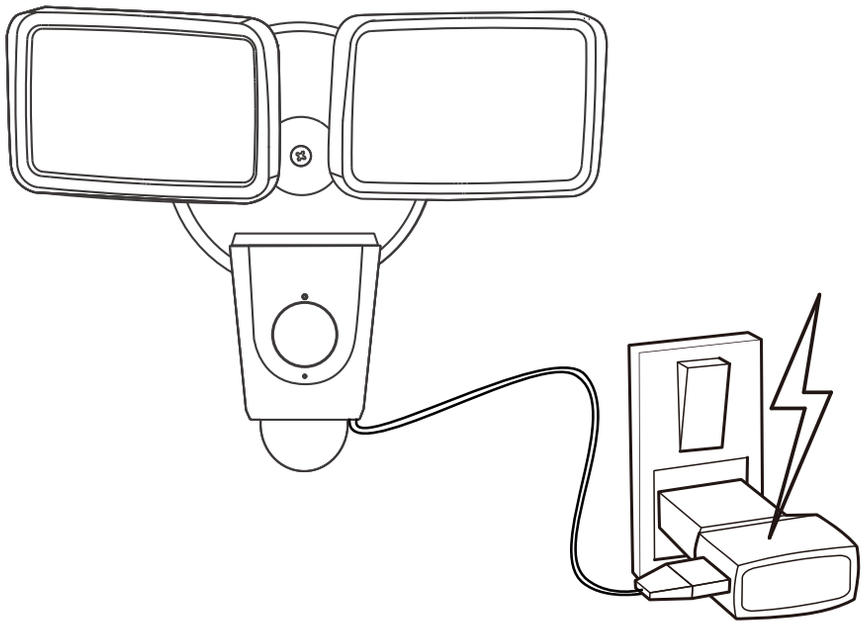

3 Añadir dispositivo a la aplicación

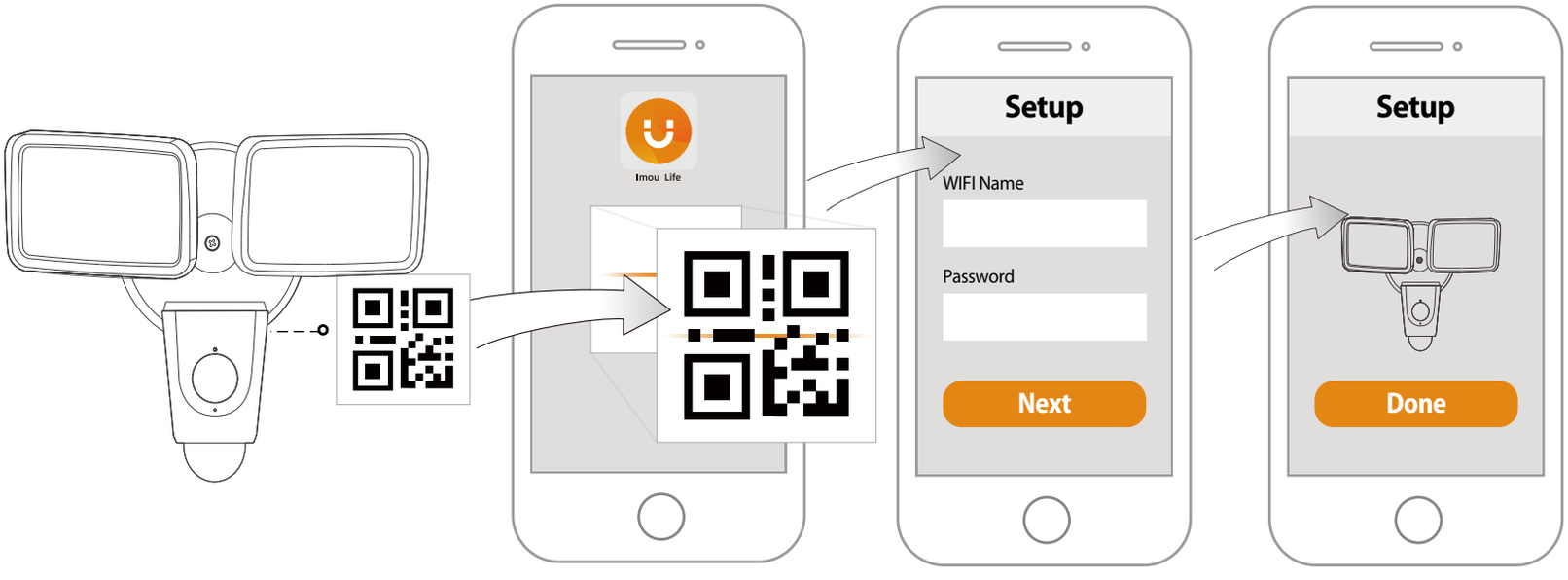

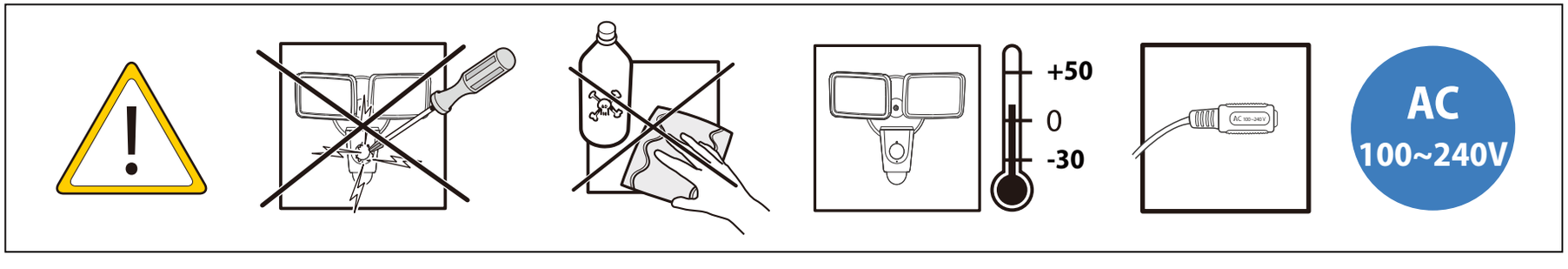

Solución de problemas

Problema	Solución
No se puede configurar la cámara	• Compruebe que su aparato móvil y la cámara están dentro del alcance de su router wifi. • Compruebe que el indicador LED de la cámara parpadea en color verde antes de comenzar la configuración.
La aplicación indica «Fallo al configurar la red del dispositivo»	• Reinicie su cámara y conéctela de nuevo. • Algunas cámaras solo soportan 2,4 GHz, mientras que algunos routers tienen banda dual, 2.4G/5G. Compruebe que solo conecta a 2,4 GHz.
La aplicación indica « fallo al vincular»	La cámara ya está conectada al wifi, pero el enrutador está: • Desconectado de Internet • Estado de la red deficiente • La señal de wifi no es estable debido a obstáculos o interferencia electrónica
Sin imagen / señal	• Compruebe que el indicador LED de la cámara está encendido permanentemente en verde. De lo contrario, consulte la sección «Estado del LED» para conocer los detalles. • Compruebe que la cámara está adecuadamente conectada a la alimentación, usando el adaptador de corriente incluido. • Intente volver a ubicar la cámara, enrutador o ambos para mejorar la potencia de la señal.
La imagen no es clara	• Verifique que la cámara no esté sucia, ni tenga tiene polvo ni telarañas. Limpie la lente con un paño suave y limpio. • Retire la cubierta de vinilo de la lente de la cámara.
No hay sonido	• Compruebe que la función de sonido de la cámara esté encendida. • Compruebe que el sonido en el dispositivo de visualización esté alto.
El teléfono no lee el código QR	• Limpie la lente de la cámara en su teléfono móvil • Compruebe que el código QR recibe suficiente luz • No mantenga el código QR demasiado cerca de la cámara

Descargo de responsabilidad

Esta guía es únicamente informativa. Trabajar con electricidad puede ser peligroso si no se toman las precauciones de seguridad adecuadas. Si no se siente cómodo o no tiene experiencia con los procesos y herramientas que se describen en este manual, le recomendamos que contrate a un electricista profesional.

Enjoy Smart Life

FR

Guide de démarrage rapide

Floodlight Cam

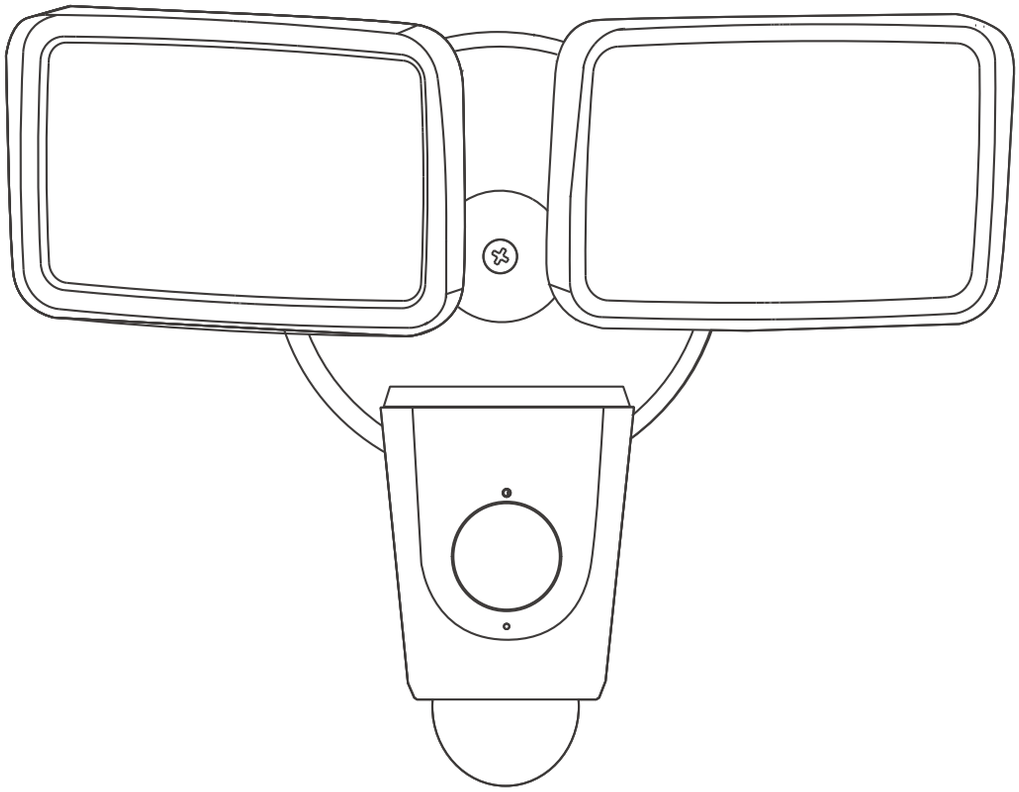

www.imoulife.com

Bienvenue

FR

Merci d’avoir choisi IMOU.
Nous nous consacrons à fournir des produits pour la maison intelligente plus faciles à utiliser. Si vous rencontrez des difficultés lors de l’utilisation du produit, veuillez contacter notre équipe technique avant de renvoyer votre produit.
Notre courriel de service :service.global@imoulife.com
Nous nous engageons à vous répondre dans les 24 heures.

Les questions les plus fréquemment posées peuvent être consultées sur le site imoulife.com/support/help

Contenu de l'emballage

FR

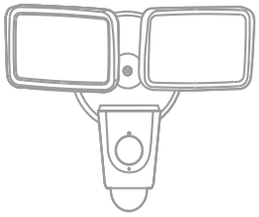

caméra avec éclairage ×1

Plaque de montage×1

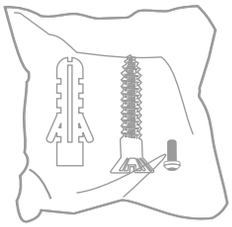

Paquet de vis ×1

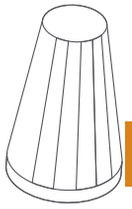

capuchon de connexion ×3

Guide de démarrage rapide ×1

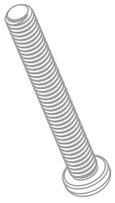

vis de support ×4

crochet ×1

vis de montage ×1

Ensemble

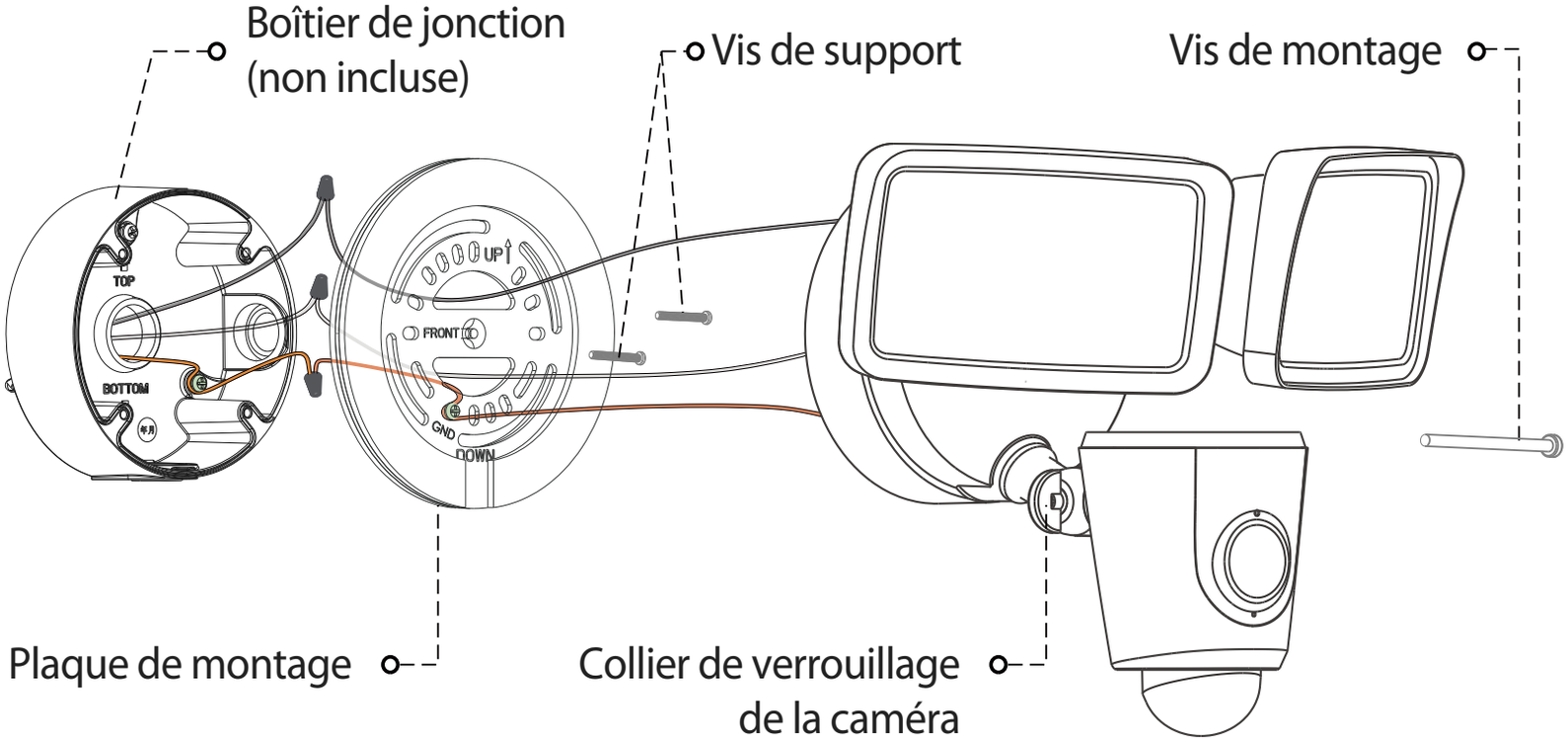

Application

Lorsque monté à 3 m du sol, avec la lentille PIR parallèle au sol, le détecteur de mouvement est optimisé pour détecter des objets de taille humaine jusqu'à une distance de 10 m.

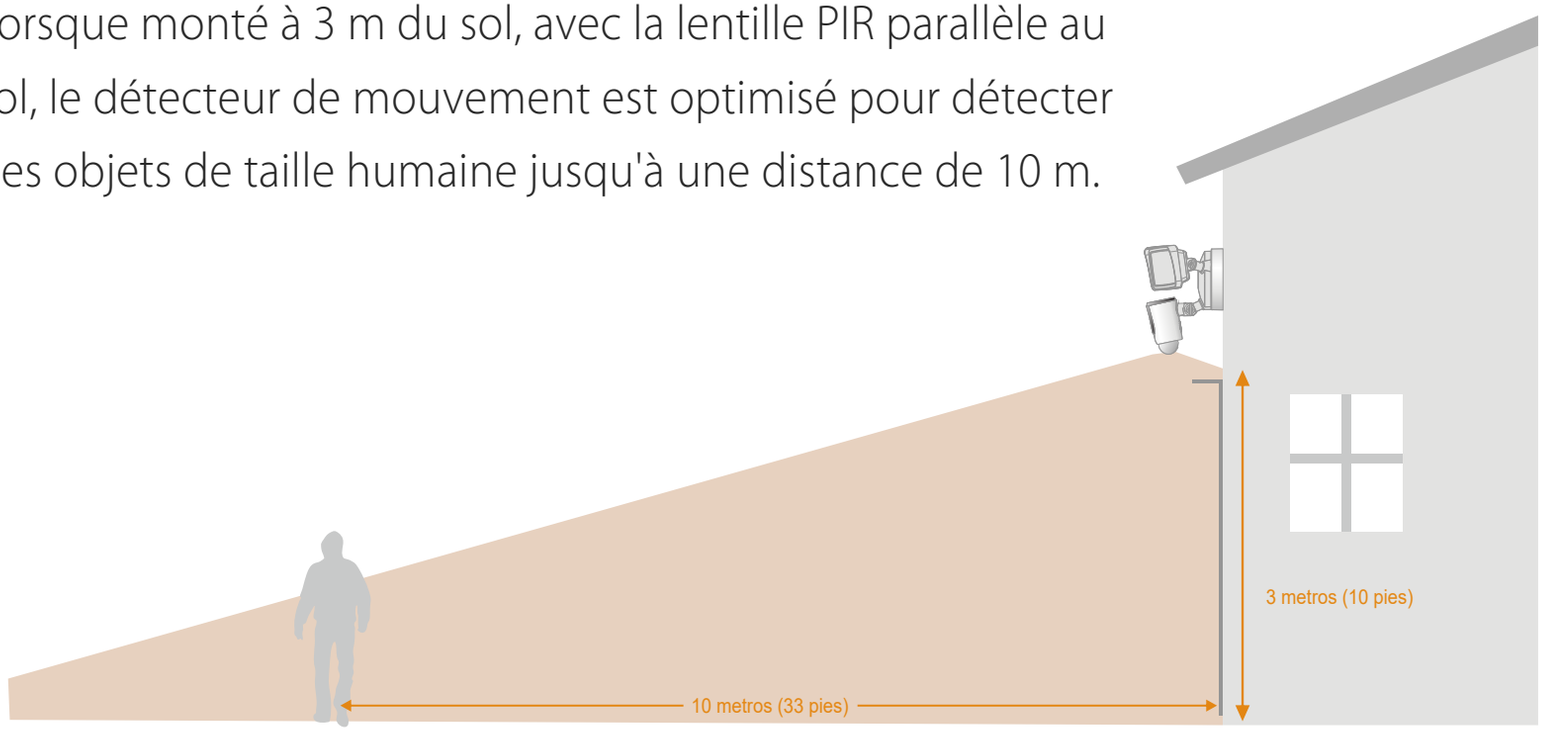

FR

Introduction à la caméra

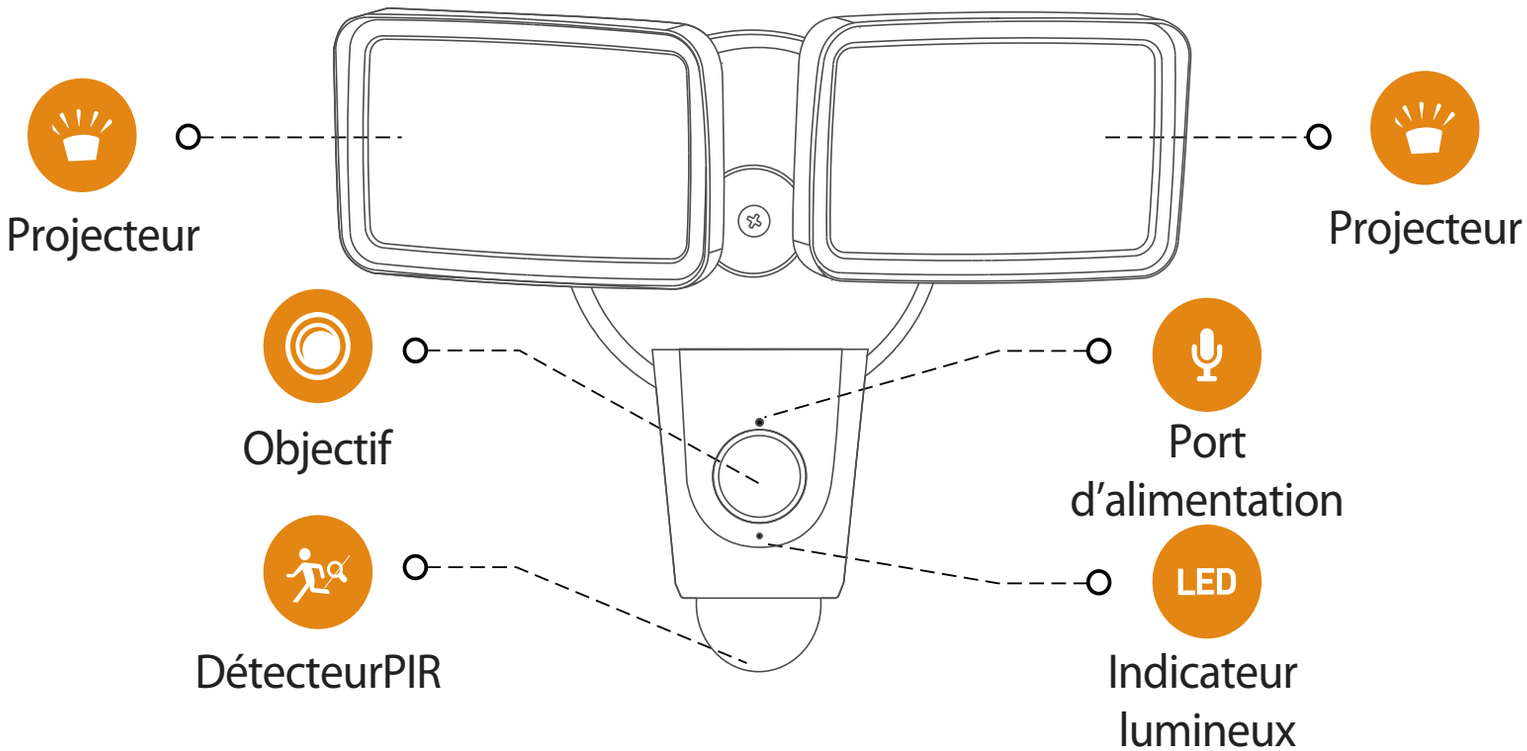

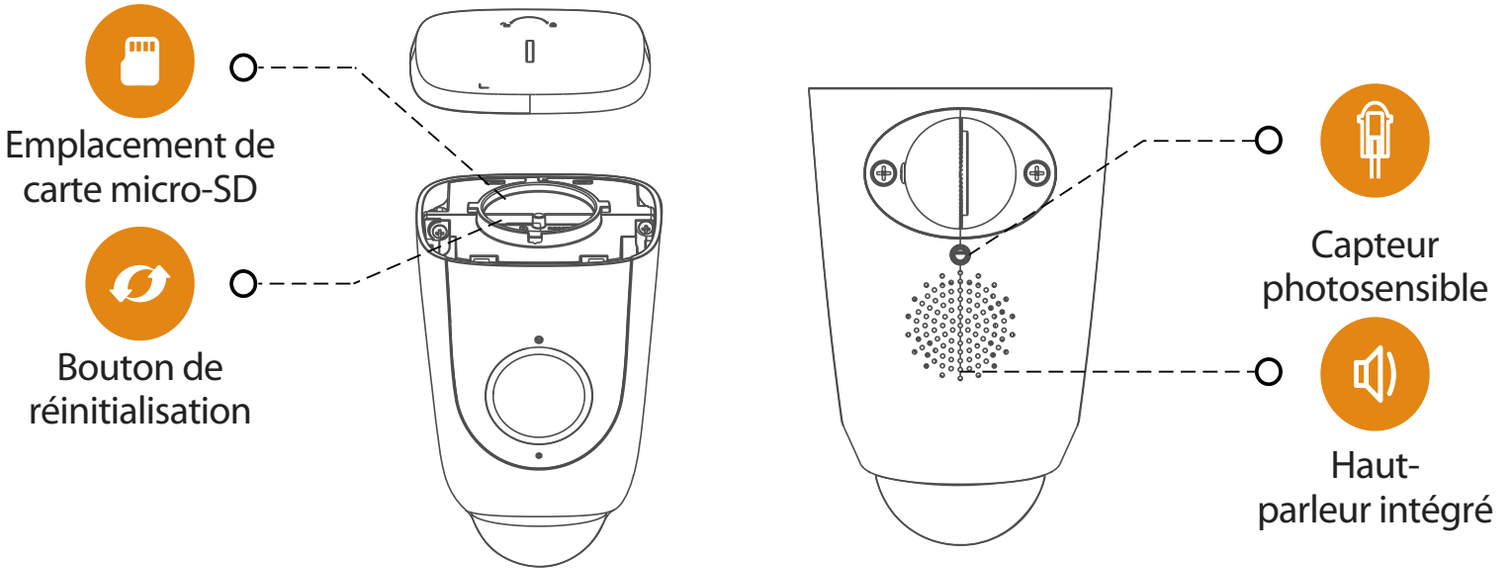

Remarque: Appuyez et maintenez la touche de réinitialisation/couplage pendant 10 secondes pour réinitialiser la caméra.

Le schéma des voyants est inclus dans le tableau suivant.

Statut du voyant	État de l'appareil
ARRÊT	• Éteint/Voyant éteint • Redémarrage après remise à zéro
Allumé en rouge	• Amorçage • Dysfonctionnement de l'appareil
Clignotant en vert	• En attente de connexion réseau • Mode de couplage des capteurs
Allumé en vert	• Fonctionnement normal
Clignotement du voyant droit	• Échec de connexion au réseau • Échec de couplage du capteur
Voyant vert et voyant rouge clignotant en alternance	• Mise à jour du micrologiciel

AVERTISSEMENT

Risque d'électrocution.

1. Assurez-vous de débrancher l'alimentation au niveau du fusible ou du disjoncteur avant de procéder à l'installation.
2. Vérifiez que la tension d'alimentation est correcte. Connectez l'appareil à une source d'alimentation de 100 à 240 V CA 50/60 Hz.
3. Veillez à ce que l'appareil est correctement mis à la terre.
4. Suivez toujours les normes du code lors de l'installation d'une connexion filaire.
5. Nous vous suggérons fortement de faire appel à un électricien agréé pour installer la caméra.

Risque d'incendie.

Ne pas connecter à proximité de surfaces combustibles ou inflammables.

FR

Remarque: Assurez-vous que la surface de montage est assez solide pour supporter le triple du poids de l'appareil.

1 Installation de la caméra

1. Avec l'alimentation coupée au disjoncteur, retirez le projecteur existant de la boîte de dérivation à laquelle il est attaché et débranchez les fils. Inspectez la boîte de dérivation pour vous assurer que l'eau ne peut pas y pénétrer.

2. Installez la plaque de montage :

   a. Avec boîte de dérivation

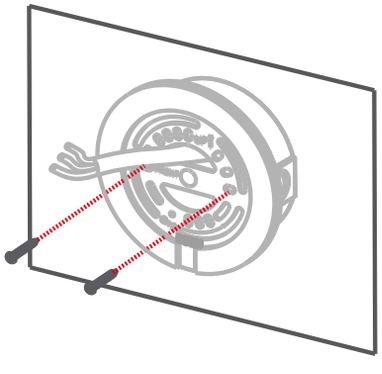

Collez la plaque de montage sur la boîte de dérivation.

b Sans boîte de dérivation

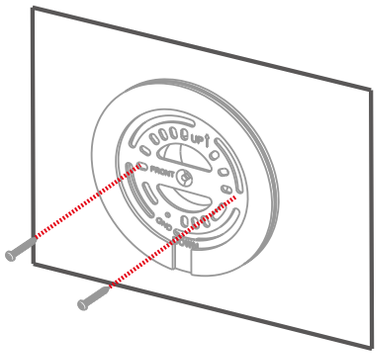

Installez la plaque de montage au milieu de l'ouverture avec les boulons d'expansion et les vis autotaraudeuses.

FR

Remarque:
1. Si une plaque de montage est également attachée à votre boîte de dérivation, retirez-la.
2. Si vous n'avez pas de boîte de dérivation existante, vous devrez mandater un électricien agréé pour en installer une. Assurez-vous également de respecter vos codes locaux.

3. Tournez les boutons de réglage pour desserrer les lumières, puis ajustez les angles de la lumière pour laisser de l'espace à la vis de fixation.
4. Accrochez une extrémité du crochet dans le trou de la plaque de montage et l'autre extrémité au bord de la caméra, afin de pouvoir libérer vos deux mains pour l'installation.

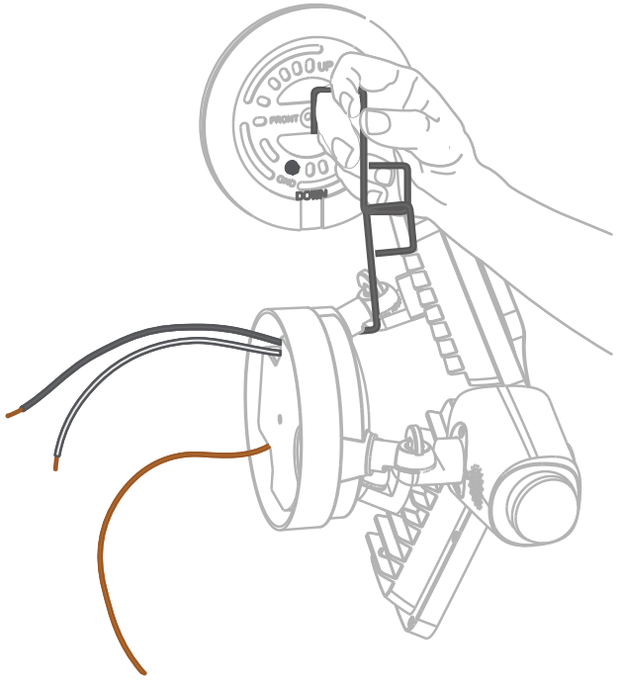

5 Le fil de cuivre de la caméra est le fil de mise à la terre. Connectez les fils de terre ensemble. Utilisez l'un des serre-fils fournis si nécessaire.

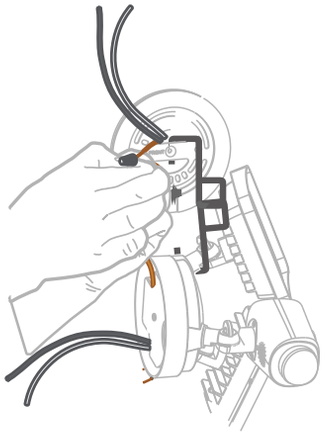

6 Connectez les fils d'alimentation.

1. Le fil blanc de la caméra est le fil neutre, connectez ce fil au fil neutre réservé.
2. Le fil noir de la caméra est un fil sous tension, connectez ce fil au fil sous tension réservé.

Fixez ces deux joints avec des serre-fils.

FR

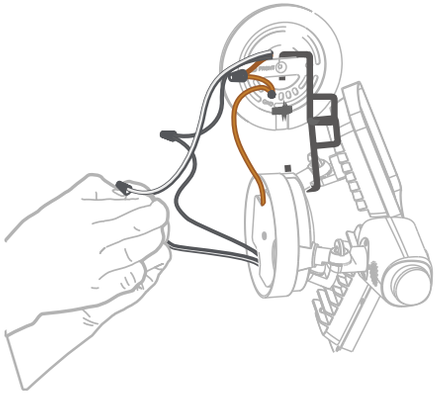

7 Rangez tous les fils, fixez la caméra à la plaque de montage et fixez la caméra avec des vis de fixation.

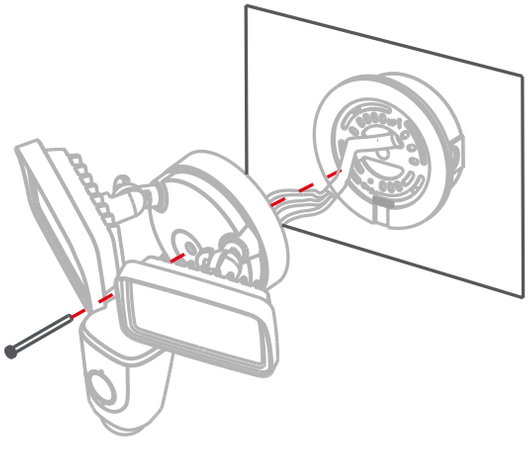

8 Ajustez la lumière et l'angle de l'objectif, et maintenez le détecteur PIR parallèle au sol pour assurer une détection optimale.

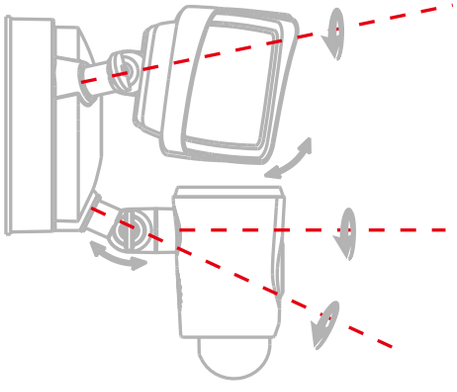

2 Télécharger l'application

FR

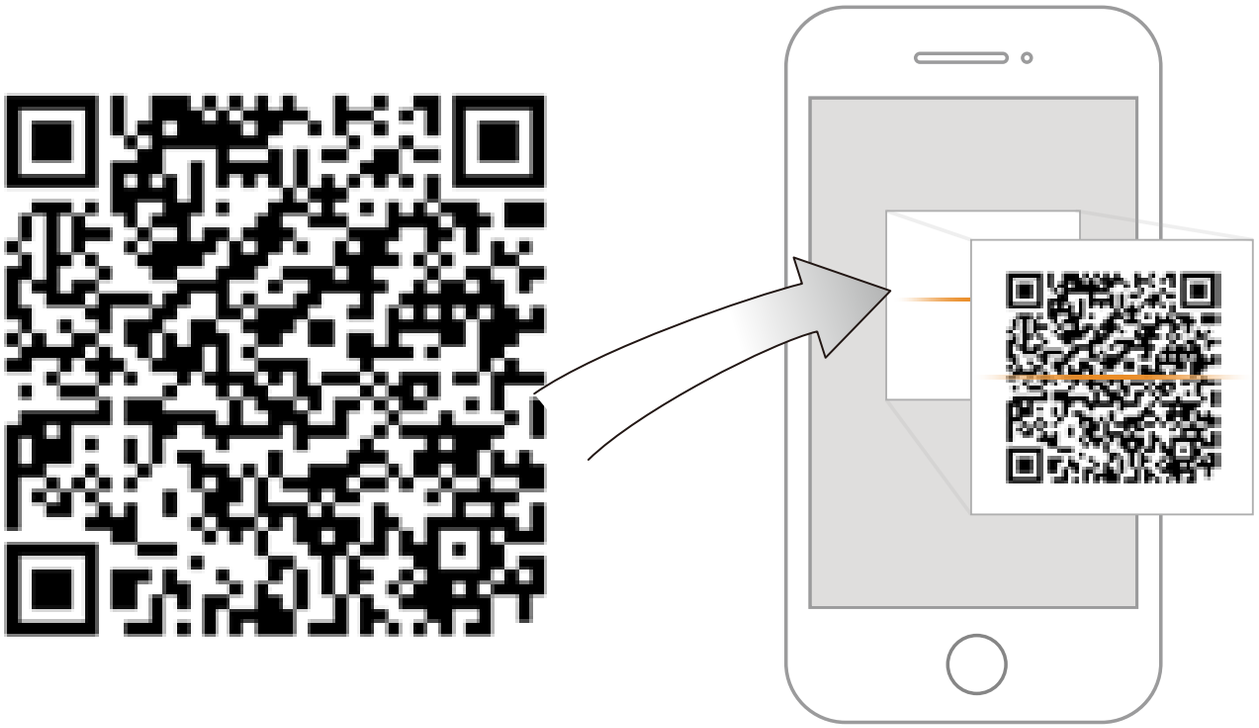

Imou Life

Download on the App Store

GET IT ON Google play

Windows

Tips

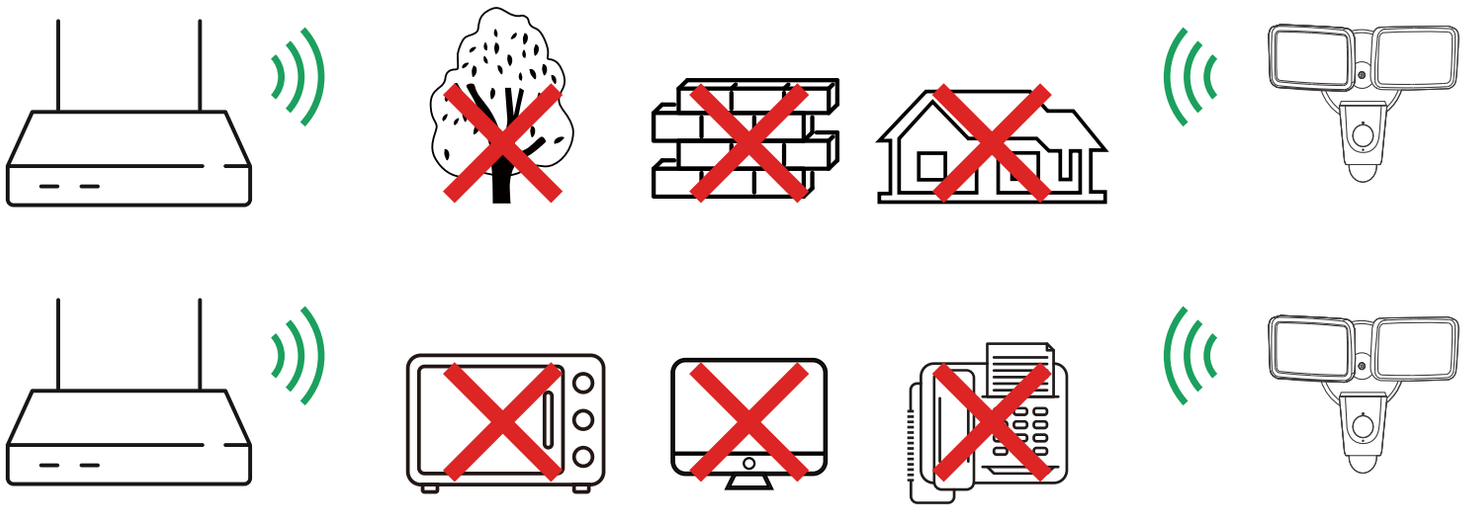

Pour garantir les meilleures performances sans fil possible, veuillez vous assurer qu'il n'y a pas d'obstacles ni d'interférences électromagnétiques entre la caméra et le routeur.

FR

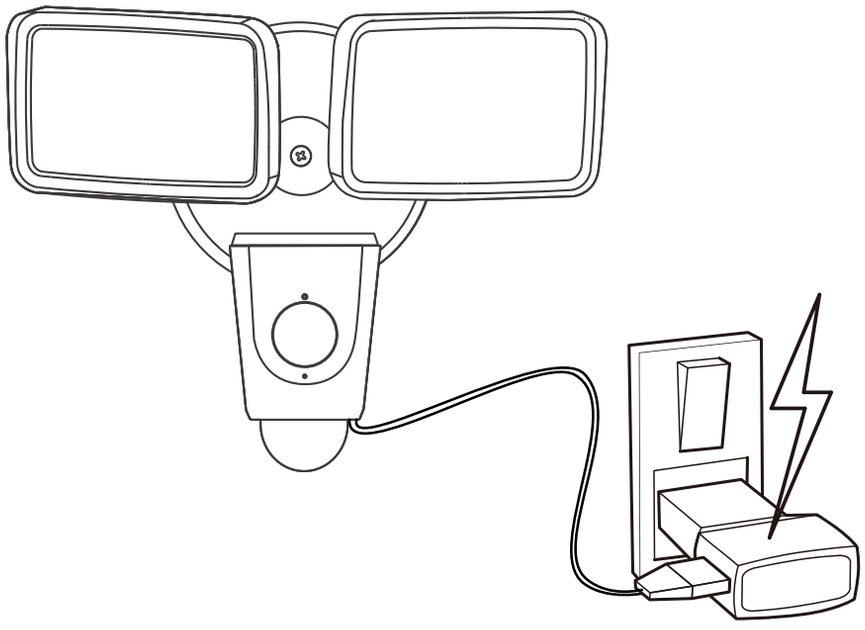

3 Ajouter un appareil à l'application

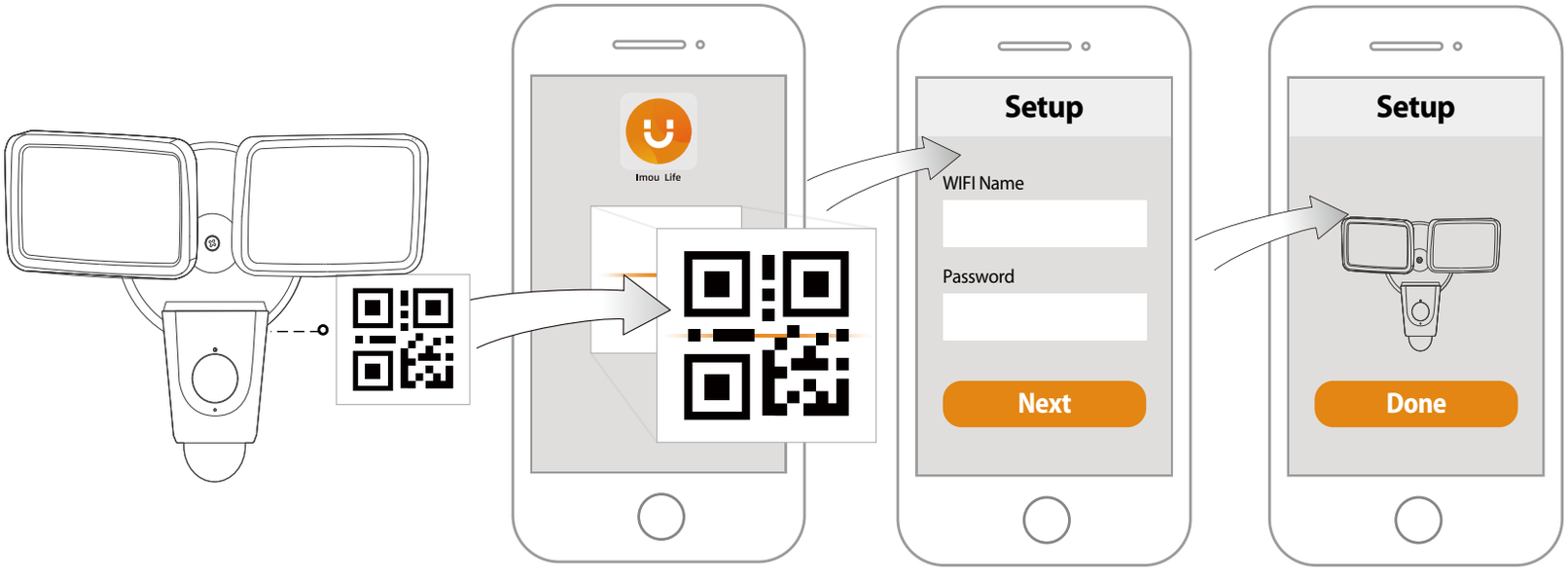

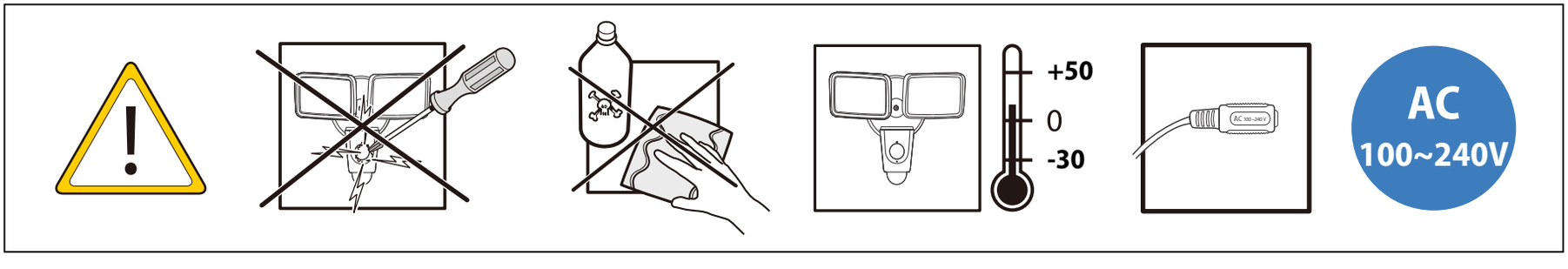

Fehlerbehebung

Problème	Solution
Impossible d'installer une caméra	• Assurez-vous que votre appareil mobile et la caméra sont à portée de votre routeur Wi-Fi. • Assurez-vous que le voyant de la caméra clignote en vert avant de commencer la configuration.
L'APP indique « Échec de la configuration du réseau de l'appareil »	• Réinitialisez votre caméra et rebranchez-la. • Certaines caméras ne prennent en charge que la bande 2,4 GHz, tandis que certains routeurs ont une double bande, 2,4 GHz/5 GHz. Assurez-vous de ne vous connecter que sur la bande 2,4 GHz.
L'application indique « Échec de la liaison »	La caméra est déjà connectée au Wi-Fi, mais le routeur est : • Non connecté à Internet • Mauvais état du réseau • Le signal Wi-Fi n'est pas stable en raison d'obstacles ou d'interférences électroniques.
Pas d'image/de signal	• Assurez-vous que le voyant de la caméra clignote en vert de façon continue. Voir la section « État du voyant » pour plus de détails, le cas échéant. • Assurez-vous que la caméra est correctement connectée à l'alimentation en utilisant l'adaptateur d'alimentation USB prévu à cet effet. • Essayez de repositionner la caméra, le routeur ou les deux pour améliorer la puissance du signal.
L'image n'est pas claire	• Vérifiez que l'objectif de la caméra ne contient pas de saleté, de poussière ou de toiles d'araignées. Nettoyez la lentille à l'aide d'un chiffon doux et propre. • Retirez le couvercle en vinyle de l'objectif de la caméra.
Pas de son	• Assurez-vous que la fonction audio de la caméra est activée. • Assurez-vous que le son est allumé sur l'appareil de visualisation.
Le téléphone ne lit pas le code QR	• Nettoyez l'objectif de la caméra de votre smartphone • Veillez à ce que le code QR soit suffisamment clair • Ne tenez pas le code QR trop près de la caméra

FR

Avertissement

Ce guide est fourni à titre informatif uniquement. Travailler avec de l'électricité peut être dangereux à moins que des précautions de sécurité appropriées ne soient prises. Si vous n'êtes pas à l'aise ou n'avez pas d'expérience avec les processus et les outils décrits dans ce manuel, nous vous recommandons de faire appel à un électricien agréé.

Enjoy Smart Life

Guida Rapida

IT

Floodlight Cam

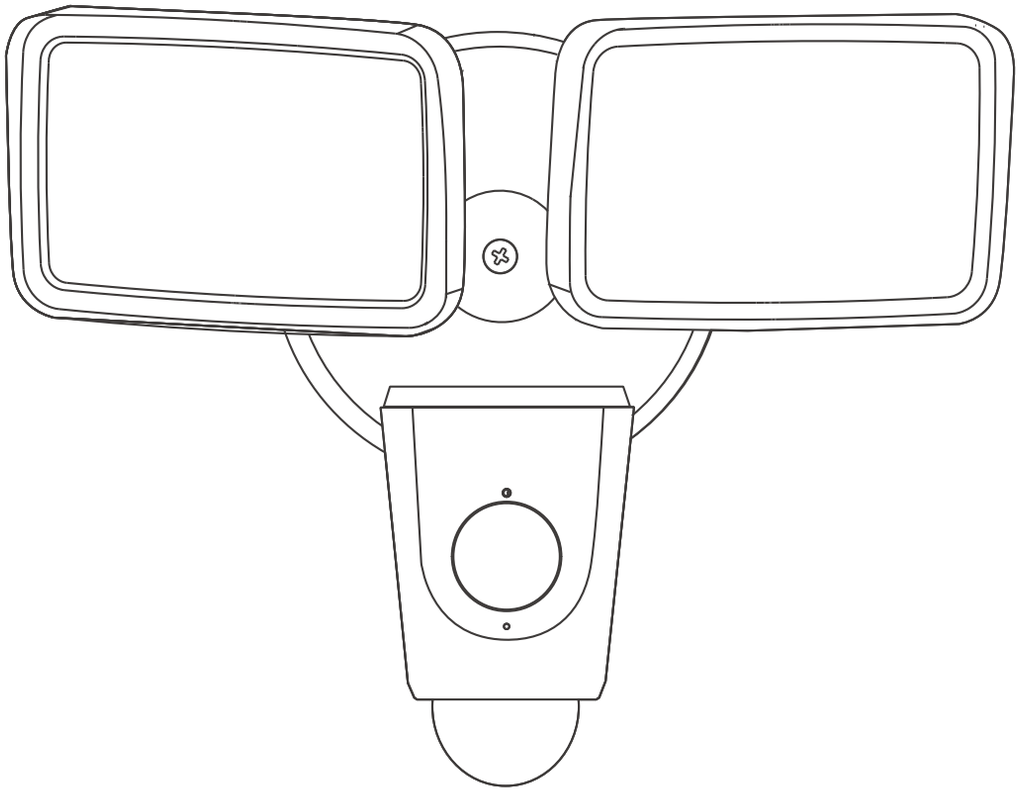

www.imoulife.com

Benvenuti

IT

Grazie per aver scelto IMOU.
Il nostro obiettivo è quello di fornire prodotti per la domotica più facili da utilizzare. In caso di problemi durante l'utilizzo del prodotto, si prega di contattare il nostro team di assistenza prima di restituire il prodotto.
La nostra e-mail per il servizio di assistenza:
service.global@imoulife.com
Promettiamo di rispondere entro 24 ore.

Le risposte alle domande più frequenti sono disponibili all'indirizzo imoulife.com/support/help

Contenuto della confezione

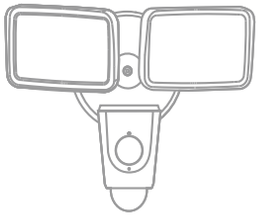

telecamera con riflettore ×1

Piastra di montaggio×1

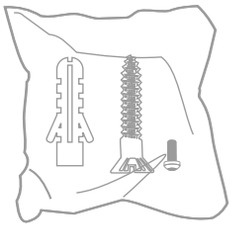

confezione di viti ×1

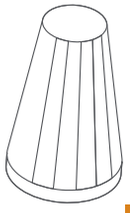

morsetti ×3

IT

Guida introduttiva ×1

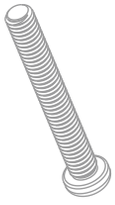

viti per staffa ×4

gancio ×1

vite di fissaggio ×1

Montaggio

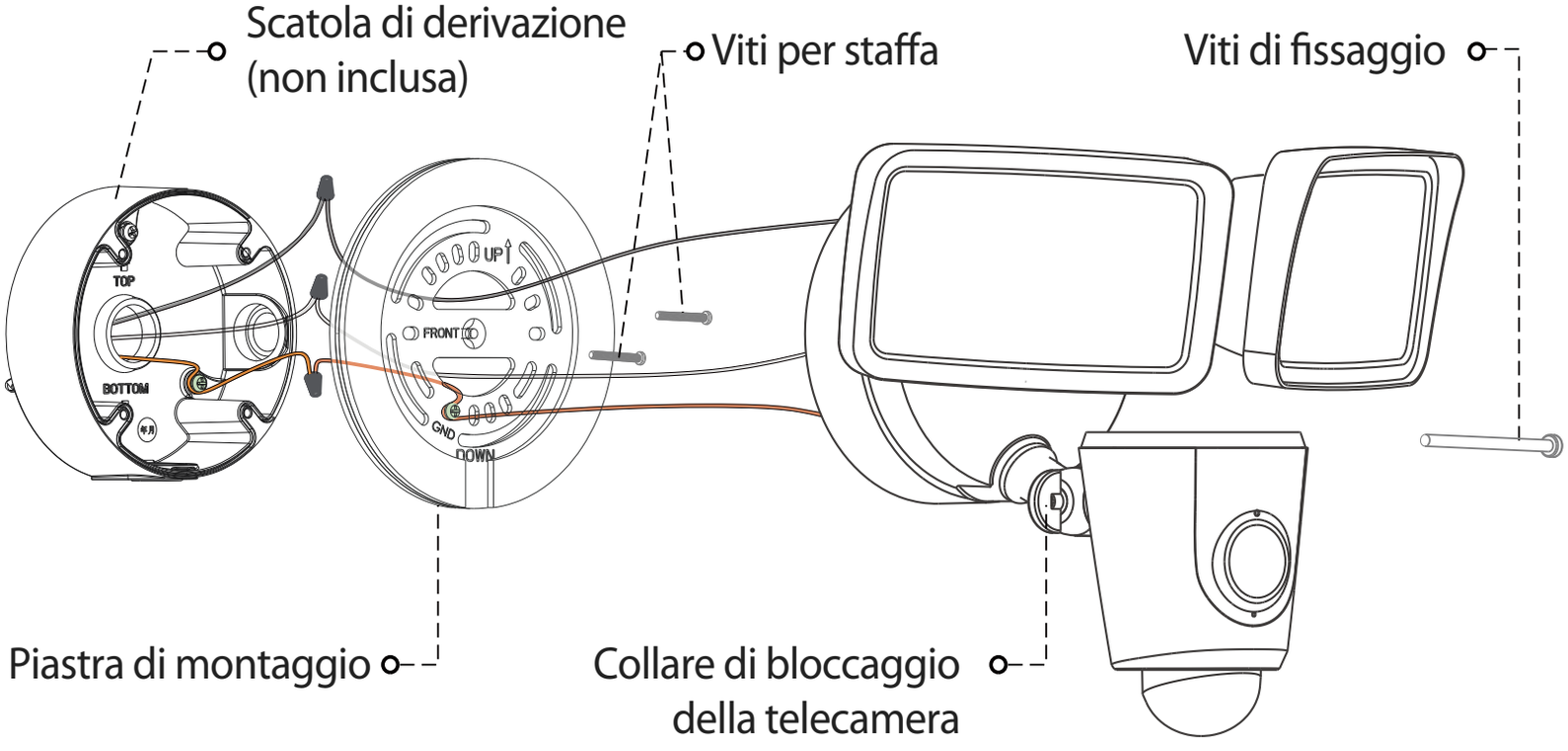

Utilizzo

Il montaggio del rilevatore di movimenti a 3 metri (10 piedi) di altezza, con l'obiettivo PIR parallelo al suolo, ottimizza il rilevamento di oggetti delle dimensioni di una persona fino a 10 metri (33 piedi) di distanza.

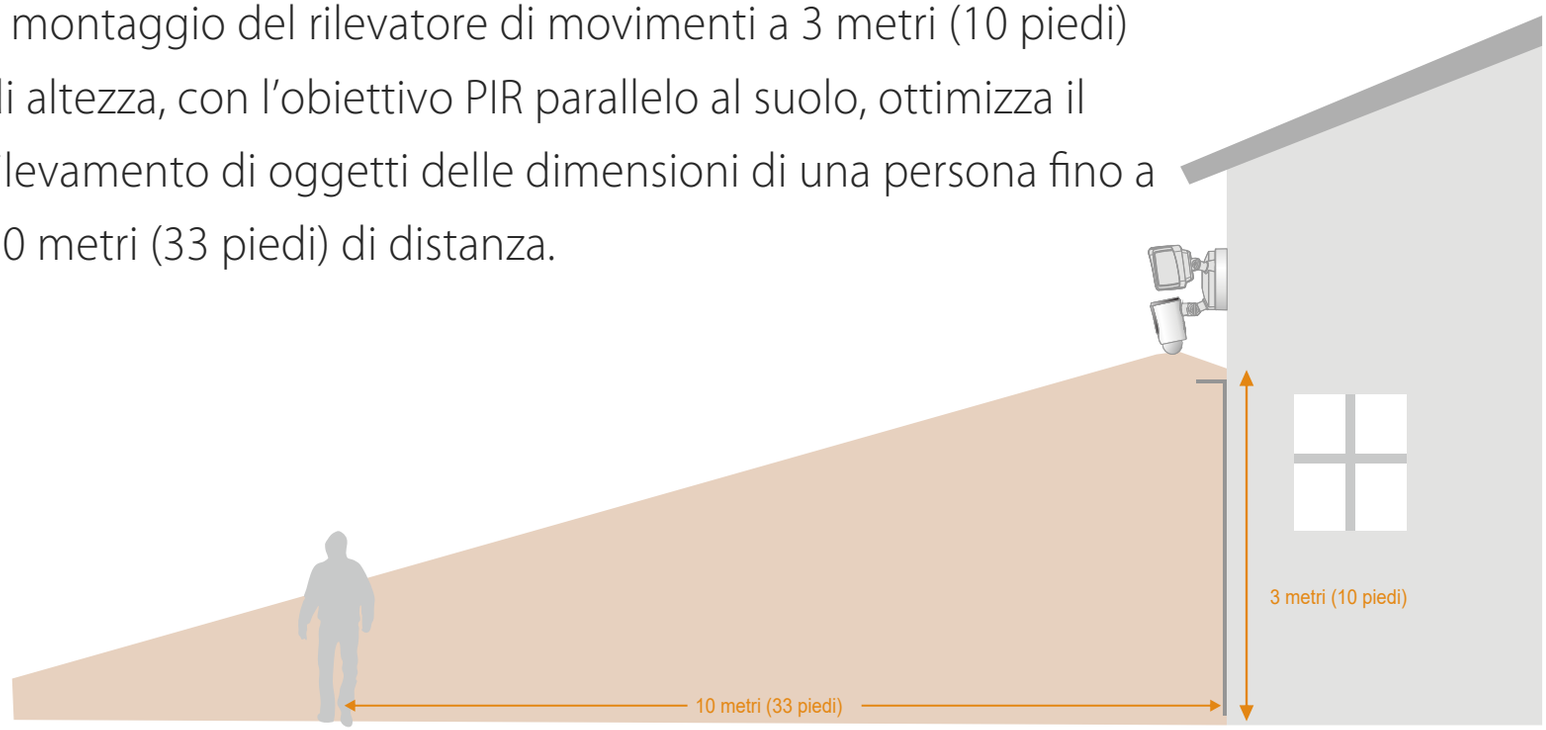

Introduzione alla telecamera

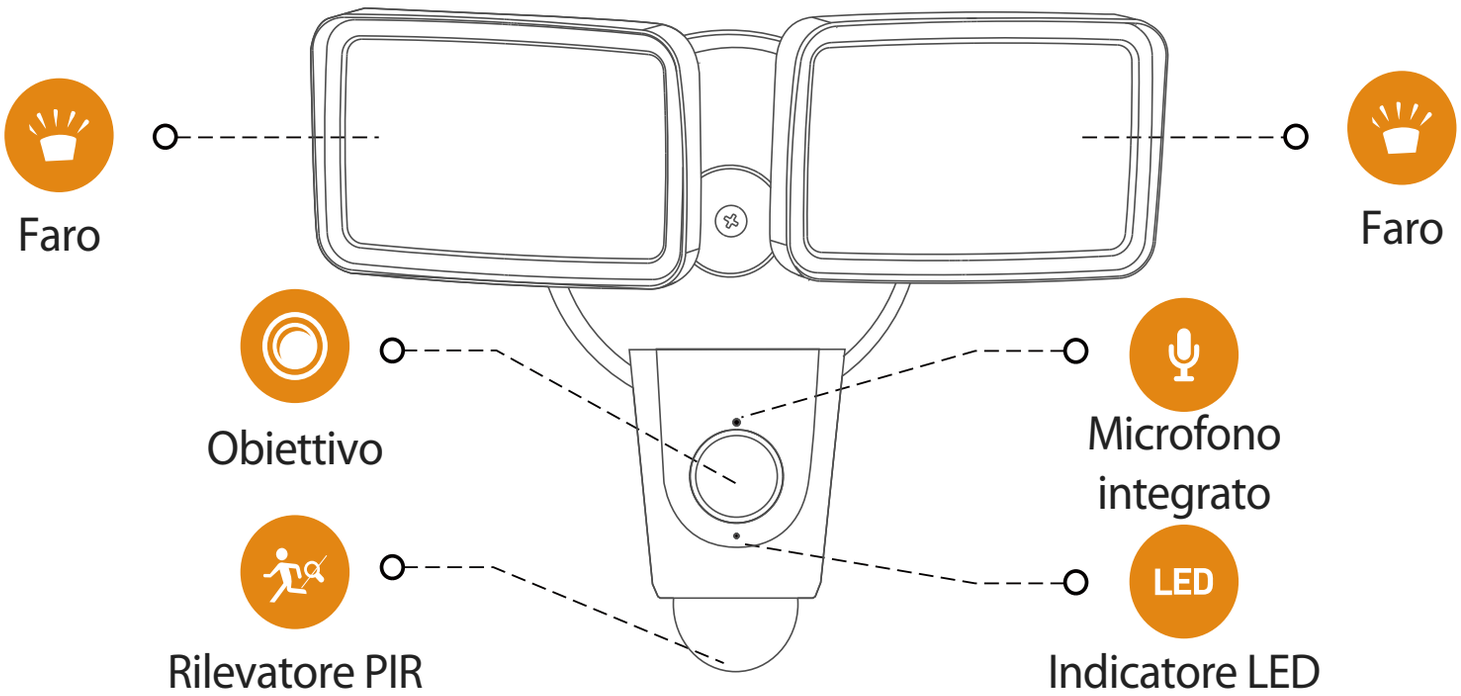

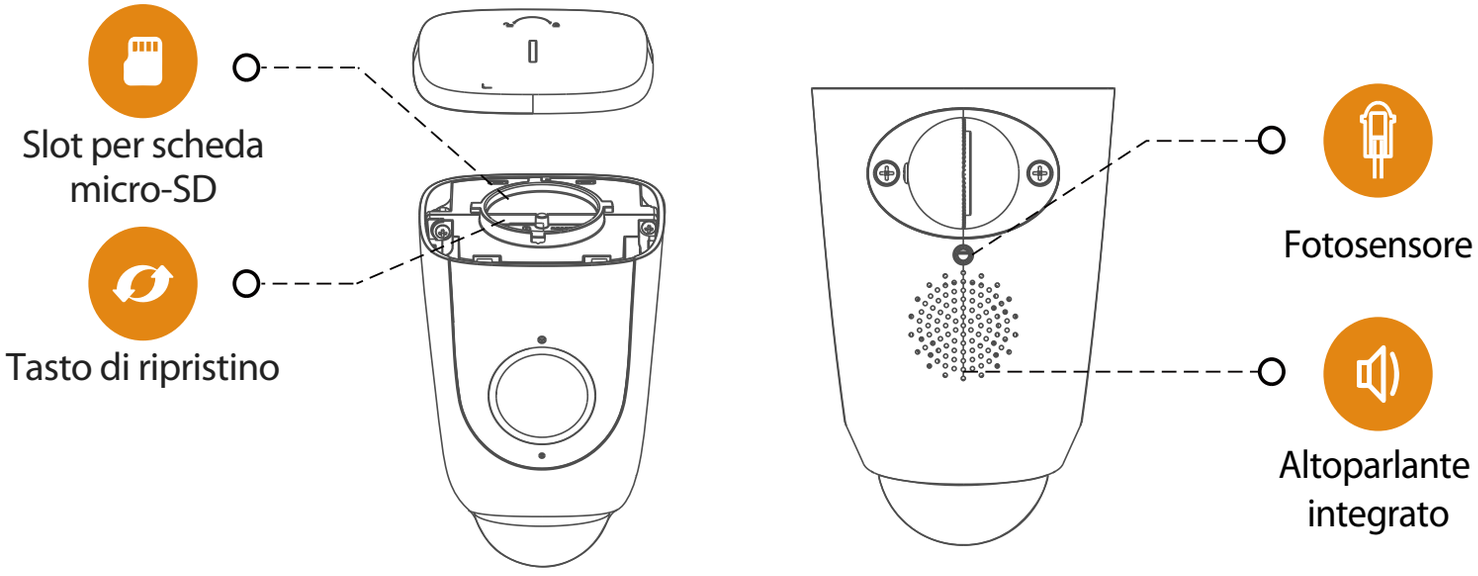

IT

Nota: Tenere premuto per 10 secondi il pulsante Reimposta/Associa per reimpostare la telecamera.

Gli indicatori LED sono descritti nella tabella seguente.

Stato LED	État de l'appareil
SPENTO	• Spento/LED spento • Riavvio dopo il ripristino
Luce rossa accesa	• Avvio • Malfunzionamento del dispositivo
Luce verde lampeggiante	• In attesa di rete • Modalità associazione sensore
Luce verde accesa	• Funzionamento normale
Luce rossa lampeggiante	• Connessione di rete non riuscita • Abbinamento sensore non riuscito
La luce verde e quella rossa lampeggiano in alternanza	• Aggiornamento del firmware

AVVERTENZA

Rischio di scariche elettriche.

1. Scollegare l'alimentazione a monte del fusibile o mediante l'interruttore generale, prima dell'installazione.
2. Verificare che la tensione di alimentazione sia corretta. Collegare l'apparecchio a una fonte di alimentazione a 100-240 VCA, 50/60 Hz.
3. Collegare correttamente a terra il prodotto.
4. Seguire sempre le leggi vigenti, quando si installa una connessione cablata.
5. Per l'installazione delle telecamera consigliamo vivamente di rivolgersi a un elettricista autorizzato.

IT

Rischio di incendio.

Non eseguire collegamenti in prossimità di superfici combustibili o infiammabili.

Nota: Verificare che la superficie di montaggio sia abbastanza resistente da sopportare almeno tre volte il peso del dispositivo.

1 Installazione della telecamera

1. Con l'interruttore generale aperto, rimuovere il proiettore esistente dalla cassetta di derivazione a cui è collegato e scollegare i fili. Ispezionare la cassetta di derivazione per verificare che l'acqua non possa entrarvi.
2. Installare la piastra di montaggio:

   a. Con cassetta di derivazione

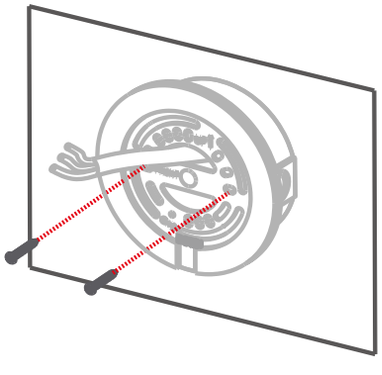

Fissare la piastra di montaggio alla cassetta di derivazione.

b Senza cassetta di derivazione

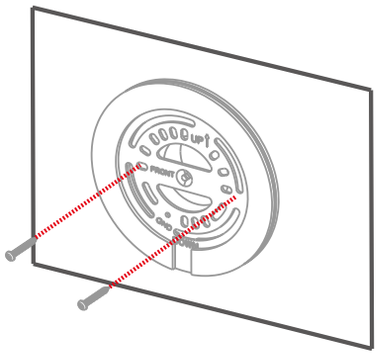

Installare la piastra di montaggio al centro dell'apertura con i bulloni a espansione e le viti autofilettanti.

IT

Nota:
1. Se alla cassetta di derivazione è fissata una piastra di montaggio, rimuovere anche quest'ultima.
2. Se non è disponibile una cassetta di derivazione, occorre incaricare un elettricista autorizzato di installarne una. Inoltre si dovranno sempre rispettare le norme locali.

3. Ruotare i pomelli di regolazione per allentare il fissaggio delle luci, quindi regolare gli angoli di illuminazione in modo da lasciare lo spazio necessario per la vite di montaggio.

4. Fissare un'estremità del gancio al foro della piastra di montaggio e l'altra estremità al bordo della telecamera, in modo da avere entrambe le mani libere per l'installazione.

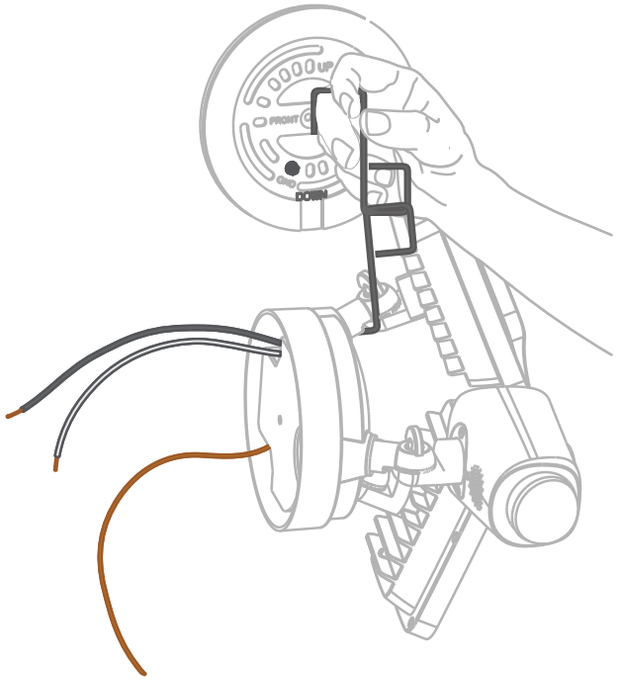

5 Il filo di rame della telecamera è un filo di terra. Collegare tra loro i fili di terra nello stesso punto; se necessario, utilizzare uno dei dadi dei cavi in dotazione.

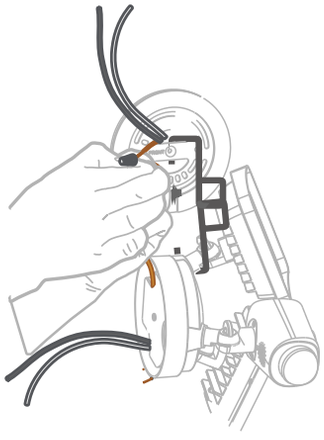

6 Collegare i cavi di alimentazione.

1. Il filo bianco della telecamera è il neutro; collegarlo al neutro del circuito di alimentazione.
2. Il filo bianco della telecamera è la fase; collegarlo alla fase del circuito di alimentazione.

Fissare le due giunzioni con dadi metallici.

IT

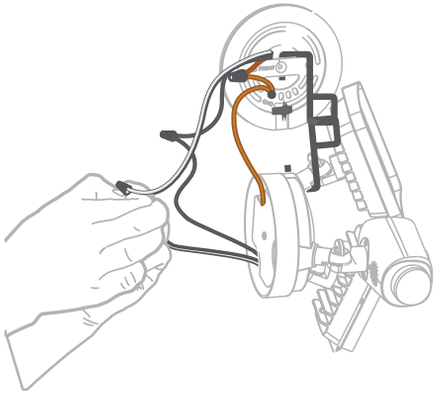

7 Riporre tutti i fili, collegare la telecamera alla piastra di montaggio e fissarla con le viti di montaggio.

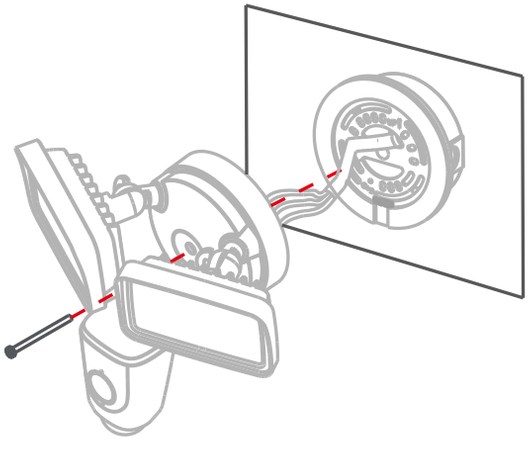

8 Regolare l'angolo della luce e quello dell'obiettivo e tenere il rilevatore PIR parallelo al suolo per un rilevamento ottimale.

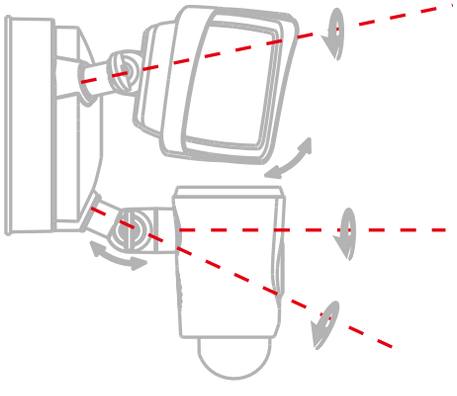

2 Scarica l'app

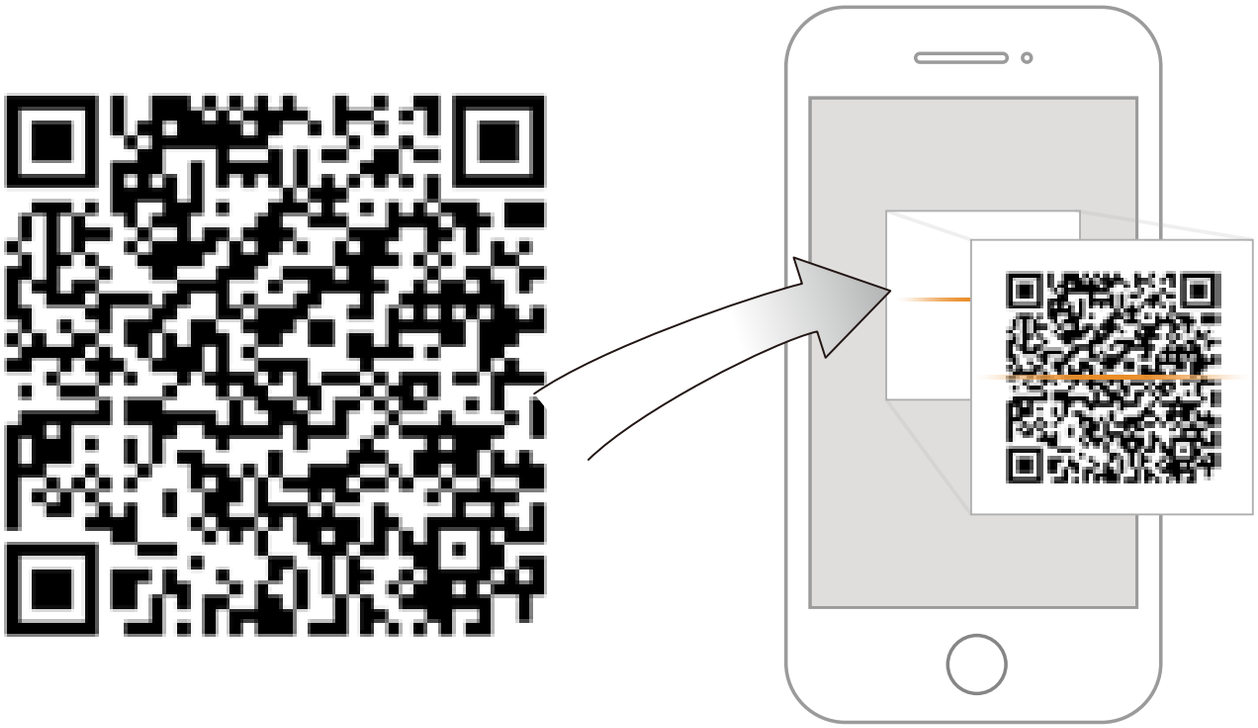

IT

Imou Life

Download on the App Store

GET IT ON Google play

Windows

Tips

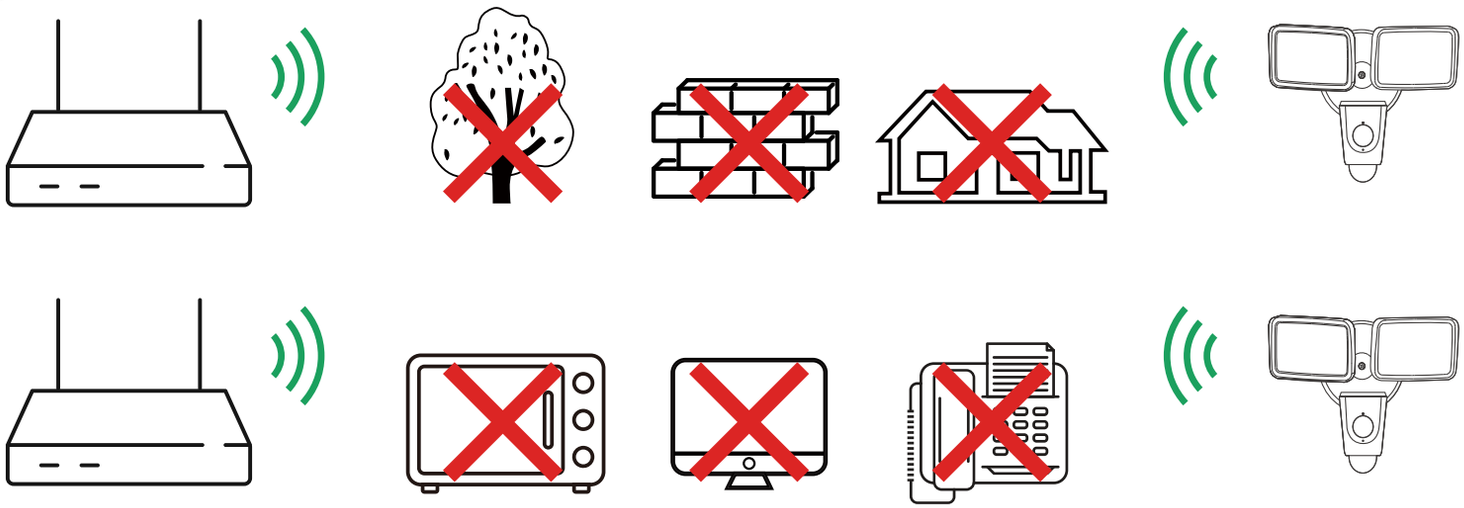

Per garantire le migliori prestazioni wireless possibili, assicurarsi che non ci siano ostacoli e interferenze elettromagnetiche tra la telecamera e il router.

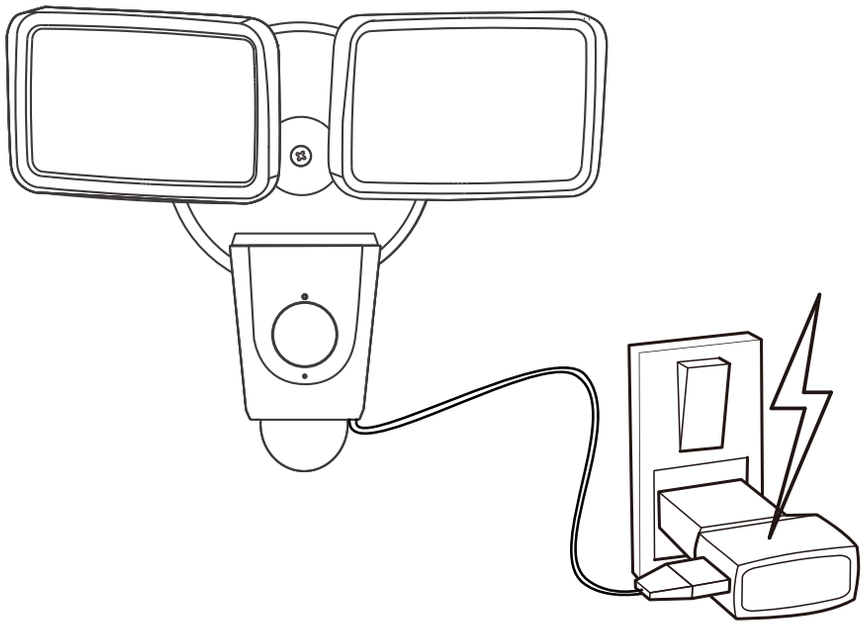

3 Aggiungere il dispositivo all'app

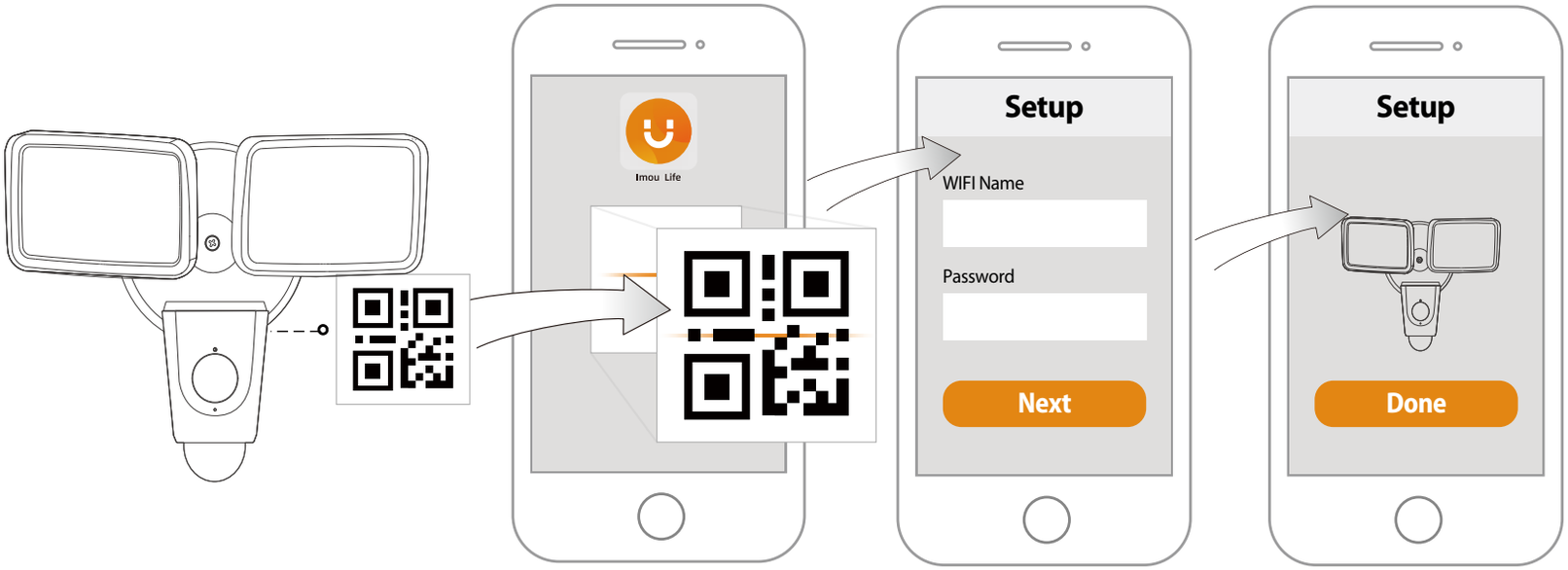

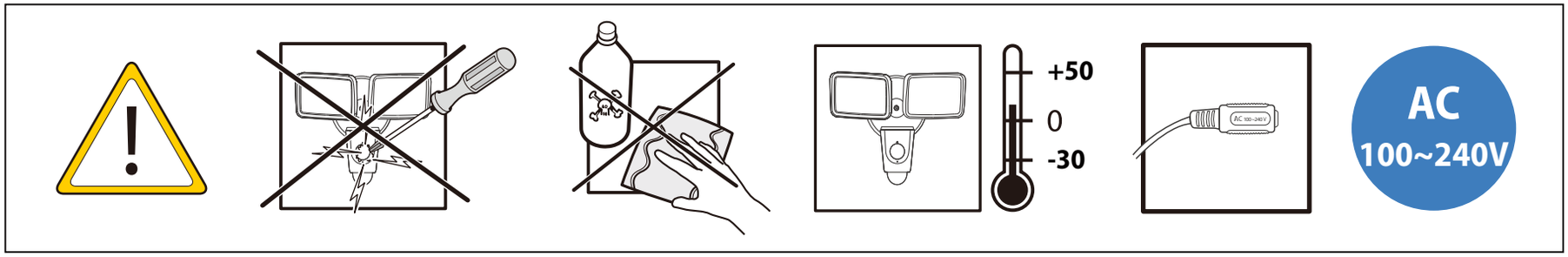

Risoluzione dei problemi

Problema	Soluzione
Impossibile impostare la telecamera	• Assicurarsi che il dispositivo mobile e la telecamera si trovino nel raggio d'azione del router Wi-Fi. • Assicurarsi che l'indicatore LED della telecamera lampeggi con luce verde prima di cominciare l'impostazione.
L'app mostra il messaggio " Impossibile configurare la rete del dispositivo"	• Resettare la telecamera e collegarla di nuovo. • Alcune telecamere supportano solo la frequenza 2,4 GHz, mentre alcuni router sono a doppia banda (2,4/5 GHz). Accertarsi di utilizzare solo la connessione da 2,4 GHz.
L'app mostra la notifica "Associazione non riuscita"	La telecamera è già connessa alla rete Wi-Fi, ma il router: • Non è connesso a Internet • Ha una scarsa qualità del segnale di rete • Il segnale Wi-Fi non è stabile a causa di ostacoli e interferenze elettroniche
Assenza di immagine/segnale	• Assicurarsi che l'indicatore LED della telecamera lampeggi con luce verde. In caso contrario, fare riferimento alla sezione "Stato LED" per maggiori dettagli. • Assicurarsi che la telecamera sia correttamente connessa alla fonte di alimentazione tramite l'alimentatore USB. • Provare a modificare la posizione della telecamera o del router o di entrambi i dispositivi per migliorare la potenza del segnale.
L'immagine non è chiara	• Controllare che l'obiettivo della fotocamera sia libero da sporco, polvere o ragnatele. Pulire l'obiettivo con un panno morbido inumidito. • Rimuovere il coperchio in vinile dall'obiettivo della telecamera.
Non c'è suono	• Accertarsi che la funzione audio della telecamera sia attiva. • Accertarsi che l'audio del dispositivo ricevente sia acceso.
Il telefono non legge il codice QR	• Pulire l'obiettivo della fotocamera dello smartphone • Accertarsi che il codice QR sia ben illuminato • Non tenere il codice QR troppo vicino alla fotocamera dello smartphone

Esclusione di responsabilità

Questa guida è fornita solo a scopo informativo. Lavorare sui dispositivi elettrici può essere pericoloso se non si adottano tutte le opportune misure di sicurezza. Chi non ha dimestichezza ed esperienza con le procedure e gli strumenti di cui al presente manuale è invitato a rivolgersi a un elettricista autorizzato.

Enjoy Smart Life

Snelstartgids

Floodlight Cam

NL

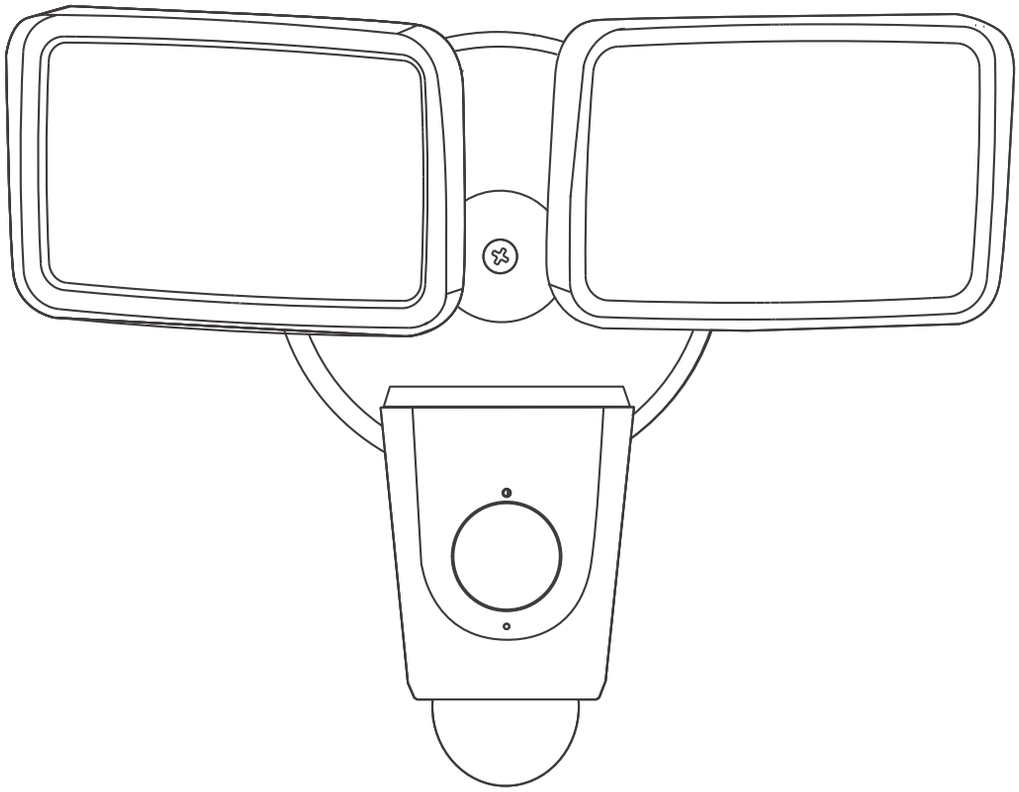

www.imoulife.com

Welkom

NL

Bedankt dat u voor Imou heeft gekozen.

Onze toewijding is om u eenvoudige Smart Home producten te bieden. Als u problemen ervaart met het gebruik van uw product, neem dan eerst contact op met onze service team: service.global@imoulife.com

Inhoud verpakking

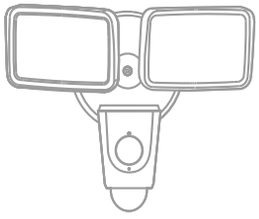

Schijnwerpercamera ×1

Montageplaat×1

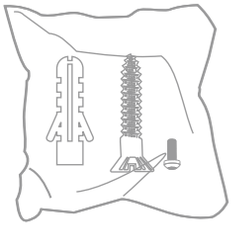

Schroefpakket ×1

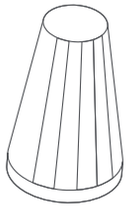

Lasdop ×3

NL

Snelstarthandleiding ×1

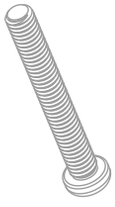

Beugelschroef ×4

Haak ×1

Bevestigingsschroef ×1

Montage

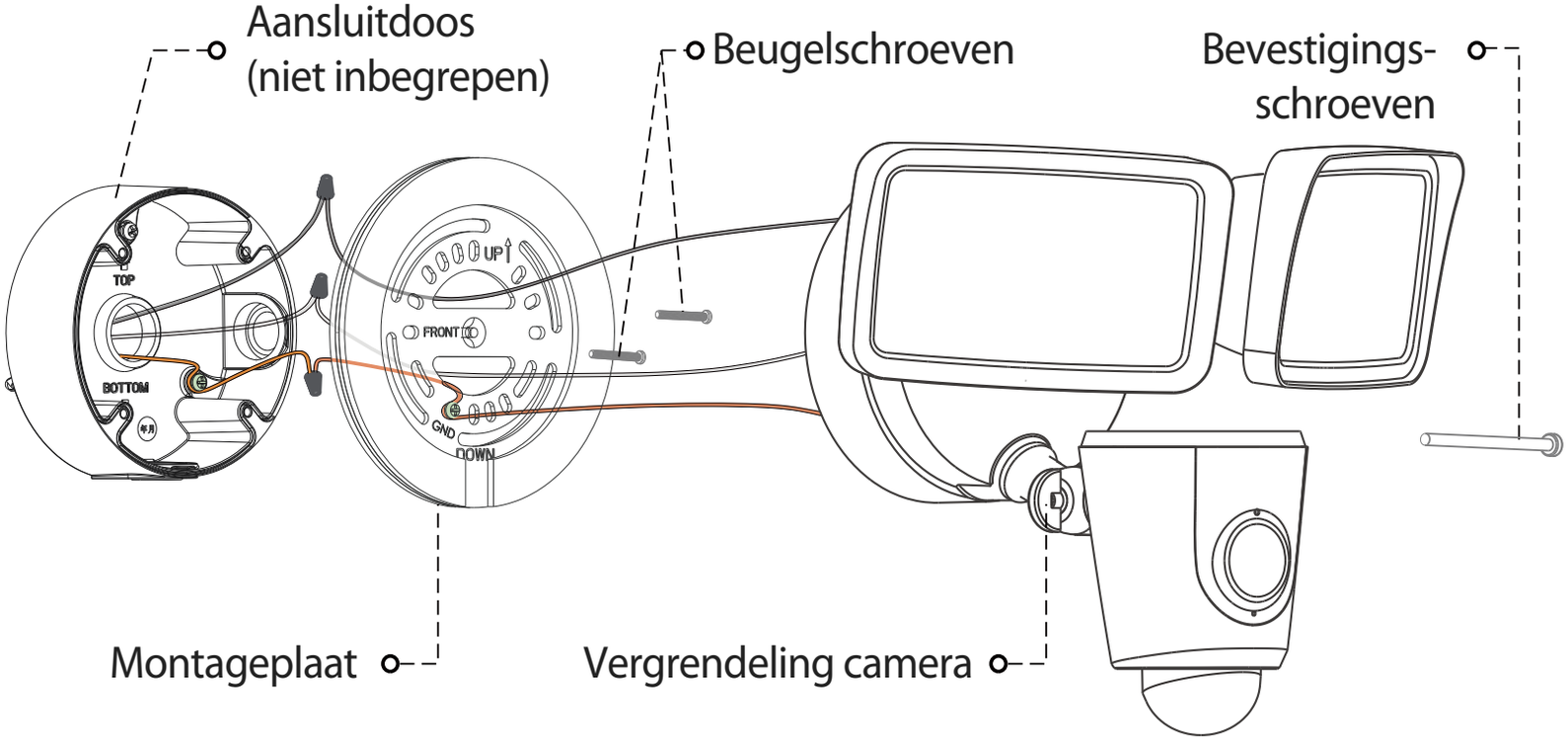

Toepassing

Bij montage op 3 m van de grond, met de PIR-lens evenwijdig aan de grond, wordt de bewegingsdetector geoptimaliseerd om objecten van menselijke grootte op 10 m te detecteren.

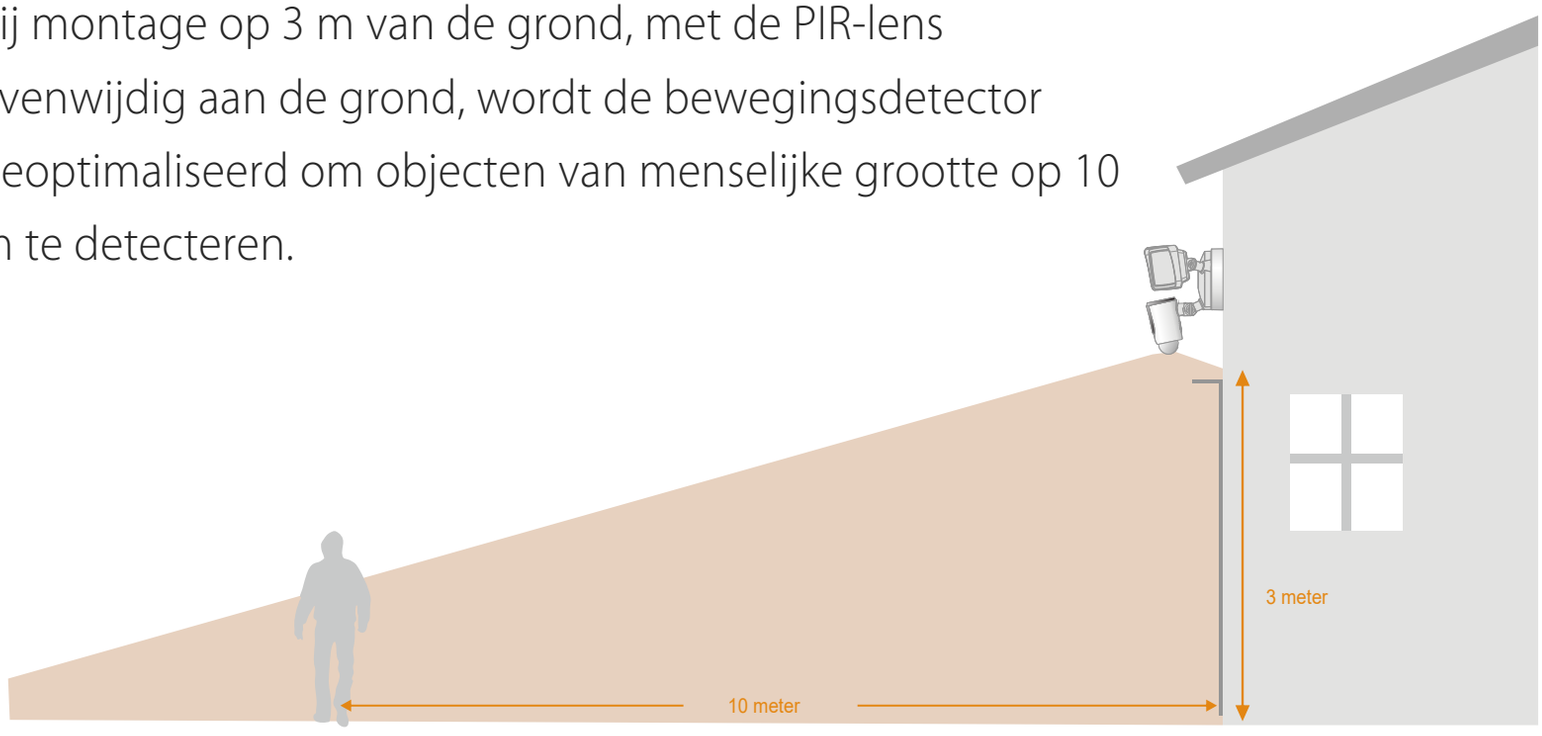

NL

Introductie camera

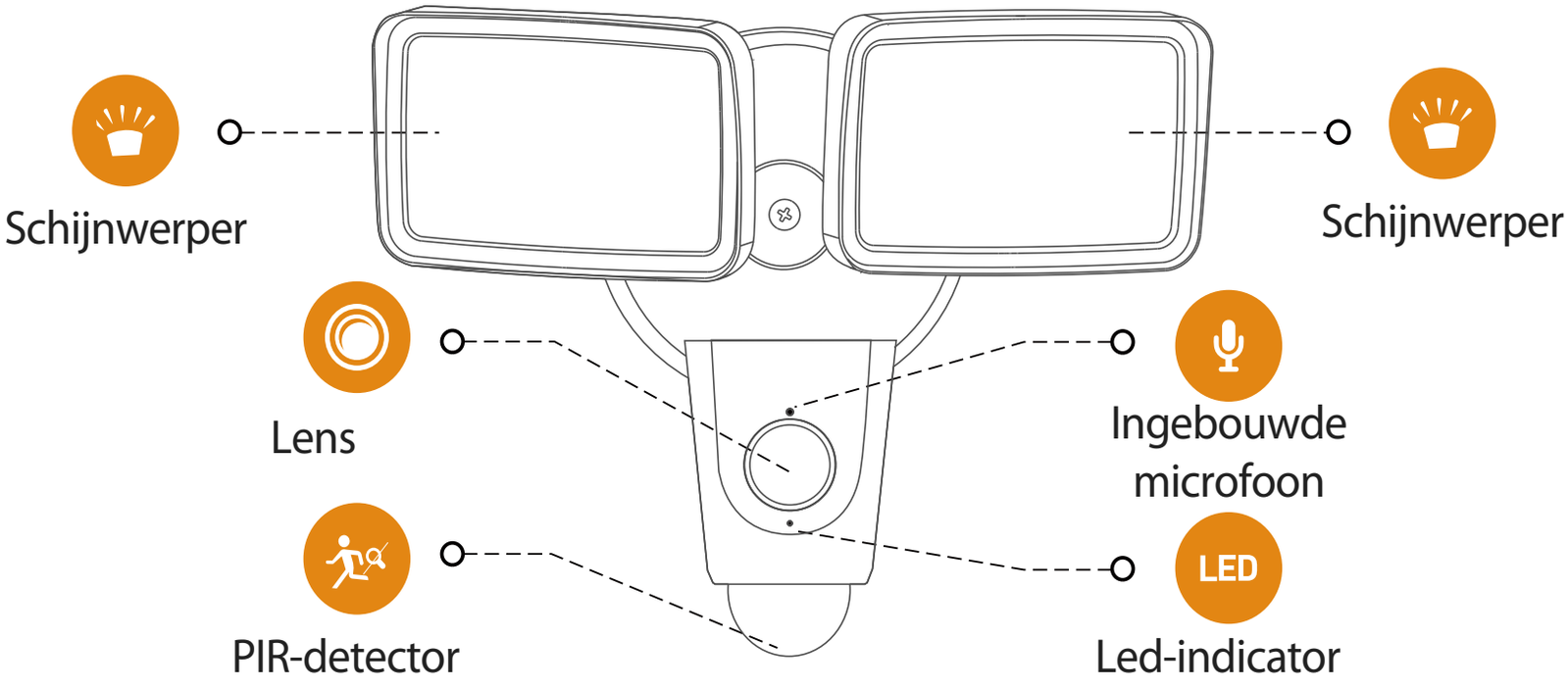

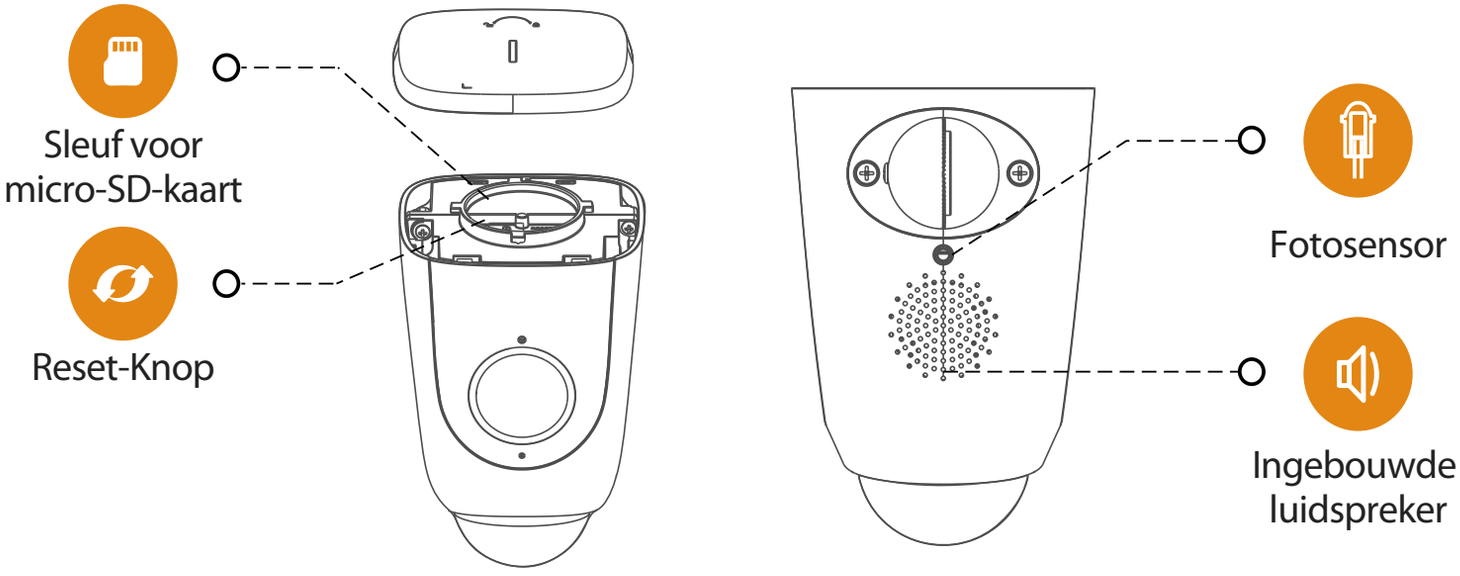

NL

Opmerking: Druk de reset-/koppelknop 10 seconden in om de camera te resetten.
Het patroon van led-indicatoren wordt weergegeven in de volgende tabel.

Ledstatus	Apparaatstatus
UIT	• Uitgeschakeld/led uit • Opnieuw opstarten na reset
Rood lampje aan	• Bezig met opstarten • Storing van het apparaat
Groen lampje knippert	• Wachten op netwerk • Sensor koppelingsmodus
Groen lampje aan	• Werkt zoals dat moet
Rood lampje knippert	• Netwerkverbinding mislukt • Fout koppelingssensor
Groen lampje en rood lampje knipperen afwisselend	• Bijwerken firmware

WAARSCHUWING

Risico op elektrische schok.

1. Zorg ervoor dat u de stroom in de meterkast uitschakelt voordat u de installatie uitvoert.
2. Controleer of de voedingsspanning correct is. Sluit het armatuur aan op een 100~240 V AC 50/60 Hz stroombron.
3. Aard het armatuur.
4. Volg altijd de normen bij het installeren van een bekabelde verbinding.
5. We raden u ten zeerste aan om een elektricien in te huren om de camera te installeren.

NL

Risico op brand.

Niet aansluiten in de buurt van brandbare of ontvlambare oppervlakken.

Opmerking: Zorg ervoor dat het montageoppervlak sterk genoeg is om minstens drie keer het gewicht van het apparaat te kunnen dragen

1 Het installeren van de camera

1. Schakel de stroom uit in de meterkast om de bestaande schijnwerper te verwijderen en haal de draden in de aansluitdoos los. Controleer de aansluitdoos om er zeker van te zijn dat deze waterdicht is.

2. Installeer de montageplaat:

a Met aansluitdoos

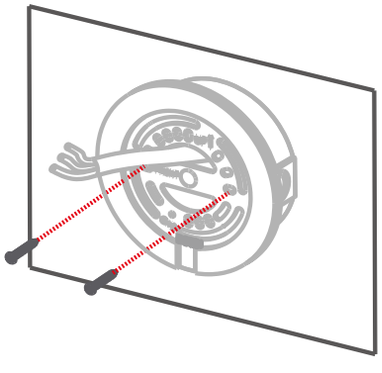

Plak de montageplaat op de aansluitdoos.

b Zonder aansluitdoos

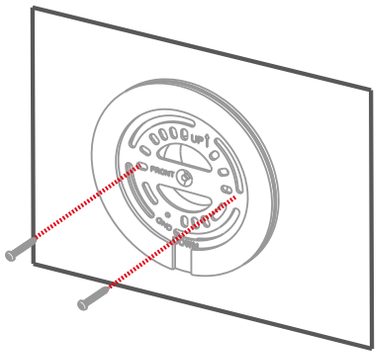

Installeer de montageplaat in het midden van de opening met de ankerbouten en zelftappende schroeven.

NL

Opmerking:

1. Als er een montageplaat aan uw aansluitdoos is bevestigd, verwijder die dan ook.
2. Als u geen bestaande aansluitdoos heeft, moet u een elektricien inhuren om er een te installeren. Houdt u aan de lokale normen.

3. Draai de afstelknoppen om de verlichting los te maken en stel vervolgens de lichthoeken in om ruimte te geven aan de montageschroef.
4. Haak het ene uiteinde van de haak in het gat op de montageplaat en het andere uiteinde aan de rand van de camera, zodat u uw beide handen heeft voor de installatie.

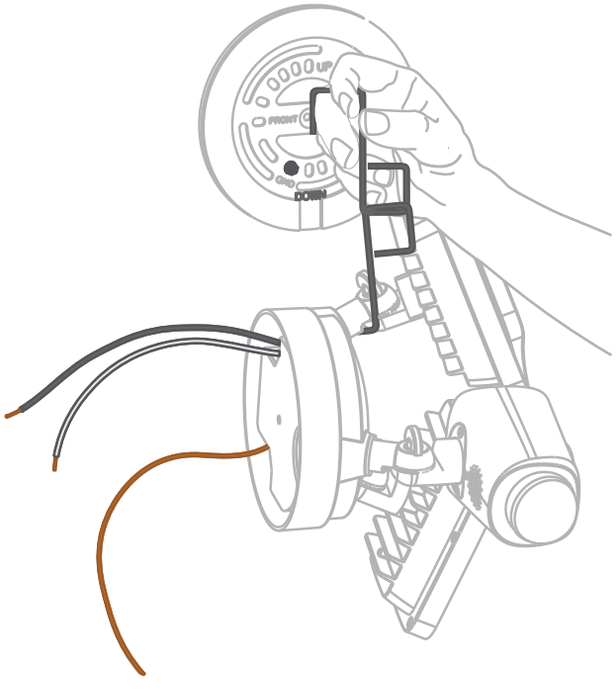

5 De koperdraad van de camera is de aarddraad. Verbind de aarddraden met elkaar. Gebruik indien nodig een van de meegeleverde lasdoppen.

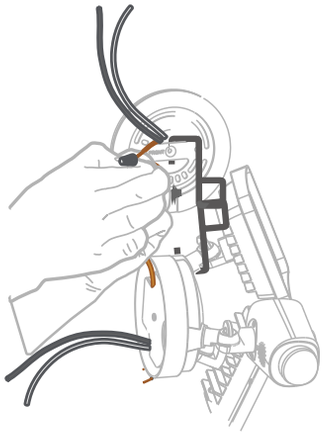

6 Sluit de voedingsdraden aan.

1. De witte draad van de camera is de nuldraad, sluit deze draad aan op de gereserveerde nuldraad.
2. De zwarte draad van de camera is fasedraad, sluit deze draad aan op de gereserveerde fasedraad.

Gebruik lasdoppen voor de twee verbindingen.

NL

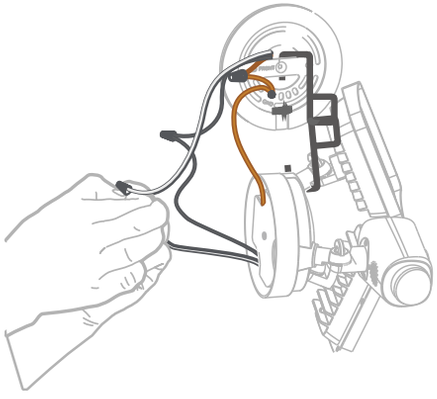

7 Werk alle draden weg, bevestig de camera aan de montageplaat en bevestig de camera met de montageschroeven.

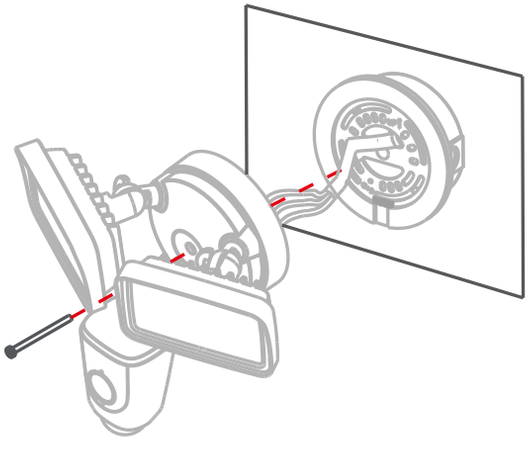

8 Stel de licht- en lenshoek in en houd de PIR-detector parallel aan de grond voor een optimale detectie.

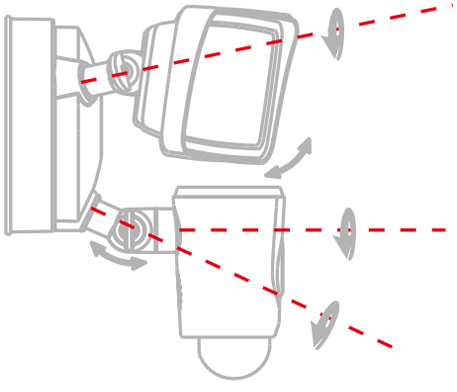

2 Download de app

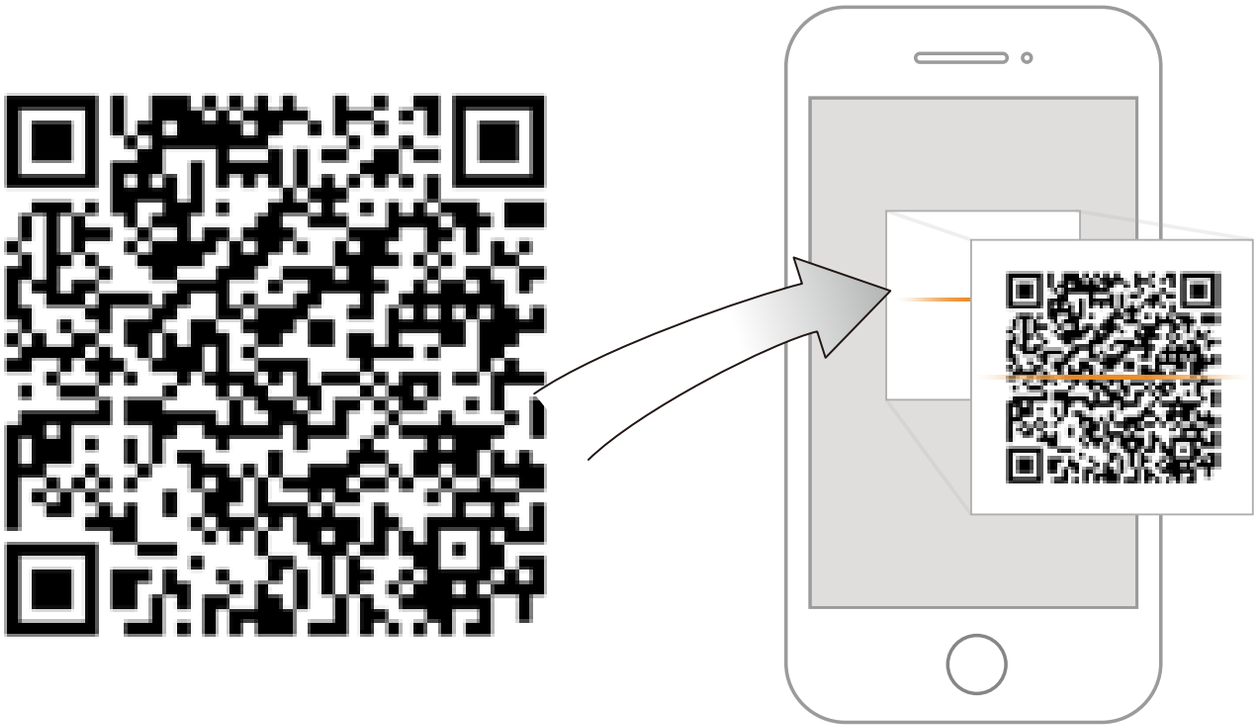

NL

Imou Life

Download on the App Store

GET IT ON Google play

Windows

Tips

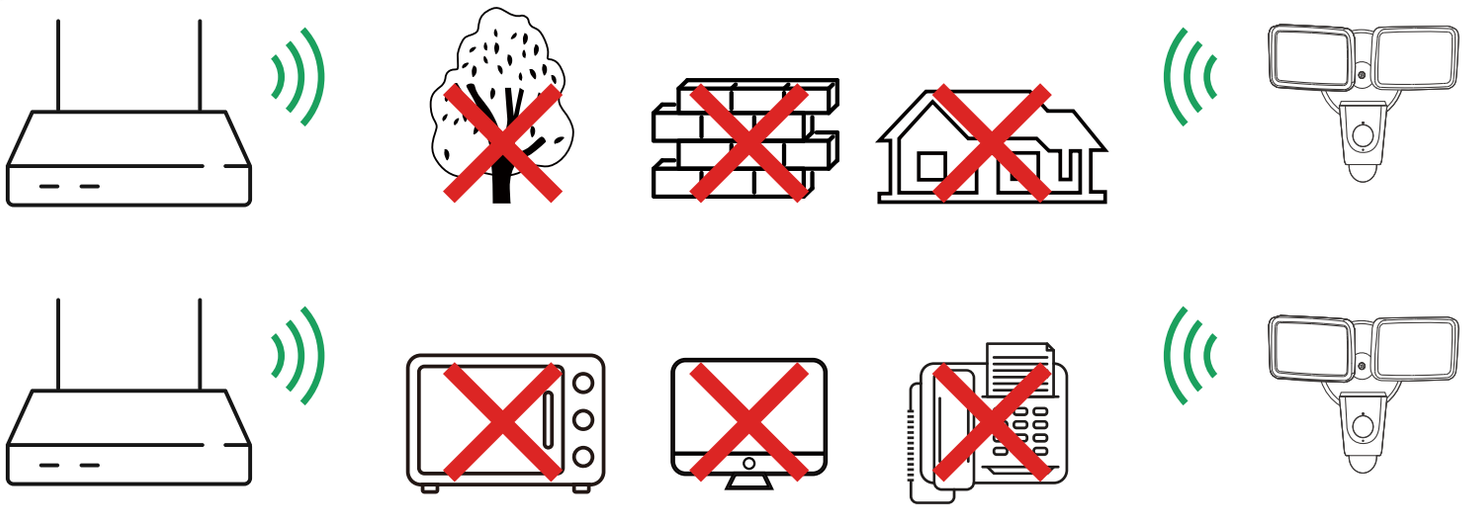

Zorg voor de best mogelijke draadloze prestatie dat er geen obstakels en elektromagnetische interferentie tussen de camera en router aanwezig zijn.

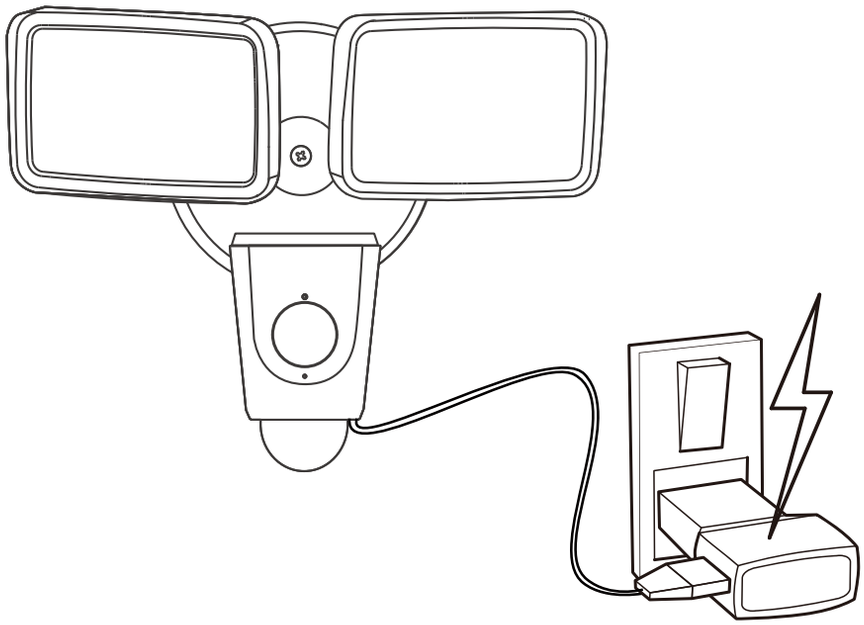

NL

3 Apparaat toevoegen aan de app

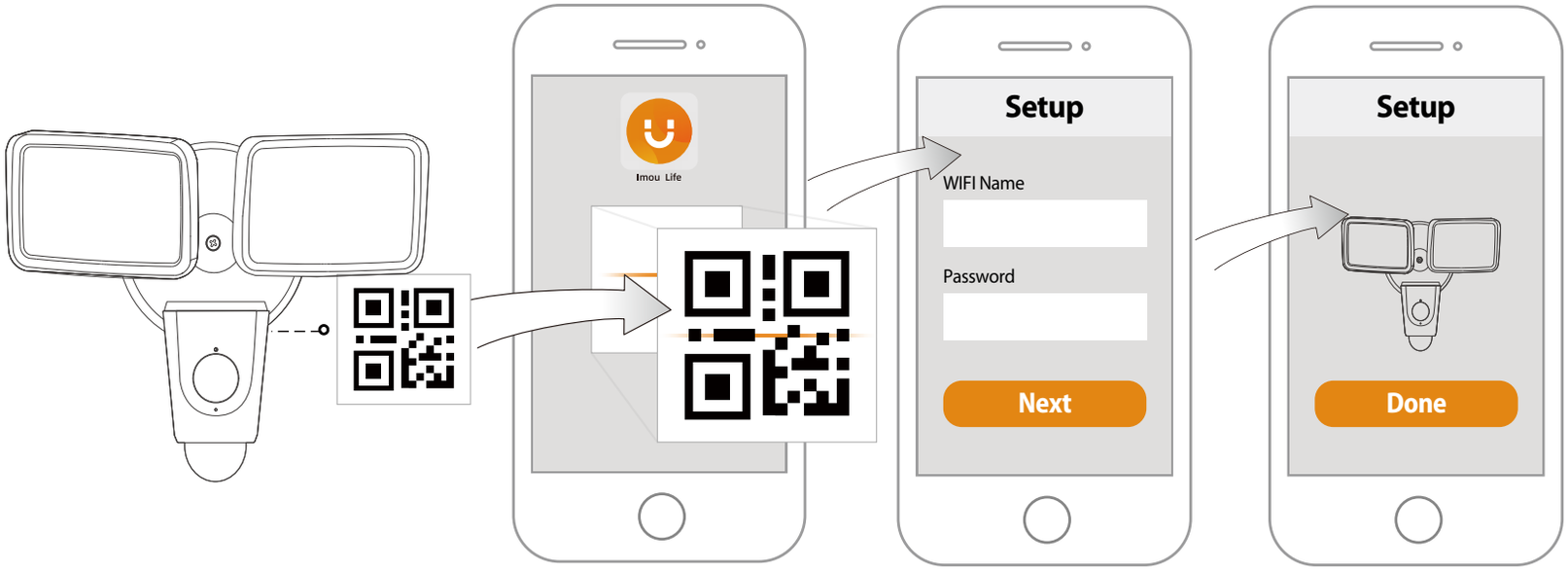

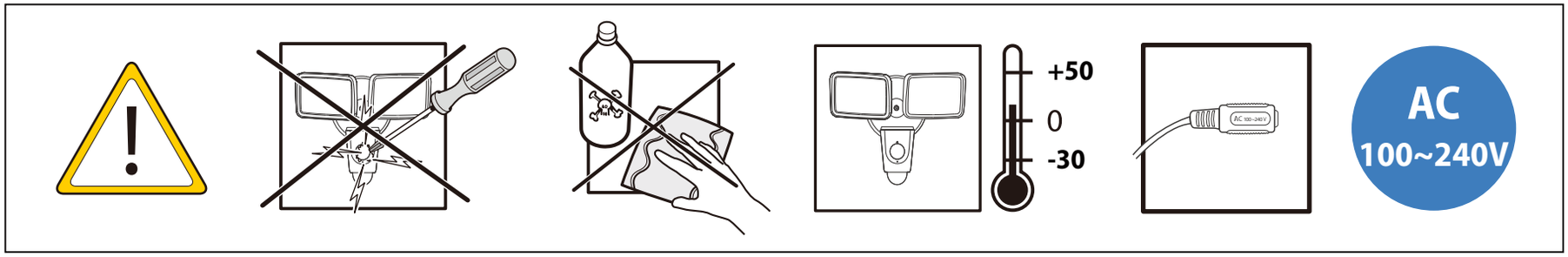

Probleemoplossing

Probleem	Oplossing
Kan de camera niet instellen	• Zorg ervoor dat uw mobiele apparaat en de camera zich binnen het bereik van uw wifi-router bevinden. • Zorg ervoor dat de led-indicator op de camera groen knippert voordat u met de installatie begint.
De app zegt "Instellen apparaatnetwerk mislukt"	• Reset uw camera en verbind deze opnieuw. • Sommige camera's ondersteunen enkel 2,4 GHz, terwijl sommige routers een dubbele band hebben, namelijk 2,4 GHz en 5 GHz. Zorg ervoor dat u alleen verbinding maakt met de 2,4 GHz band.
De app zegt "Verbinding mislukt"	De camera is al verbonden met wifi, maar: • De router is niet verbonden met het internet • De router heeft een slechte netwerkstatus • Het wifi-signaal van de router is niet stabiel vanwege obstakels of elektronische interferentie
Geen beeld/signaal	• Zorg ervoor dat de led-indicator op de camera groen knippert. Zie de sectie "ledstatus" voor details indien dit niet het geval is. • Zorg ervoor dat de camera voorzien is van stroom door gebruik te maken van de meegeleverde USB-spanningsadapter. • Probeer de camera, router of beide te verplaatsen om de signaalsterkte te verbeteren.
Beeld is niet duidelijk	• Controleer de cameralens op vuil, stof en spinnenwebben. Reinig de lens met een zachte, schone doek. • Verwijder het vinyldeksel op de cameralens.
Geen audio	• Zorg ervoor dat de audiofunctie op de camera is ingeschakeld. • Zorg ervoor dat audio wordt ingeschakeld op het kijkapparaat.
Telefoon leest geen QR-code	• Reinig de cameralens van uw telefoon • Zorg ervoor dat de QR-code voldoende belicht wordt • Houd de QR-code niet te dicht bij de camera

Disclaimer

Deze handleiding is uitsluitend bedoeld ter informatie. Werken met elektriciteit kan gevaarlijk zijn, tenzij de juiste veiligheidsmaatregelen worden genomen. Als u zich niet op uw gemak voelt of onervaren bent met de processen en hulpmiddelen die in deze handleiding worden beschreven, raden wij u aan een elektricien in te huren.

Enjoy Smart Life

Guia rápido

Floodlight Cam

PT

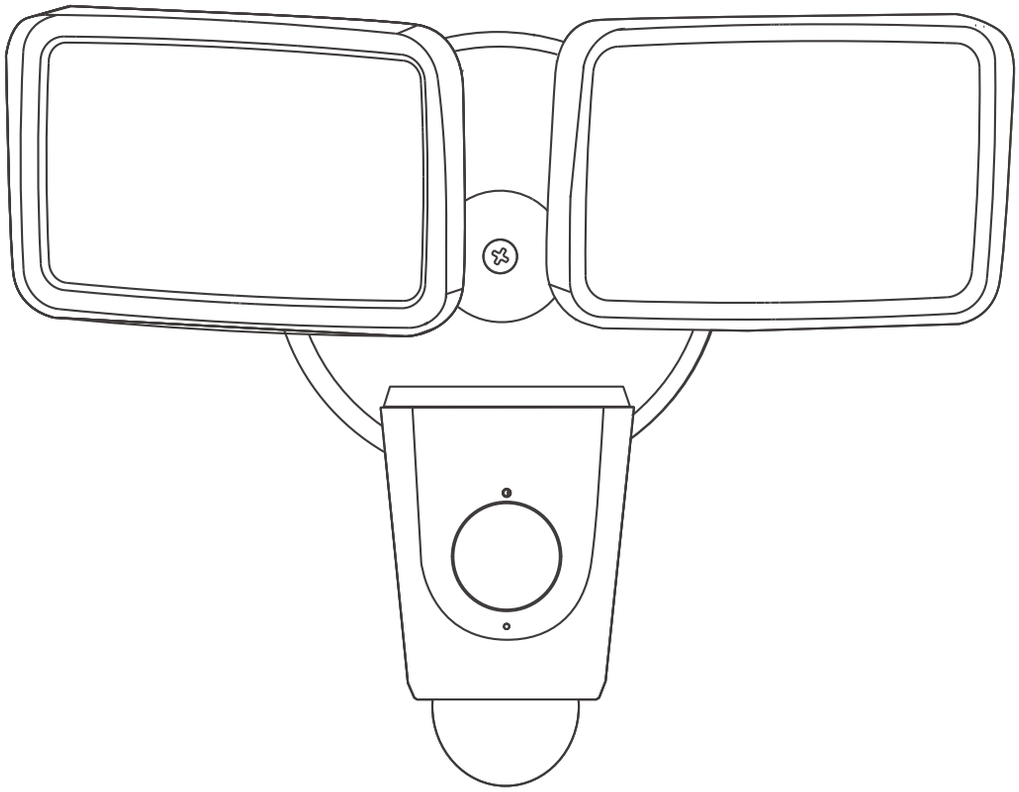

www.imoulife.com

Bem-vindo

PT

Obrigado por escolher a IMOU.
Estamos empenhados em fornecer produtos inteligentes e simplificados para o lar. Se tiver problemas ao utilizar o produto, contacte a nossa equipa de assistência antes de devolver o produto.

O nosso e-mail de assistência: service.global@imoulife.com-
Prometemos responder no prazo de 24 horas.

Pode encontrar as Perguntas frequentes em imoulife.com/support/help

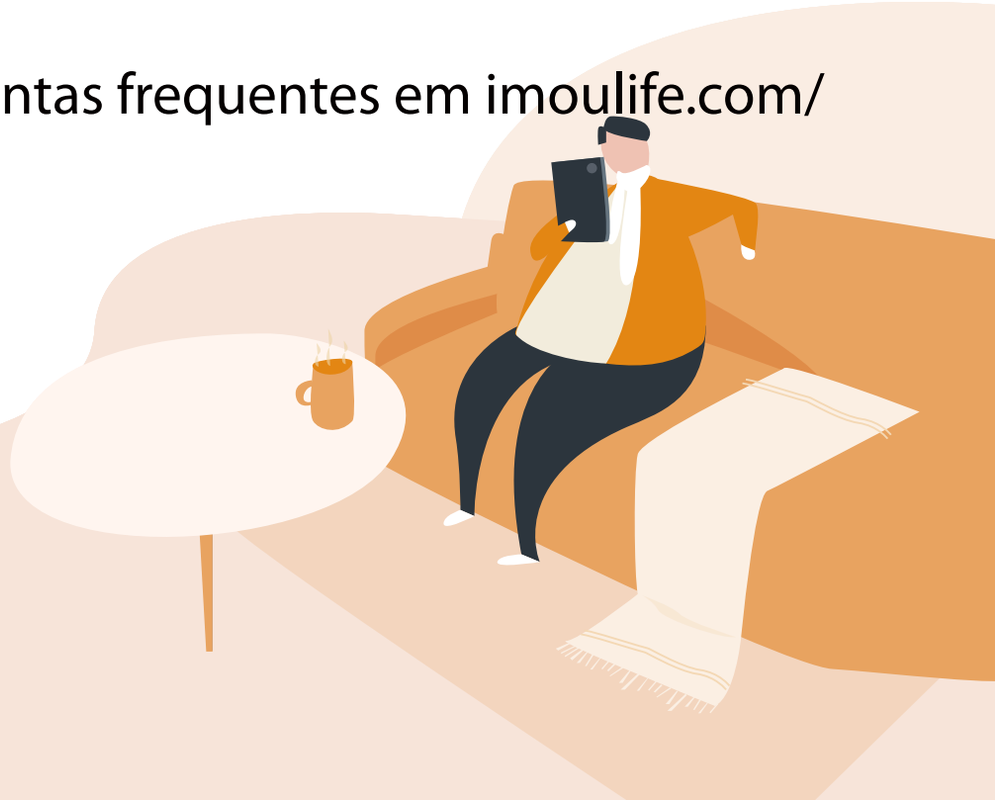

Conteúdo da embalagem

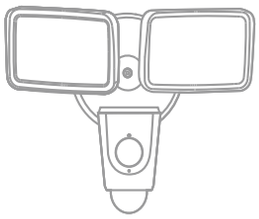

Câmara para holofote ×1

Placa de montagem×1

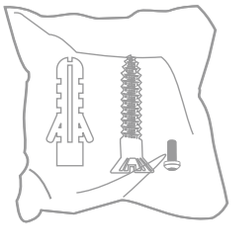

Conjunto deparafusos ×1

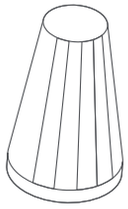

Cápsula de ligação ×3

PT

Guia de início rápido ×1

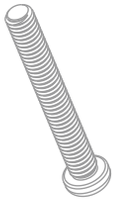

Parafusos do suporte ×4

Gancho ×1

Parafusos de instalação ×1

Montagem

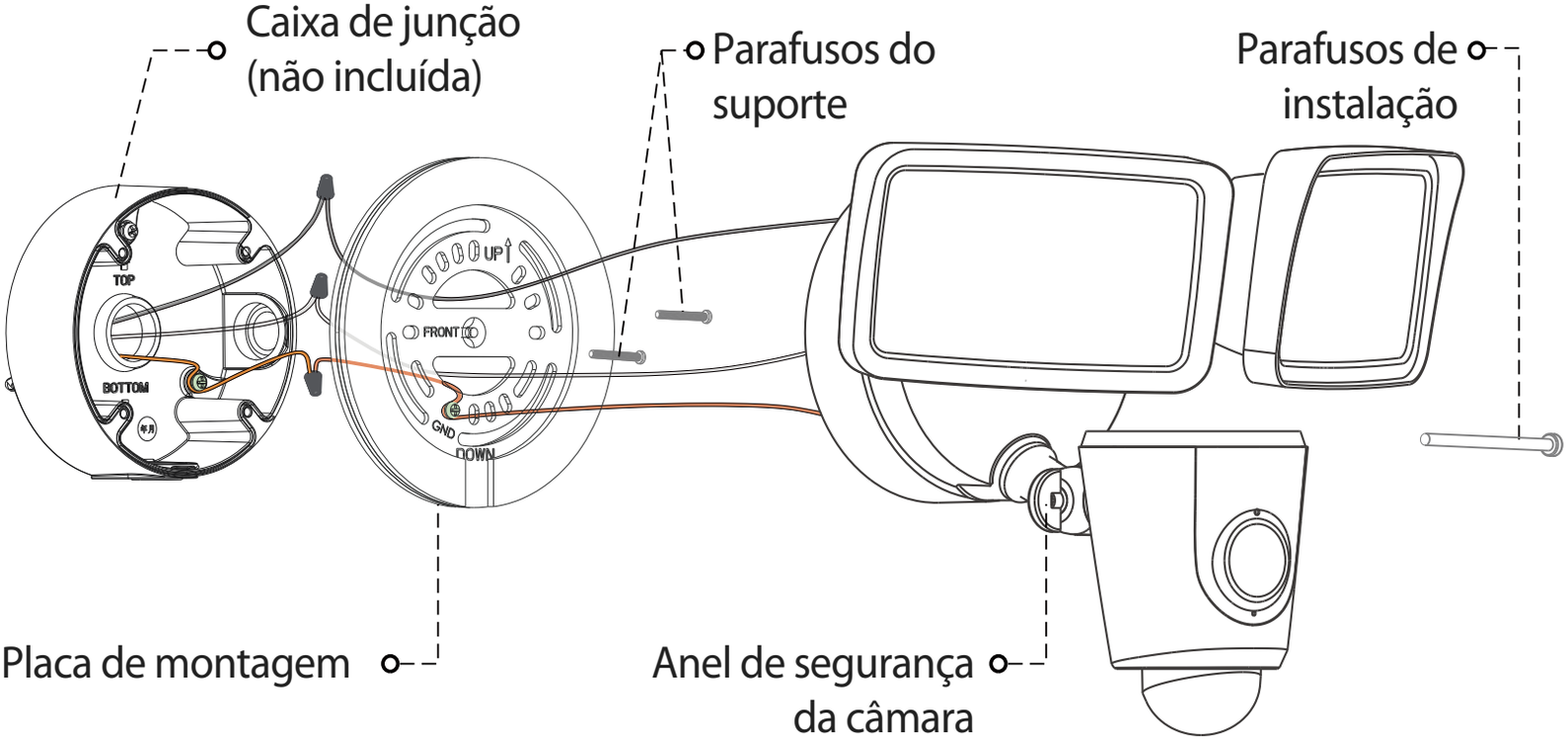

Aplicação

Quando instalada a 3 m do chão, com a lente PIR paralela ao chão, o detetor de movimento é otimizado para detetar objetos com o tamanho de um corpo humano a até 10 m.

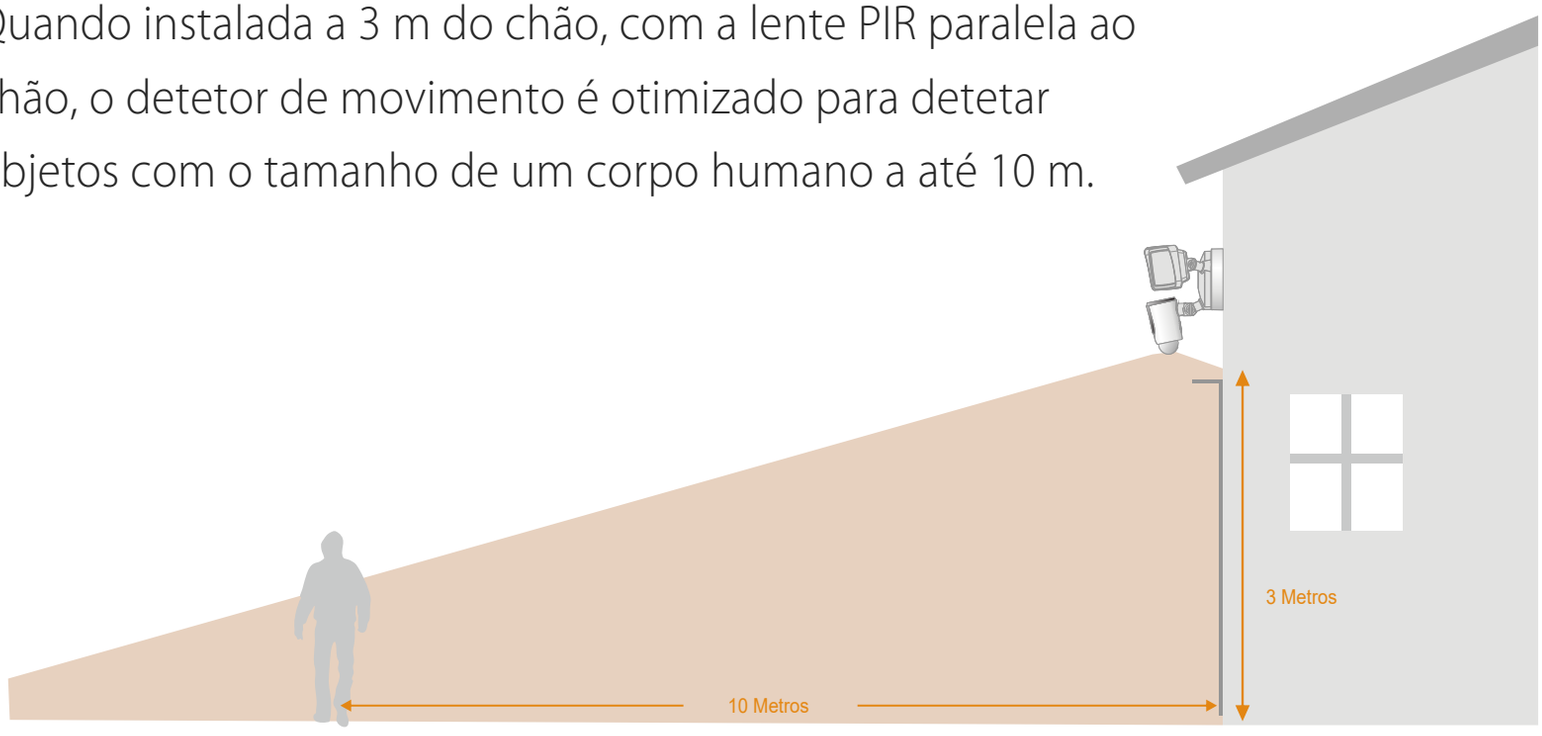

PT

Apresentação da câmara

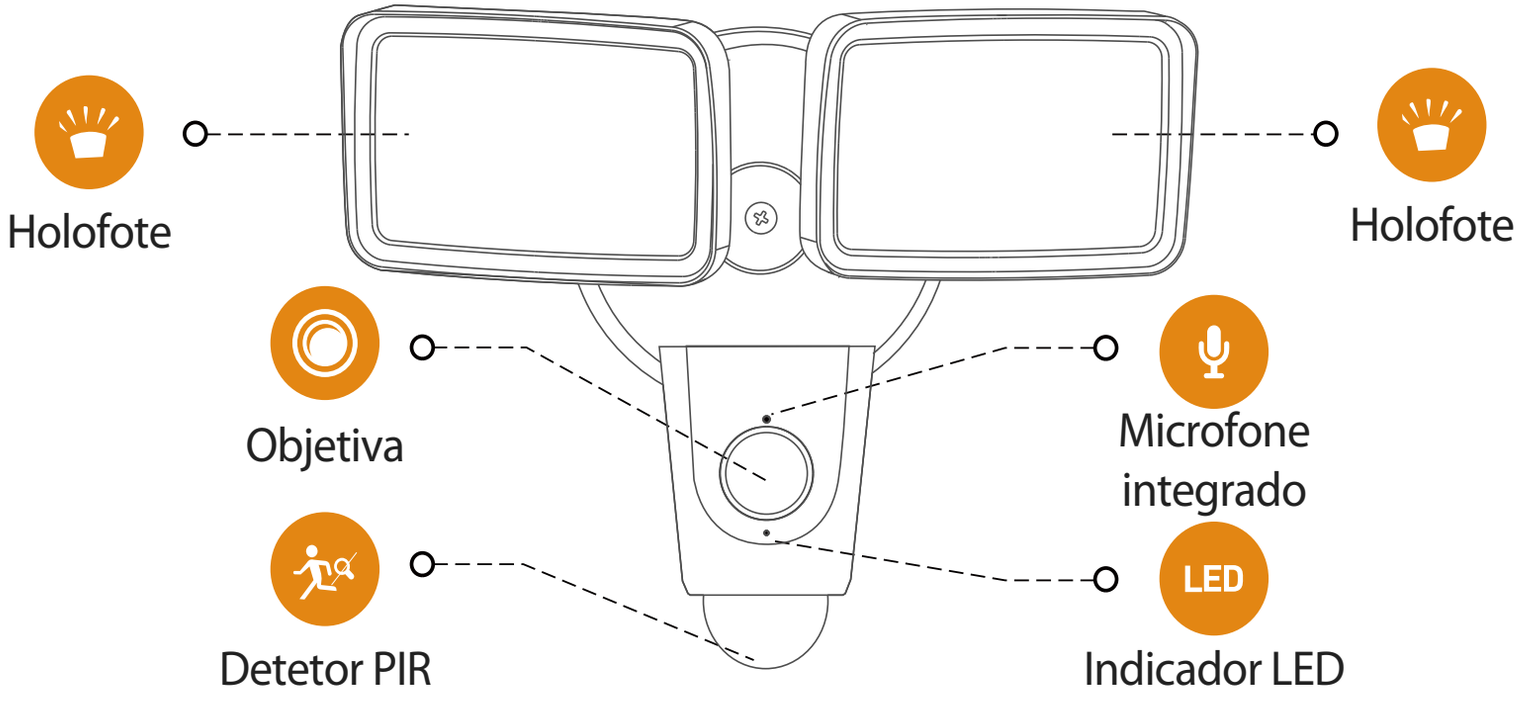

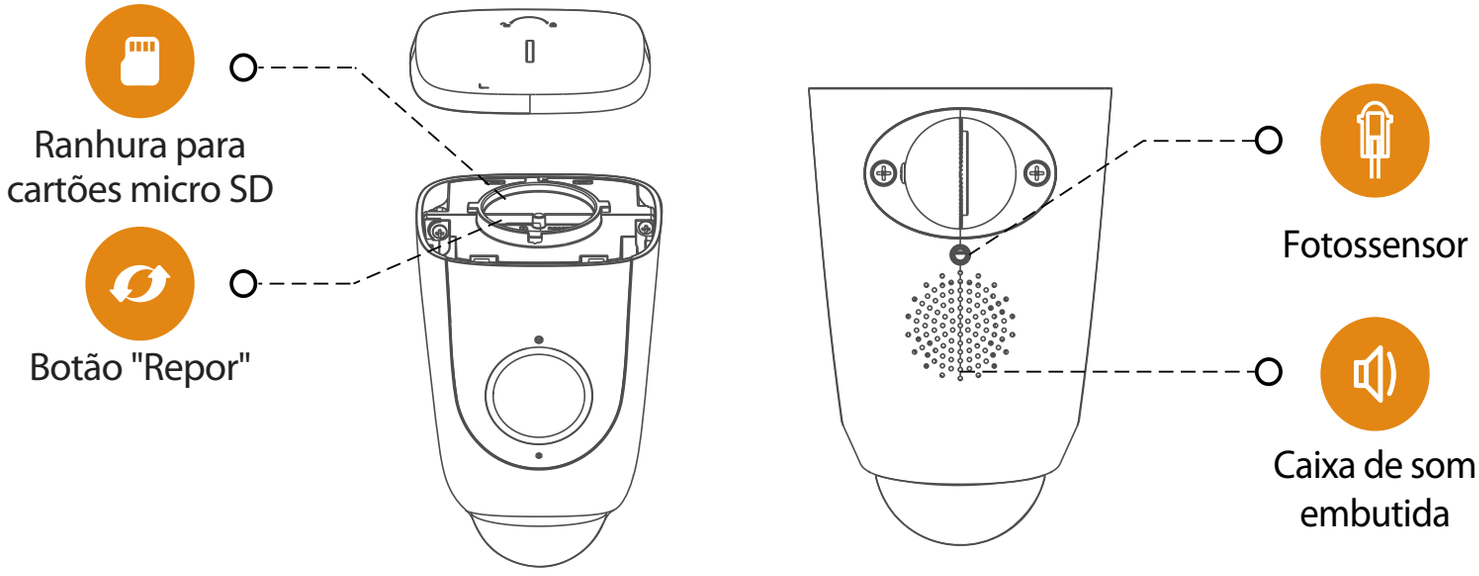

PT

Nota: Prima sem soltar o botão Reset/Pair durante 10 segundos para repor a câmara.
O padrão dos indicadores LED está incluído na tabela seguinte.

Estado do LED	Estado do dispositivo
DESLIGADO	• Desligado/LED desligado • Reiniciar após a reposição
Luz vermelha acesa	• Arranque • Avaria do dispositivo
Luz verde intermitente	• À espera da rede • Modo de emparelhamento do sensor
Luz verde acesa	• A funcionar corretamente
Luz vermelha intermitente	• Ligação à rede falhou • O sensor de emparelhamento falhou
Luz verde e luz vermelha intermitentes alternadamente	• Atualização do firmware

AVISO

Risco de choque elétrico.

1. Certifique-se de desligar a energia no fusível ou no disjuntor antes de proceder à instalação.
2. Verifique se a tensão de alimentação está correta. Ligue o aparelho a uma fonte de alimentação de 100-240 V CA 50/60 Hz.
3. Aterre adequadamente a instalação.
4. Siga sempre as normas de código durante a instalação de uma ligação com fios.
5. Recomendamos vivamente recorrer a um eletricista para instalar a câmara.

PT

Risco de incêndio.

Certifique-se de que a superfície de montagem é suficientemente forte para suportar, pelo menos, três vezes o peso do dispositivo.

Nota: Make sure the mounting surface is strong enough to hold at least three times of the device weight.

1 Instalar a câmara

1. Com a alimentação desligada no disjuntor, remova o holofote existente da caixa de derivação à qual está ligado e desligue os fios. Inspecione a caixa de derivação para confirmar que não deixa entrar água.
2. Instalar a placa de montagem:

   a. Com caixa de derivação

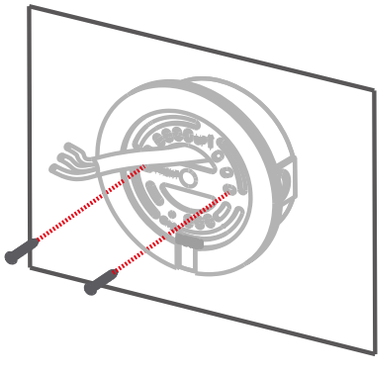

Fixe a placa de montagem na caixa de derivação.

b Sem caixa de derivação

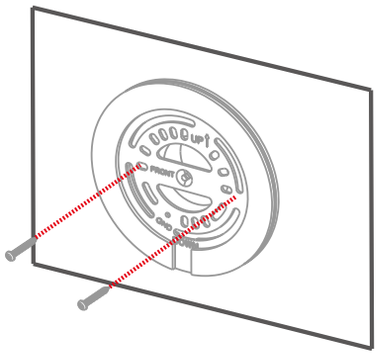

Instale a placa de montagem no meio da abertura com os parafusos de expansão e os parafusos autorroscantes.

PT

Note:
1. Se houver uma placa de montagem ligada à caixa de derivação, remova-a também.
2. Se não tiver uma caixa de derivação, será necessário recorrer a um eletricista para instalar uma. Tenha também o cuidado de cumprir os seus códigos locais.

3. Rode os botões de ajuste para soltar as luzes e depois ajuste os ângulos de luz para dar espaço ao parafuso de montagem.
4. Enganche uma extremidade do gancho no orifício da placa de montagem e a outra extremidade na borda da câmara para que possa ter as duas mãos livres para a instalação.

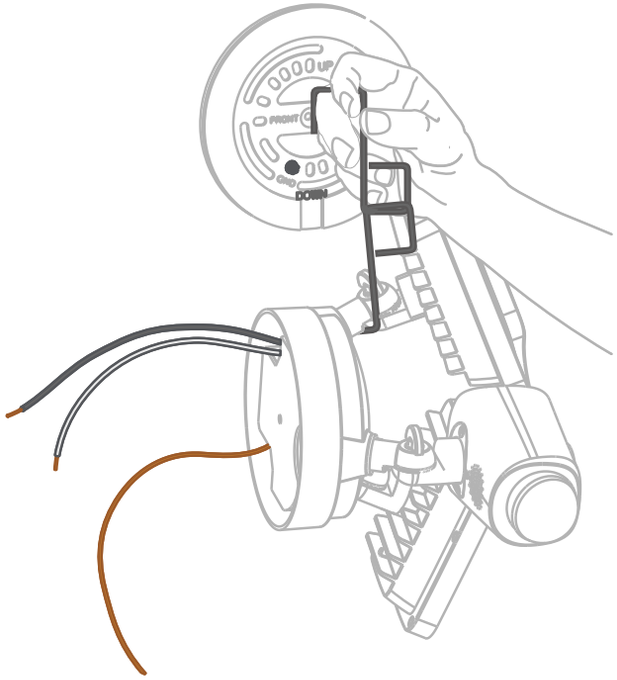

5 O fio castanho da câmara é o fio terra. Ligue os fios terra um ao outro. Use uma das porcas de arame fornecidas, se necessário.

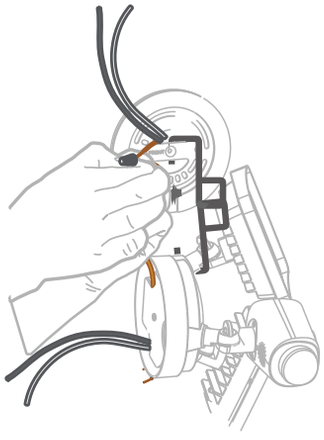

6 Ligue os fios da alimentação.
1. O fio branco da câmara é neutro, ligue-o ao fio neutro reservado.
2. O fio preto da câmara é o fio vivo, ligue este fio ao fio vivo reservado.

Fixe as duas juntas com porcas de arame.

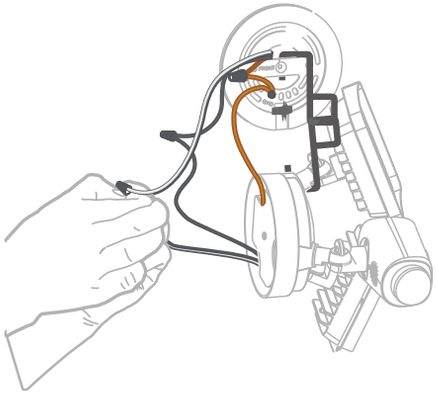

PT

7 Arrume os fios, monte a câmara na placa de montagem e fixe a câmara com os parafusos de montagem.

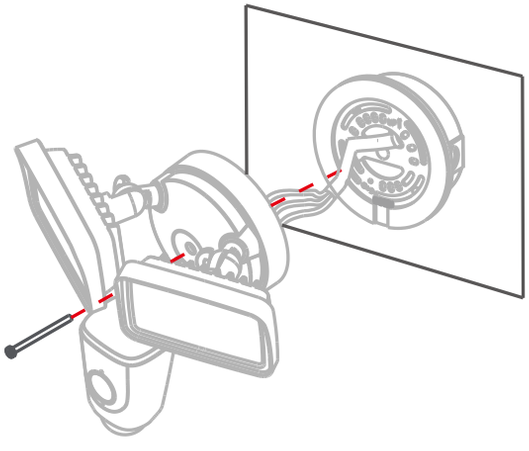

8 Ajuste a luz e o ângulo da lente e mantenha o detetor PIR paralelo ao solo para garantir a melhor deteção possível.

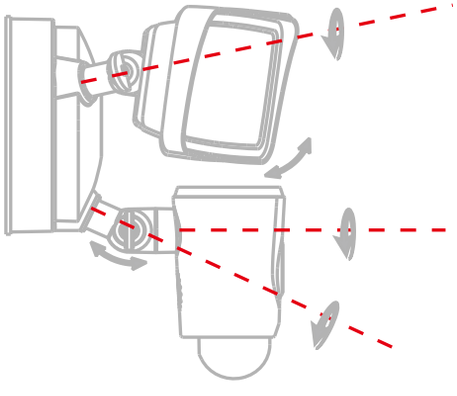

2 Transferir a aplicação

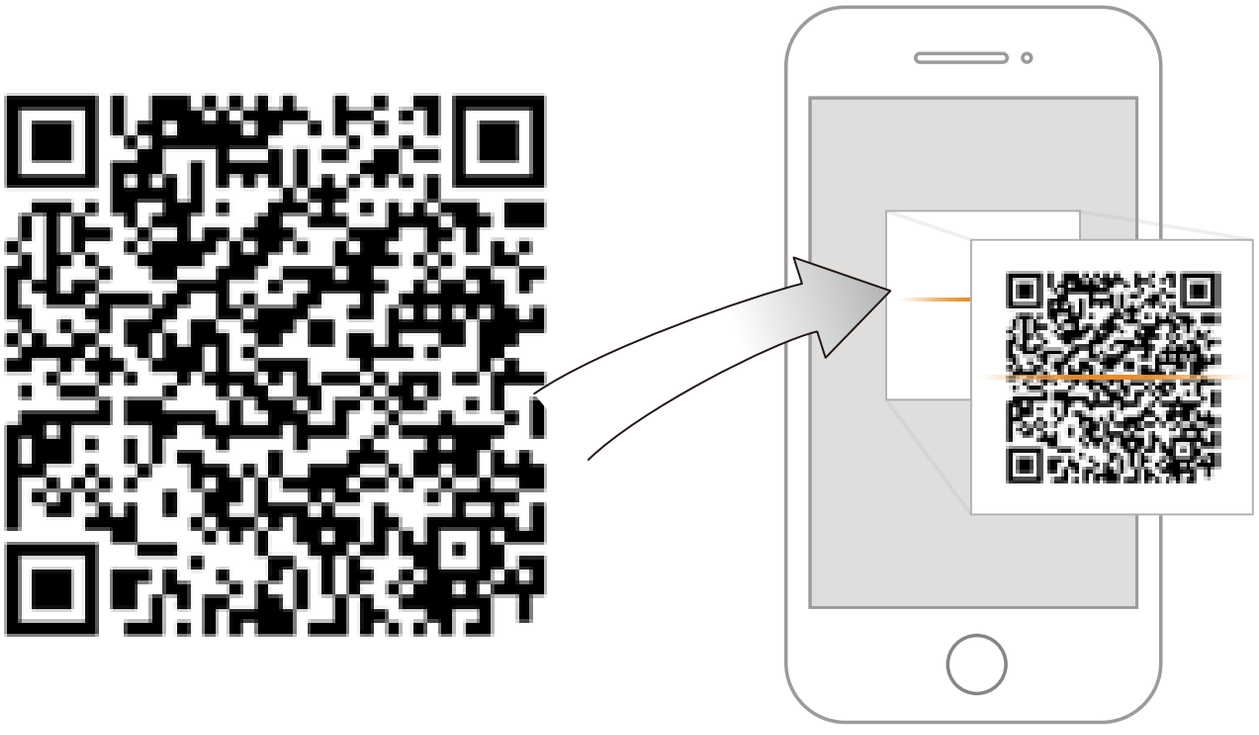

PT

Imou Life

Download on the App Store

GET IT ON Google play

Windows

Tips

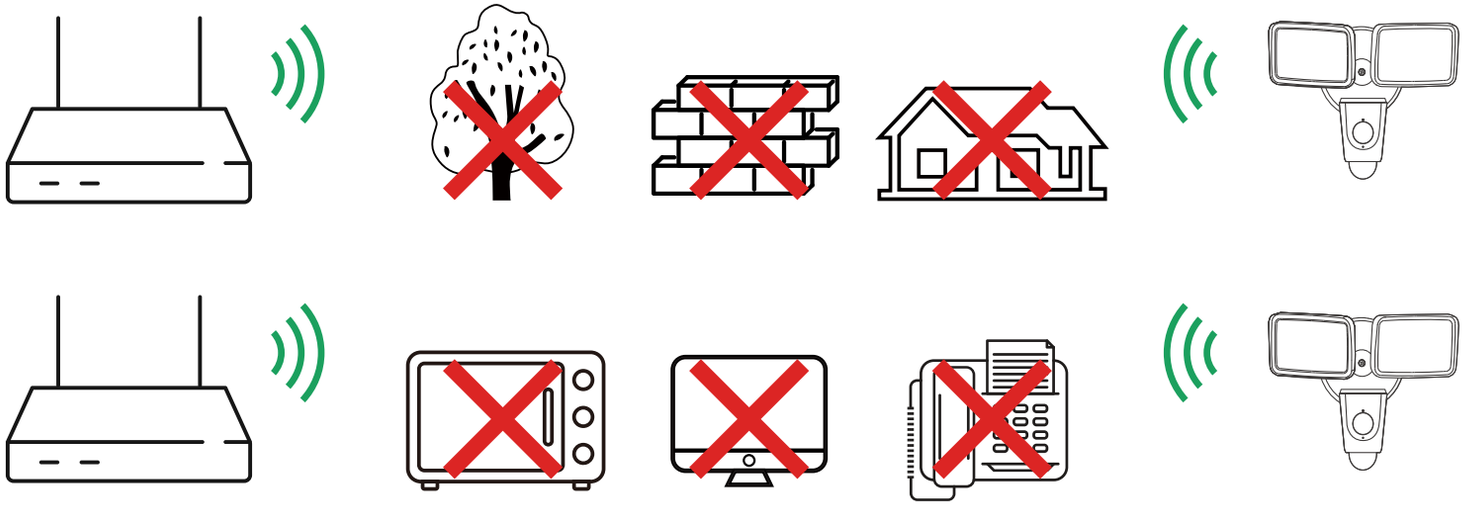

Para assegurar o melhor desempenho possível do sistema sem fios, certifique-se de que não existem obstáculos e interferência eletromagnética entre a câmara e o router.

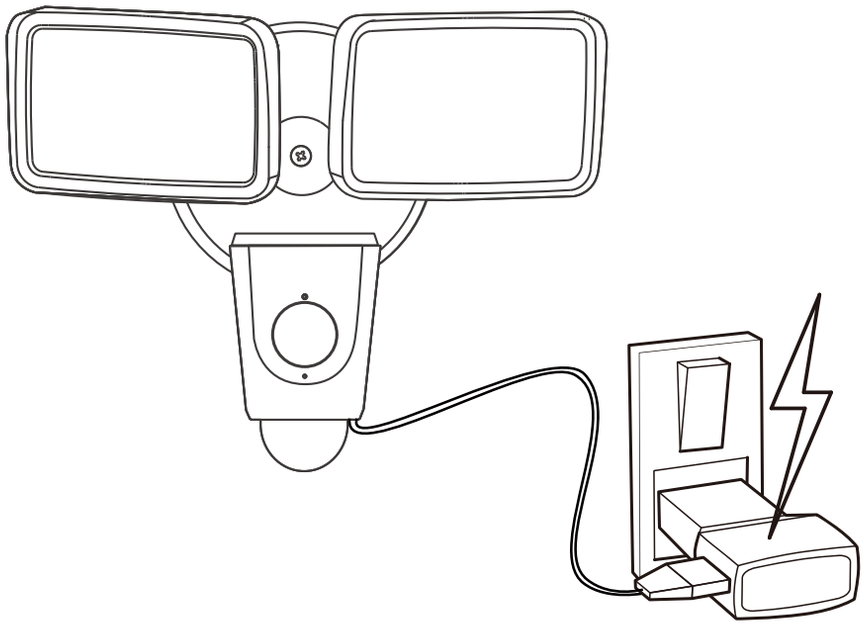

PT

3 Adicionar o dispositivo à aplicação

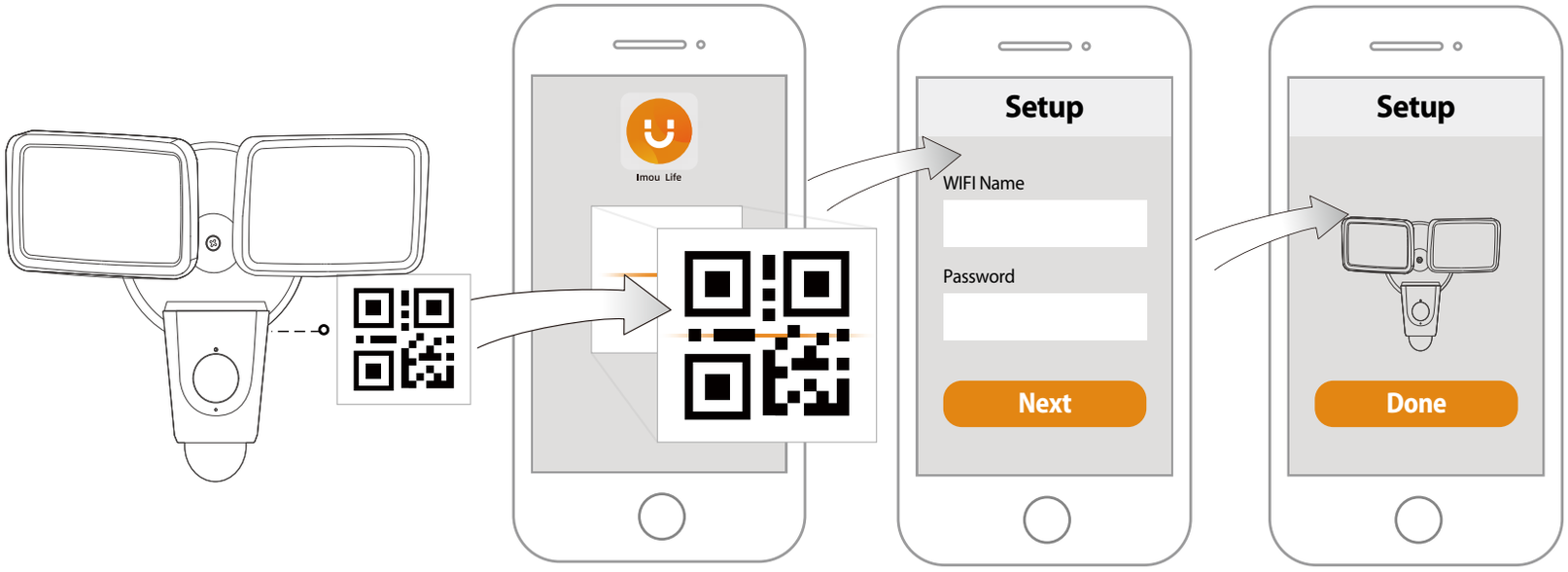

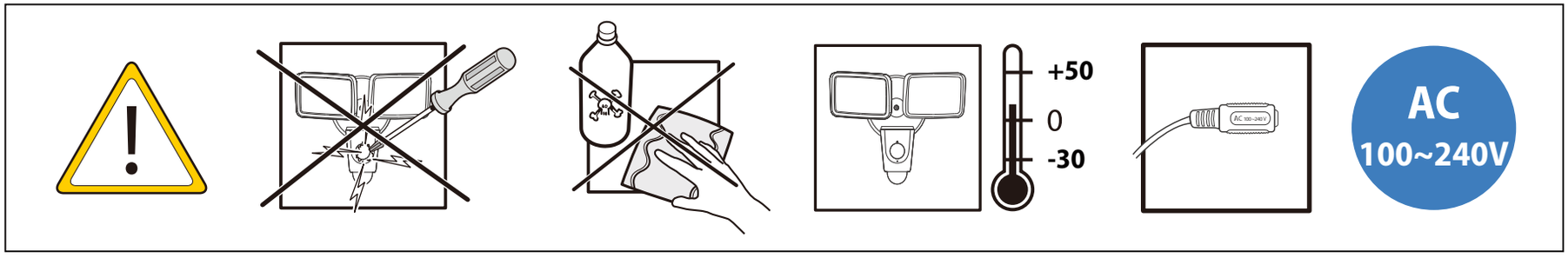

Solução de problema

Problema	Solução
Não é possível configurar a câmara	• Certifique-se de que o dispositivo móvel e a câmara estão dentro do alcance do router de Wi-Fi. • Certifique-se de que o indicador LED na câmara está verde intermitente antes da configuração.
A app informa "A configuração da rede do dispositivo falhou"	• Reponha a câmara e ligue-a novamente. • Algumas câmaras suportam apenas 2,4 GHz, enquanto alguns routers possuem banda dupla, 2,4 G/5G. Certifique-se de que liga apenas a 2,4 GHz.
A app informa "A associação falhou"	A câmara já está ligada ao Wi-Fi, mas o router: • Não está ligado à Internet • O estado da rede é fraco • O sinal Wi-Fi não é estável devido a obstáculos ou interferência eletrónica
Sem imagem/sinal	• Certifique-se de que o indicador LED na câmara está verde fixo. Consulte a secção "Estado do LED" para obter detalhes, caso seja necessário. • Certifique-se de que a câmara está devidamente ligada com o adaptador de corrente USB. • Tente reposicionar a câmara, o router ou ambos para melhorar a força do sinal.
A imagem não está nítida	• Verifique a objetiva da câmara para verificar a existência de sujidade, pó e teias de aranha. Limpe a objetiva com um pano limpo e macio. • Retire a tampa de vinil da objetiva da câmara.
Sem áudio	• Certifique-se de que a função de áudio na câmara está ativada. • Certifique-se que o áudio está ligado no dispositivo de visualização.
O telefone não consegue ler o código QR	• Limpe a objetiva da câmara do smartphone • Certifique-se de que existe luminosidade suficiente no código QR • Não coloque o código QR demasiado perto da câmara

Isenção de responsabilidade

Este guia é apenas para fins informativos. Trabalhar com eletricidade pode ser perigoso, a menos que sejam tomadas as devidas precauções de segurança. Se não está confortável ou não tem experiência com os procedimentos e as ferramentas descritos neste manual, recomendamos recorrer a um eletricista.

Enjoy Smart Life

Available on the App Store

GET IT ON Google play

ISO 9001:2000

@imouglobal

service.global@imoulife.com

www.imoulife.com