Enjoy Smart Life

EN
DE
ES
FR
IT
NL
PT

Quick Start Guide

Wireless Security System

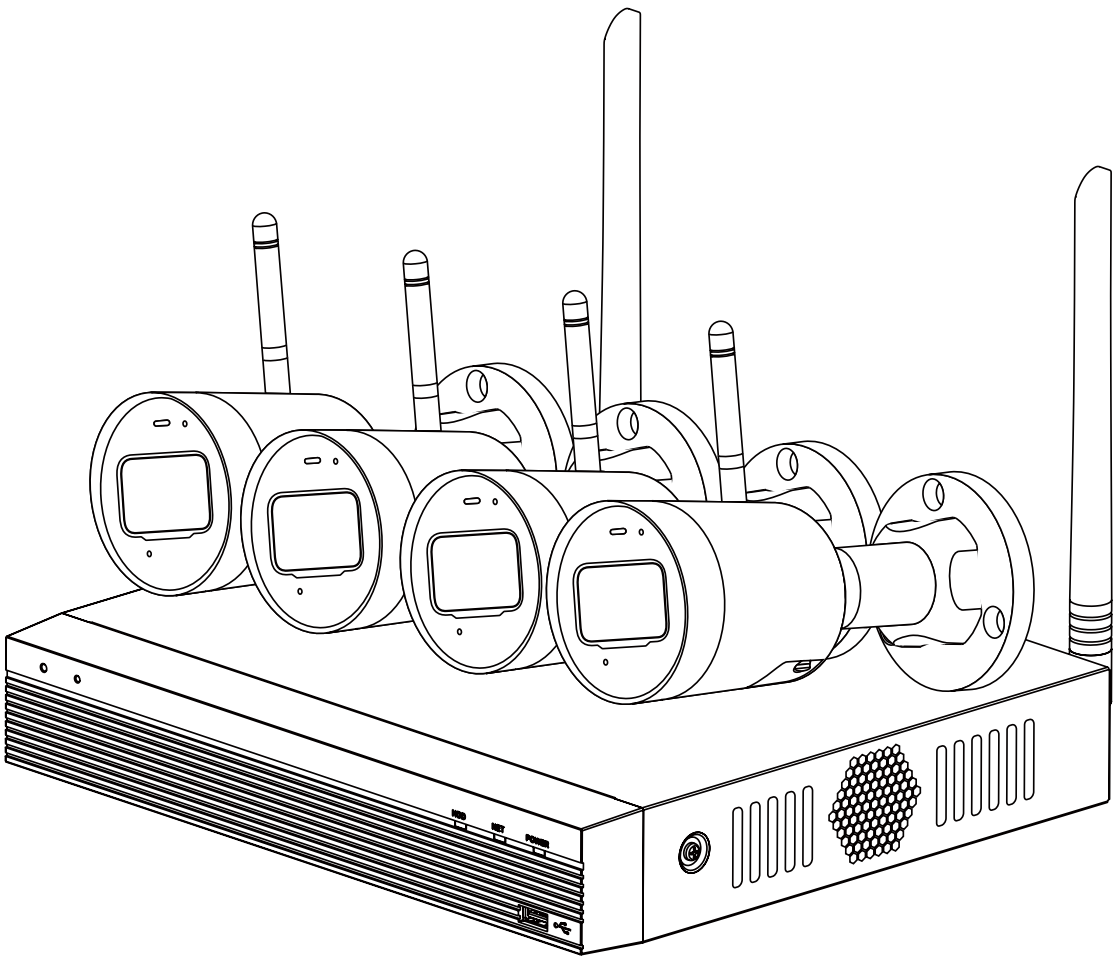

www.imoulife.com

Welcome

Thank you for choosing IMOU.
We are devoted to providing you easy smart home products.
If you have problems using the product, please contact
our service team before returning your product.

Our service mail: service.global@imoulife.com

Frequently asked questions can be found at
imoulife.com/support/help

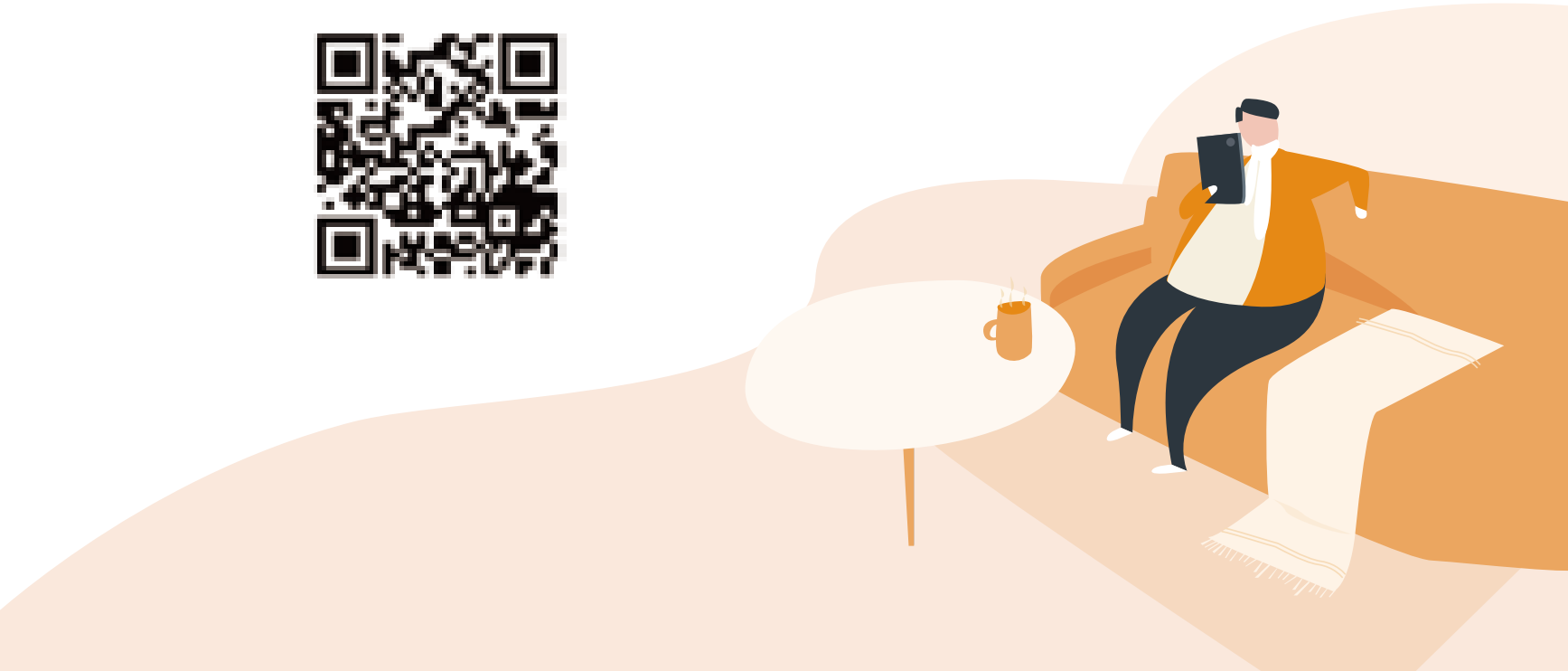

Packing List

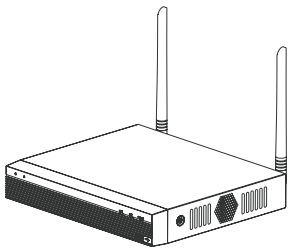

Recorder x1
(1TB built-in HDD)

- Power Adapter
- Network Cable
- Mouse
- SATA Power Cable
- SATA Cable

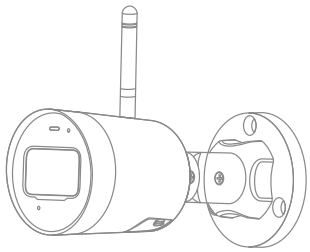

Camera ×4

- Rubber Feet Package
- Screw Package
- NVR QSG
- 1 TB HDD (built-in)
- Power Adapter

KIT QSG ×1

- Waterproof Connector
- Screw Package
- Positioning Map
- IPC QSG

Recorder

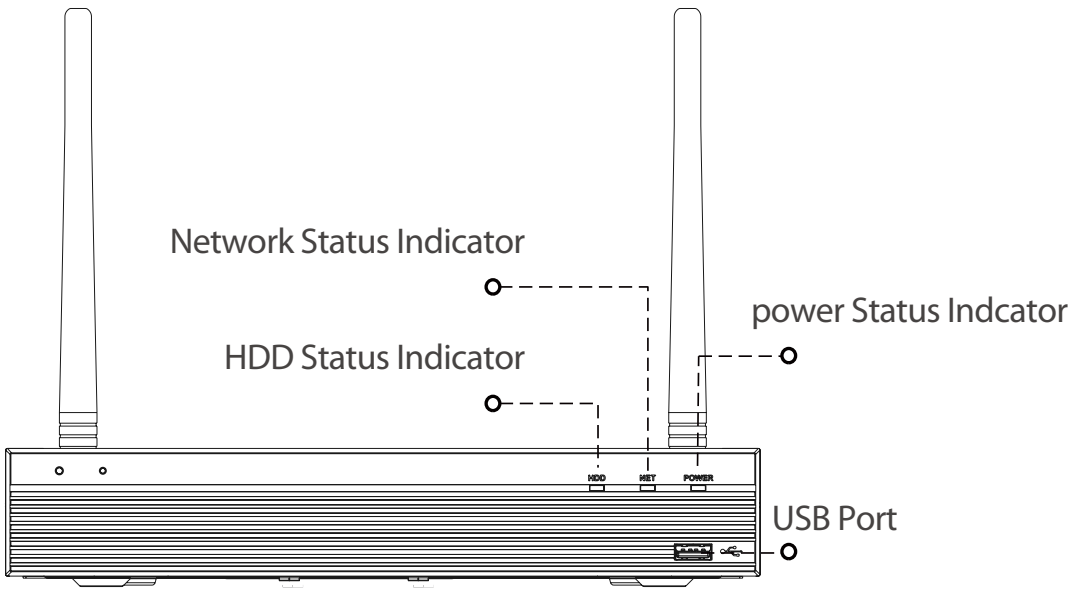

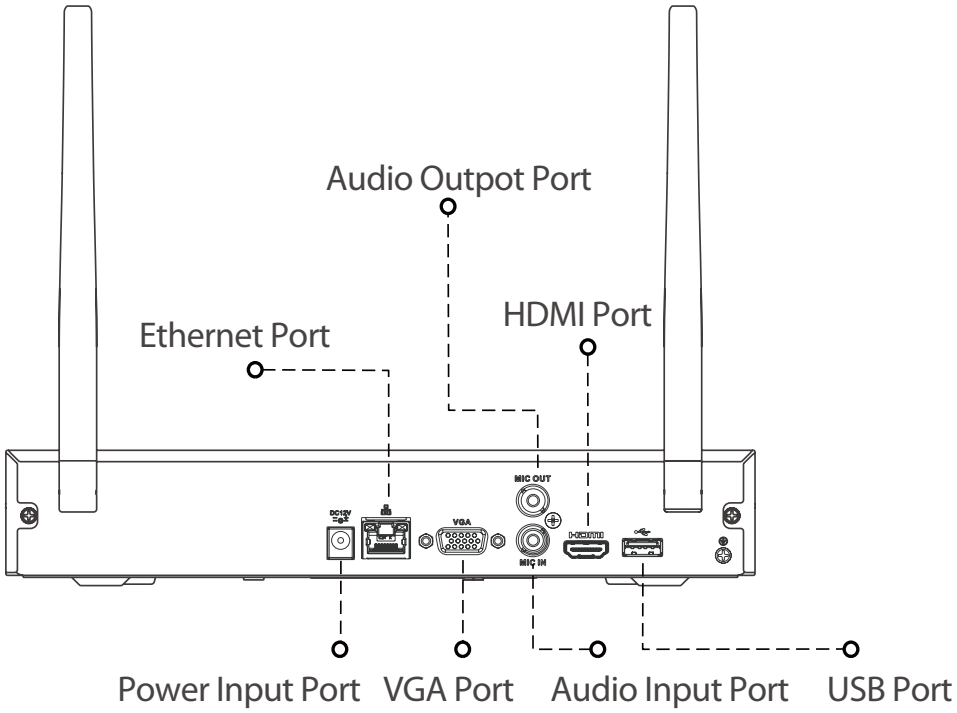

LED Indicator Status	Recorder Status
HDD status indicator off	● HDD is working properly
HDD status indicator on	● HDD malfunction
Network status indicator off	● Network connection is normal
Network status indicator on	● Network connection failed
Power status indicator on	● Power connection is normal

Camera

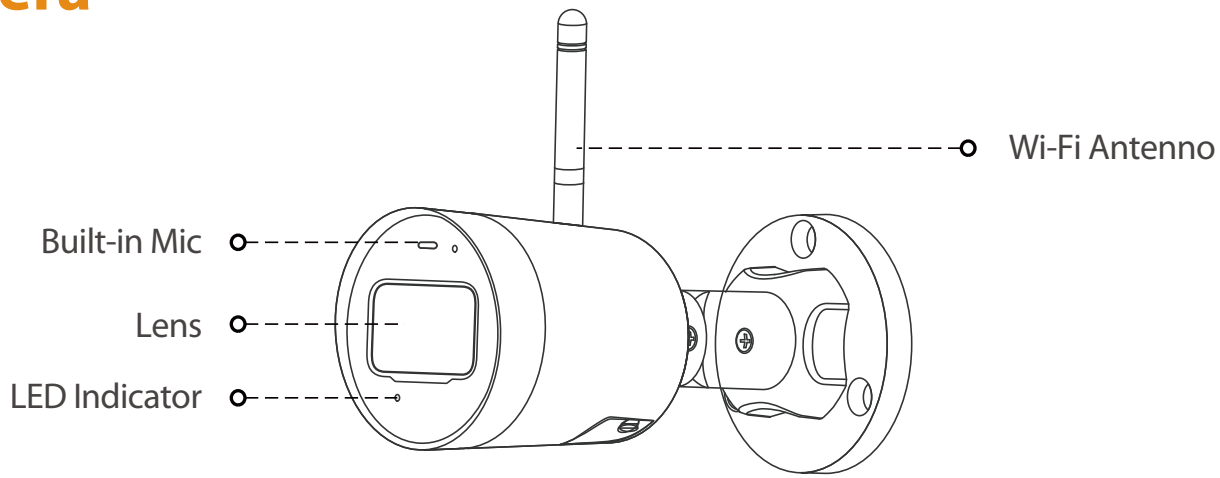

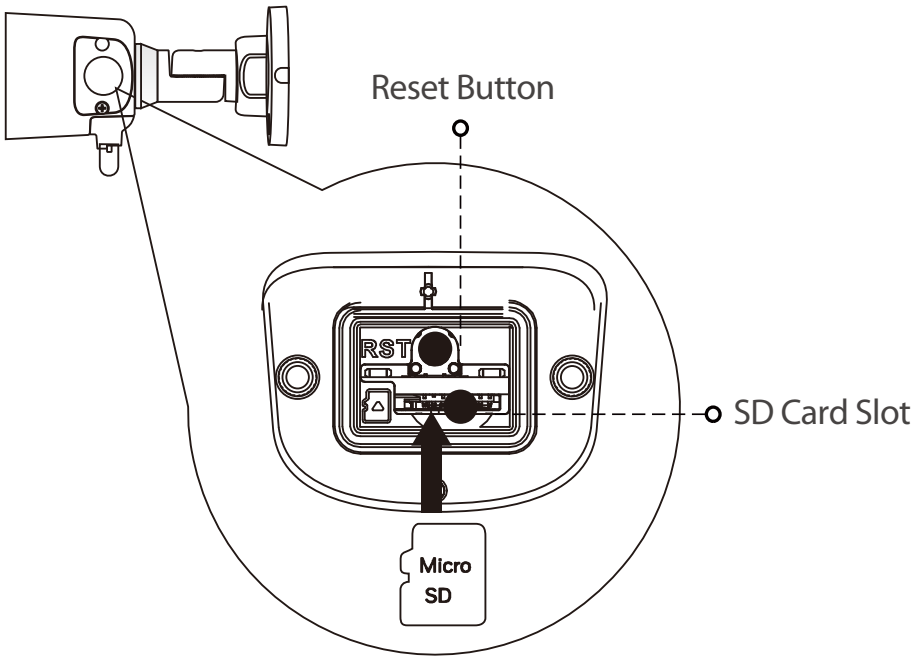

Note: Press and hold the reset button for 10 s to reset the camera.

The pattern of the LED indicator is included in the following table.

LED Indicator Status	Camera Status
Off	● Powered off/LED turned off ● Rebooting after reset
Red light on	● Booting ● Device malfunction
Green light flashing	● Waiting for network
Green light on	● Operating properly
Red light flashing	● Network connection failed
Green and red light flashing alternately	● Firmware updating

Connection

The Recorder supports wireless connection:

1. Put cameras next to the Recorder and turn them on, and then turn on the Recorder. The cameras will pair to the Recorder automatically in 120 s.
2. Initialize the Recorder. For details, see “Local Basic Operation”.
3. Unplug the power cables of the cameras.
4. Install cameras somewhere as needed.

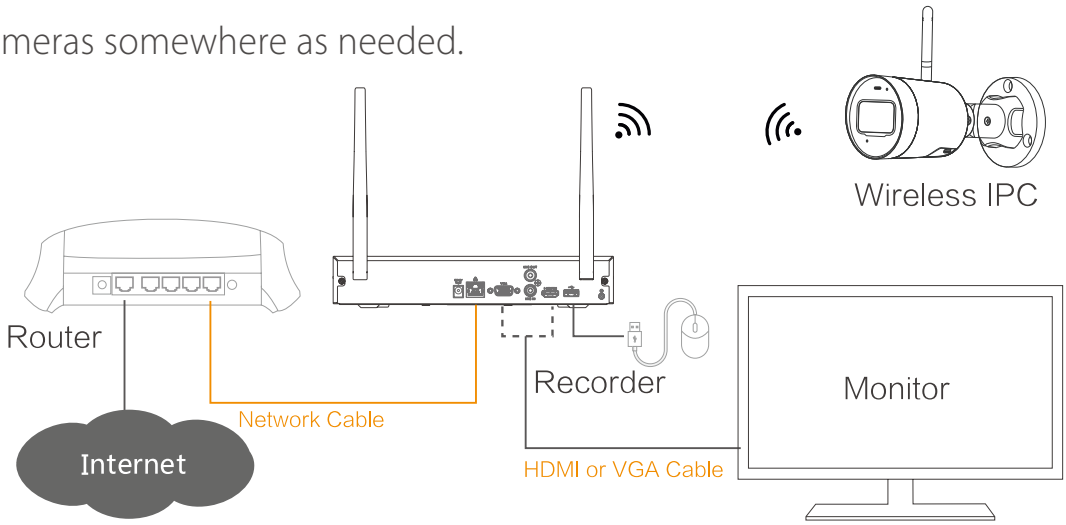

Note: The dotted line in the figure represents a VGA cable or HDMI cable, choose one as need.

Camera Installation

Note: Make sure that the mounting surface is strong enough to hold at least three times of the device weight.

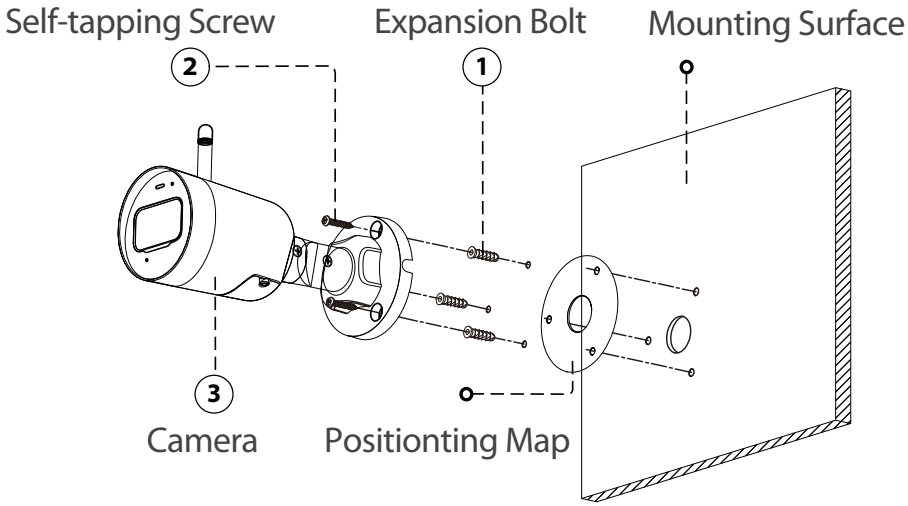

1. Drill screw holes on the mounting surface as the positioning map shows, and then put in the expansion bolts.
2. Attach the camera pedestal to the mounting surface with the self-tapping screws.
3. Power up the camera, and then adjust the lens to the ideal angle.

Local Basic Operation

1 Power On and Off

Booting up

Connect a monitor to the Recorder, and then plug in the power to boot up the Recorder.

Shutdown

Select **Main Menu** > **SHUTDOWN** to enter the **SHTDOWN** interface, and the click **Shut down**. Unplug the power after the monitor is blank.

Do not force the Recorder to shut down (or unplug the power) when the interface is indicating Saving data or the Recorder is recording videos.

2 Initialization

After turning on the Recorder for the first time, you need to initialize the Recorder by the following steps.

1) Set parameters for the administrator (the default username is admin).
2) Draw an unlock pattern for login.
3) Configure the password protection parameters.

Note: Be sure that the email address for resetting password is correct.

3 Startup Wizard

For the first time login,you can configure the Recorder quickly by Startup Wizard, and set options such as general settings, Imou cloud, netwok settings and record settings.

4 Live View

After you logged in, the system goes tomultiple-channel live view mode by default
You can view the live video of esch channel.

5 Playback

Select **Main Menu** > **Playback** or right-click on the preview interface and select **Search**.
You can play back records according to the configured record typs, record time and channel.

APP Operation

1 Scan the QR code at the top of the Recorder to install Imou APP. Register and then log in to Imou APP.

Note: Ignore Step 1 if you have completed the download and registration of Imou APP in the Startup Wizard.

2 Tap + at the top-right coner of Device tab, and then scan the QR code or enter the serial number of the Recorder to add it to Imou.

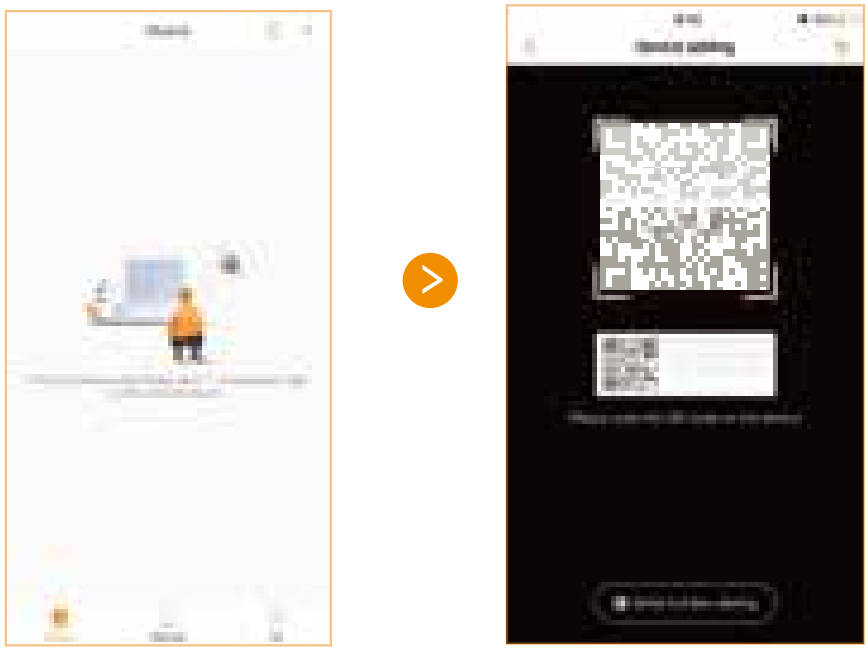

3 After adding the Recorder to Imou, you can perform operations such an viewing video records, viewing alarms, setting alarm and sharing the Recorder.

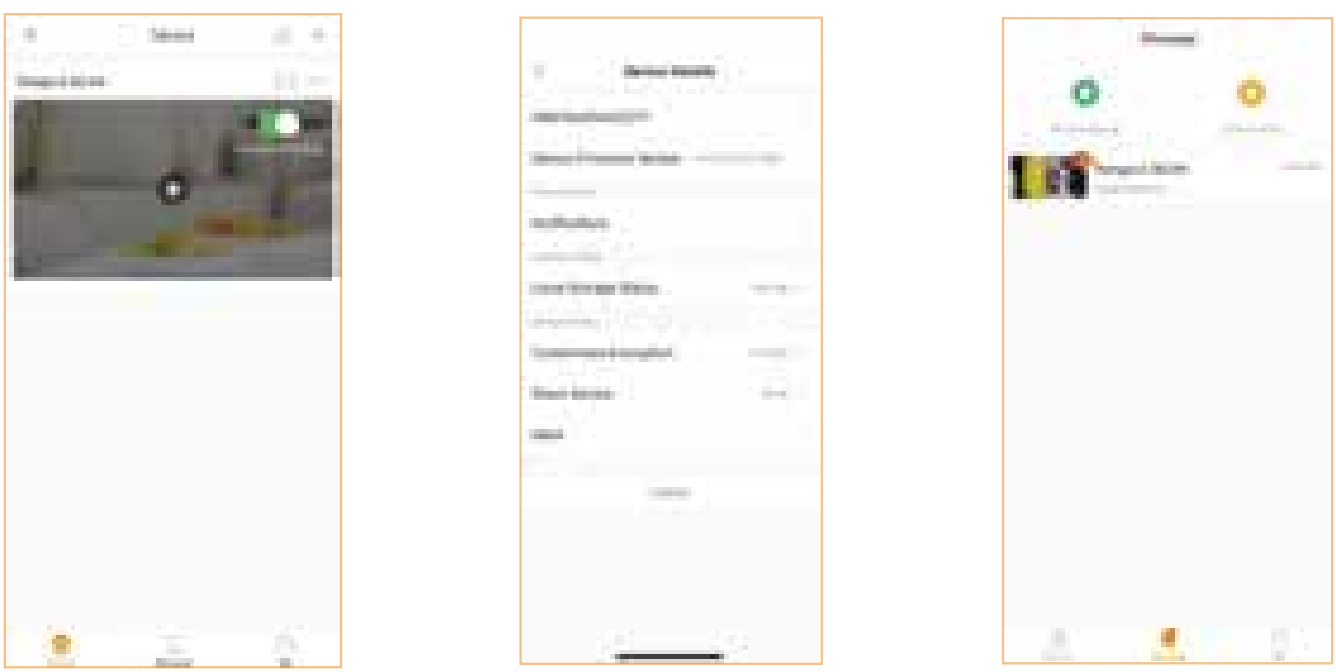

Troubleshooting

Question	Answer
Why does the Recorder fail to boot up?	• After the Recorder is powered on,observe the power status indicator on the front panel. If the blue light is off, check the wiring. If the blue light is on and Recorder failed to boot up.contact the after-sales service.
How to add a wireless IPC to a running Recorder?	• Put the wireless IPC next to the Recorder and turn it on. Right-click the local GUI and select Wireless Pairing. After pairing is completed, instell the wireless IPC at a place as needed.
Why are there no video records in local playback?	• Three possible reasons: 1. Wiring error. 2. HDD malfunction. 3. Recordfunction is not enabled. • Check method: 1. Check the HDD status indicator. If the light is on, the HDD is working abnormally. 2. Select STORAGE > HDD DETECT to run the diagnosis, replace the HDD if there are damages. 3. Right-click the local GUI and select Manual>Record to check if the record function is enabled.
Why is the playback time inconsistent with actual time after enabling cloud storage?	• Ensure that the IPC time is consistent with Recorder time. Select SYSYEM > GENRAL > General to enable IPC time Sync, you can also select SYSYEM > GENRAL > Date&Time to modify Recorder time.

Enjoy Smart Life

DE

Kurzanleitung

Funk-Sicherheitssystem

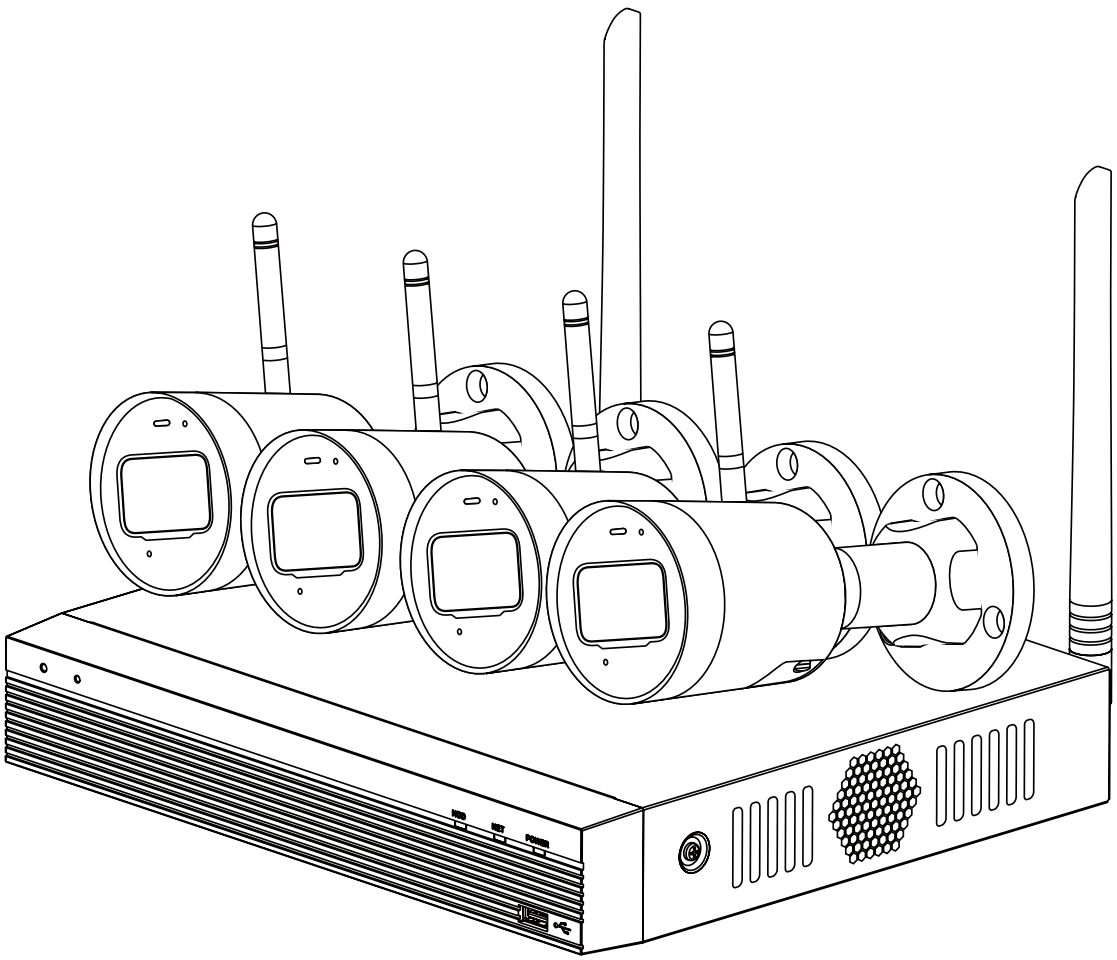

www.imoulife.com

DE

Willkommen

Vielen Dank, dass Sie sich für IMOU entschieden haben. Wir sind bestrebt, einfachere Produkte für das intelligente Heim anzubieten. Wenn Sie Probleme bei der Verwendung des Produkts haben, wenden Sie sich bitte an unser Serviceteam.

Unsere Service-Mail lautet: service.global@imoulife.com

Häufig gestellte Fragen finden Sie unter imoulife.com/support/help

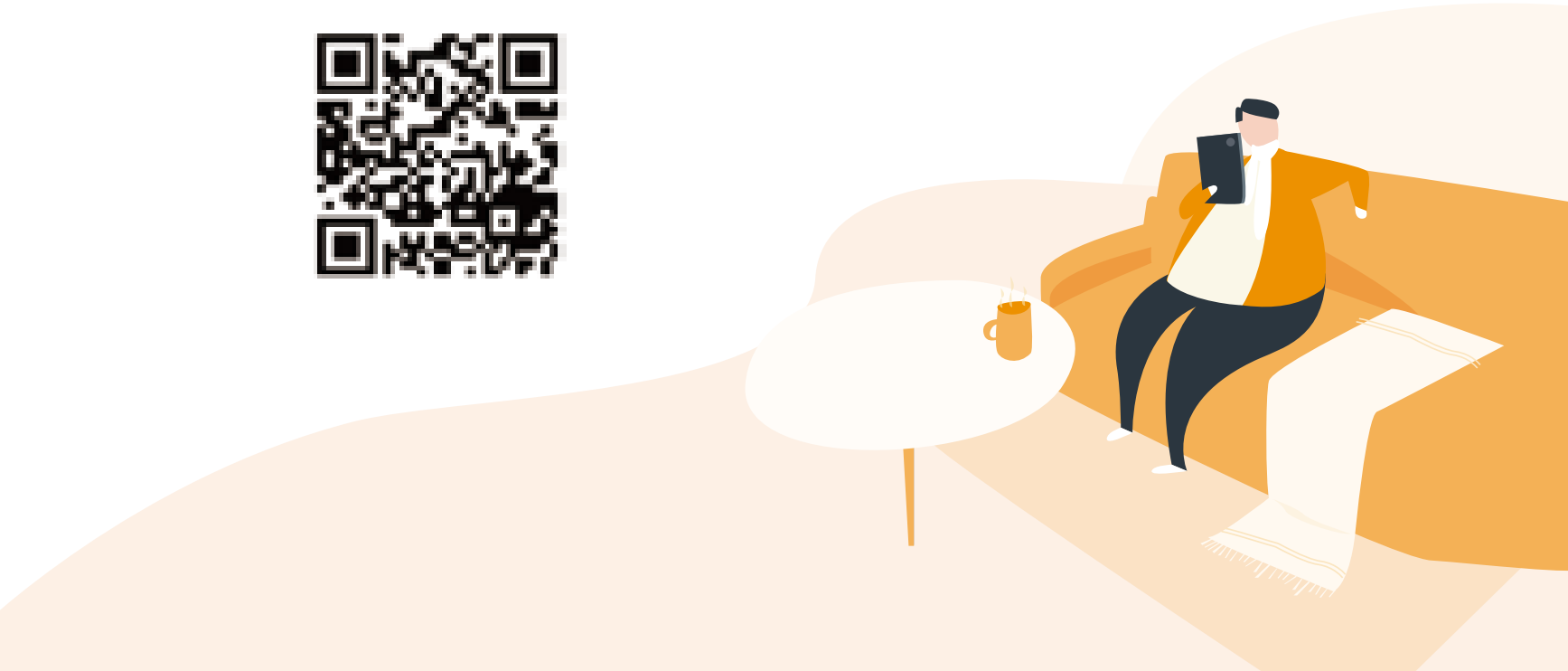

Lieferumfang

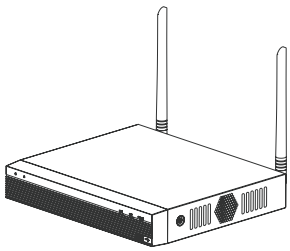

1 x Rekorder
(1 TB eingebaute Festplatte)

- Stromadapter
- Netzwerkkabel
- Maus
- SATA-Stromkabel
- SATA-Kabel

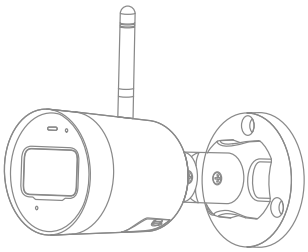

Kamera ×4

- Paket mit Gummifüßen
- Befestigungsmaterial
- NVR QSG
- 1 TB-Festplatte (integriert)
- Stromadapter

KIT QSG ×1

- Wasserdichter Stecker
- Befestigungsmaterial
- Montageschablone
- IPC QSG

Rekorder

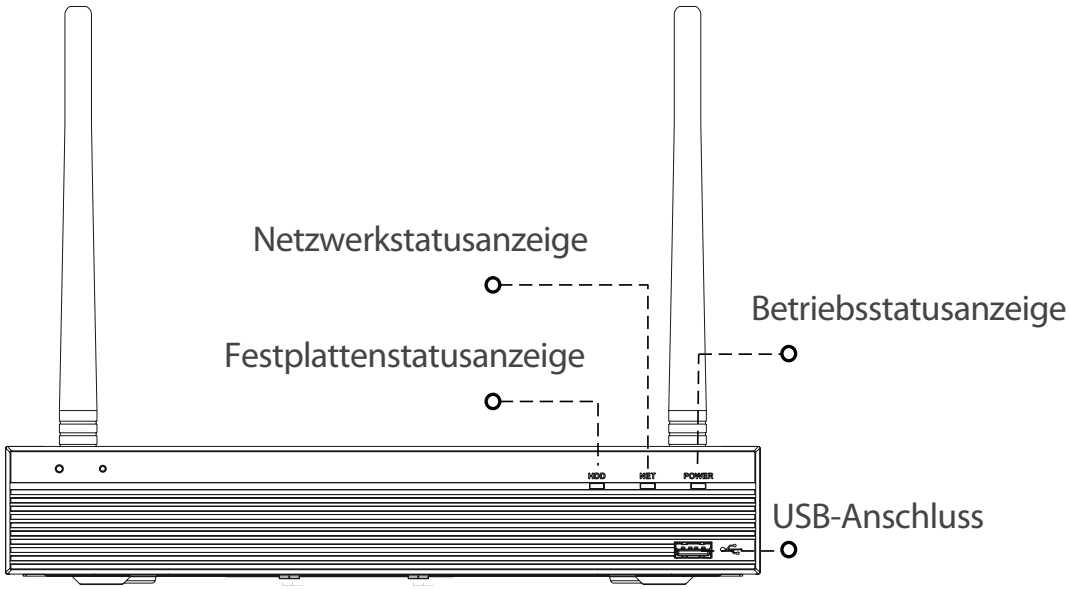

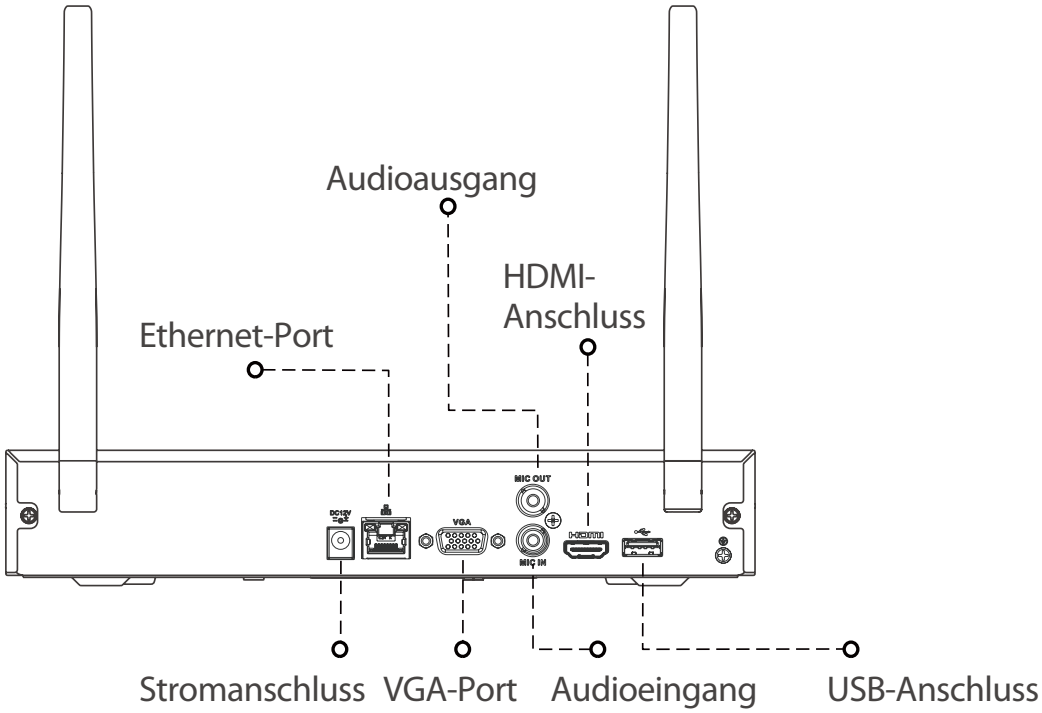

LED-Anzeigestatus	Rekorderstatus
Festplatten-Statusanzeige aus	● Festplatte funktioniert einwandfrei
Festplattenstatusanzeige leuchtet	● Festplatten-Fehlfunktion
Netzwerkstatusanzeige erloschen	● Netzwerkverbindung ist normal
Netzwerkstatusanzeige leuchtet	● Netzwerkverbindung fehlgeschlagen
Betriebsstatusanzeige leuchtet	● Stromanschluss ist normal

Kamera

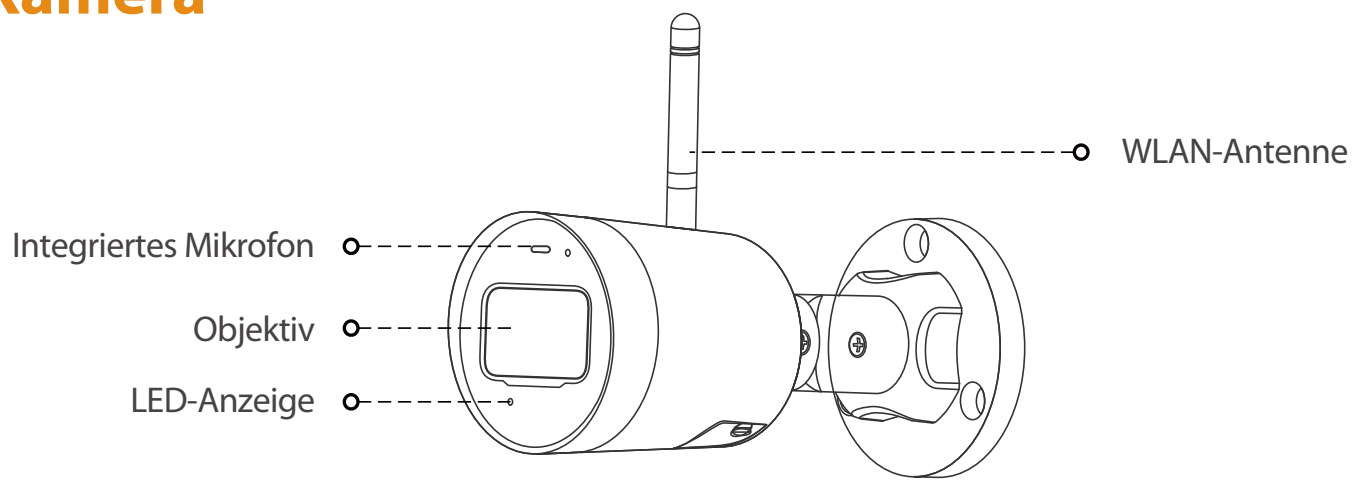

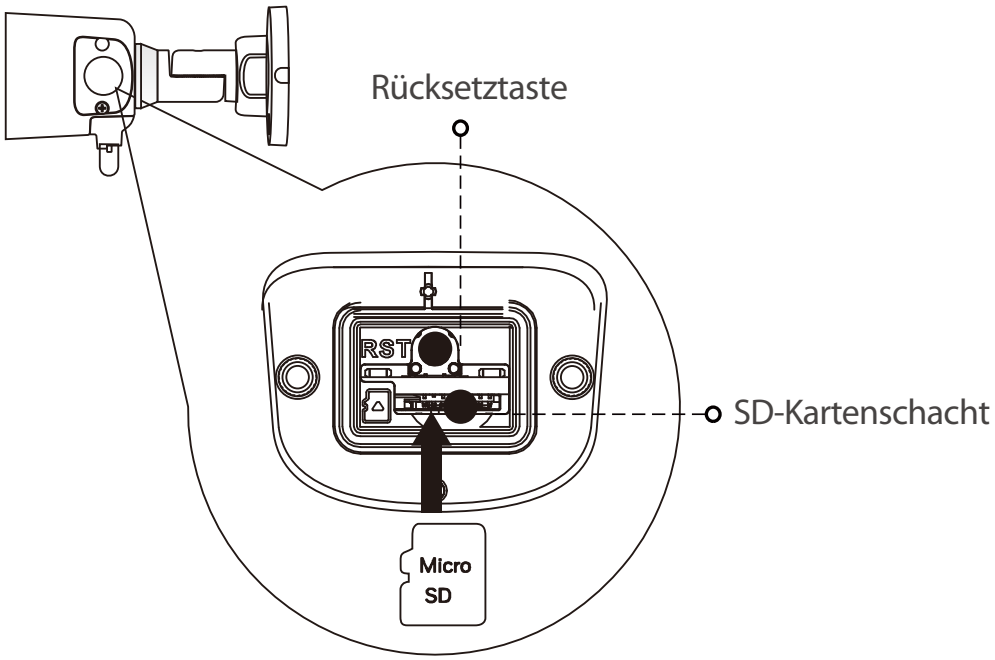

Hinweis: Halten Sie die Rücksetztaste für 10 Sekunden gedrückt, um die Kamera zurückzusetzen.

Der LED-Status ist in der nachstehenden Tabelle dargestellt.

LED-Anzeigestatus	Kamerastatus
Aus	● Gerät/LED ausgeschaltet ● Neustart nach dem Zurücksetzen
Rote LED leuchtet	● Gerät fährt hoch ● Gerätestörung
Grüne LED blinkt	● Warten auf Netzwerkverbindung
Grüne LED leuchtet	● Ordnungsgemäß funktionieren
Rote LED blinkt	● Netzwerkverbindung fehlgeschlagen
Grüne und rote LED blinken abwechselnd	● Firmware-Update

Verbindung

DE

Der Rekorder unterstützt eine drahtlose Verbindung:

1. Platzieren Sie die Kameras neben dem Rekorder, schalten Sie diese und den Rekorder ein. Die Kameras werden automatisch binnen 120 Sekunden an den Rekorder gekoppelt.
2. Initialisieren Sie den Rekorder. Einzelheiten finden Sie unter „Allgemeiner lokaler Betrieb".
3. Trennen Sie die Kameras von der Stromversorgung.
4. Installieren Sie die Kameras am gewünschten Ort.

Hinweis: Die gepunktete Linie in der Abbildung stellt ein VGA-Kabel oder HDMI-Kabel dar. Wählen Sie eines je nach Bedarf.

Kamera installieren

Hinweis: Vergewissern Sie sich, dass die Montagefläche stark genug ist, um mindestens das dreifache Gewicht des Geräts zu halten.

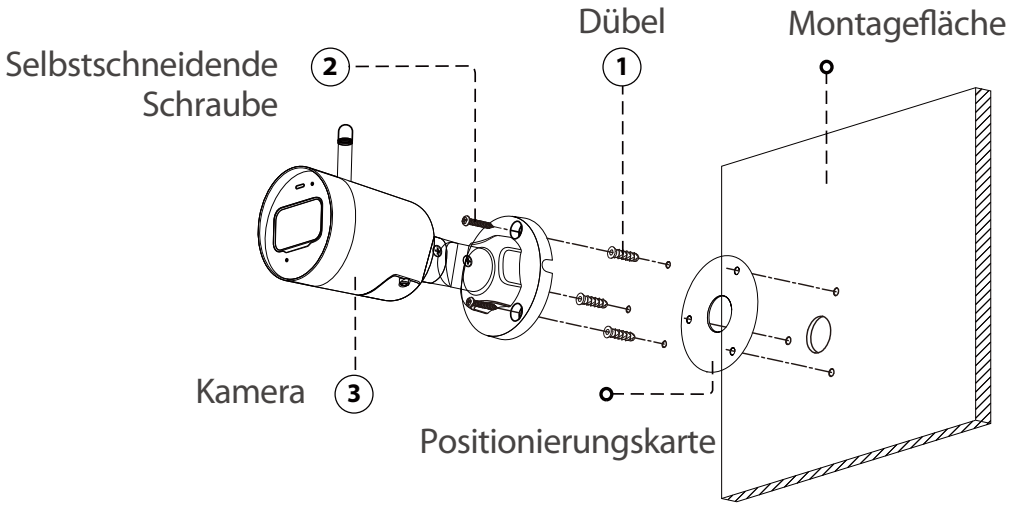

1. Bohren Sie Löcher in die Montagefläche, wie auf der Montageschablone dargestellt, und setzen Sie die Dübel ein.
2. Befestigen Sie den Kamerafuß mit den selbstschneidenden Schrauben an der Montagefläche.
3. Schalten Sie die Kamera ein und stellen Sie dann das Objektiv auf den idealen Winkel ein.

Allgemeiner lokaler Betrieb

1 Ein- und Ausschalten

Hochfahren

Verbinden Sie zuerst einen Monitor mit dem Rekorder. Schließen Sie das Gerät an die Stromversorgung an, um den Rekorder hochzufahren.

Ausschalten

Wählen **Sie Hauptmenü** > **AUSSCHALTEN**, um zur Schnittstelle **AUSSCHALTEN** zu gelangen und klicken Sie dann auf **Ausschalten**. Ziehen Sie das Stromkabel ab, nachdem der Monitor dunkel ist.

Zwingen Sie den Rekorder nicht zum Ausschalten (oder trennen Sie den Strom), wenn die Schnittstelle anzeigt, dass Daten gespeichert werden oder der Rekorder Videos aufnimmt.

2 Initialisierung

Nachdem Sie den Rekorder zum ersten Mal eingeschaltet haben, müssen Sie ihn mit den folgenden Schritten initialisieren:

1) Legen Sie Parameter für den Administrator fest (der Standardbenutzername ist Admin).
2) Zeichnen Sie ein Entsperrmuster für die Anmeldung.
3) Konfigurieren Sie die Parameter für den Passwortschutz.

Hinweis: Achten Sie darauf, dass die E-Mail-Adresse zum Zurücksetzen des Passworts korrekt ist.

3 Startassistent

Beim ersten Einloggen können Sie den Rekorder durch den Start-Assistenten schnell konfigurieren und Optionen wie Allgemeine Einstellungen, Imou-Cloud, Netzwerkeinstellungen und Aufnahmeeinstellungen festlegen.

4 Live-Ansicht

Nachdem Sie sich angemeldet haben, wechselt das System standardmäßig in den Mehrfachkanal-Livebildmodus. Sie können das Live-Video jedes Kanals ansehen.

5 Wiedergabe

Wählen **Sie Hauptmenü** > **WIEDERGABE** oder klicken Sie mit der rechten Maustaste in das Vorschaufenster und wählen **Sie Suchen**.
Sie können Aufnahmen gemäß dem konfigurierten Aufnahmetyp, der Aufnahmezeit und dem Kanal wiedergeben..

App-Bedienung

1. Scannen Sie den QR-Code oben auf dem Rekorder, um die Imou-App zu installieren. Registrieren Sie sich und melden Sie sich in der Imou-App an.

Hinweis: Ignorieren Sie Schritt 1, wenn Sie den Download und die Registrierung der Imou-App im Start-Assistenten abgeschlossen haben.

2 Tippen Sie oben rechts auf die Registerkarte Gerät und scannen Sie den QR-Code oder geben Sie die Seriennummer des Rekorders ein, um sie bei Imou zu registrieren.

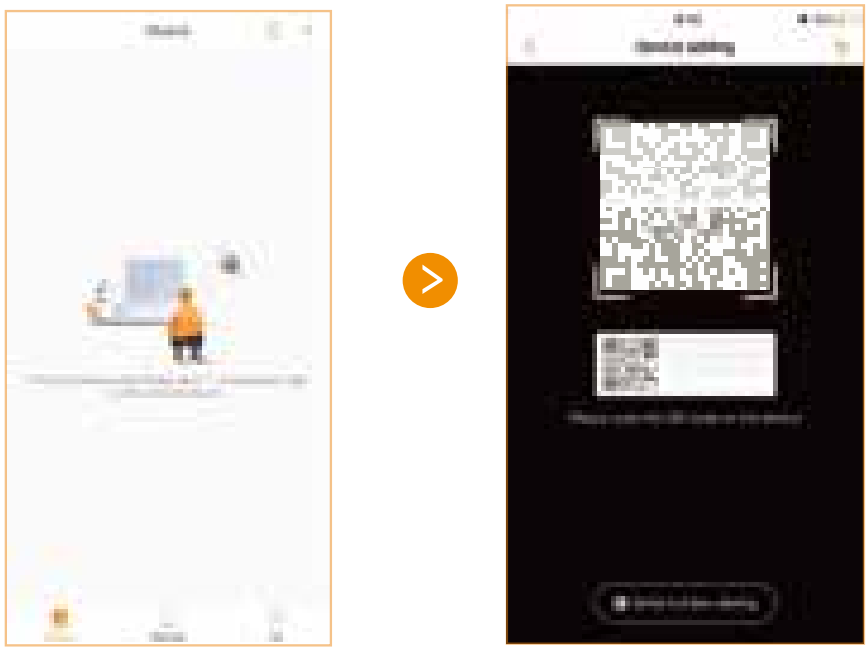

3 Nach dem Registrieren des Rekorders bei Imou können Sie Verfahren ausführen, z. B. Videoaufzeichnungen anzeigen, Alarme anzeigen, Alarme einstellen und den Rekorder mit anderen teilen.

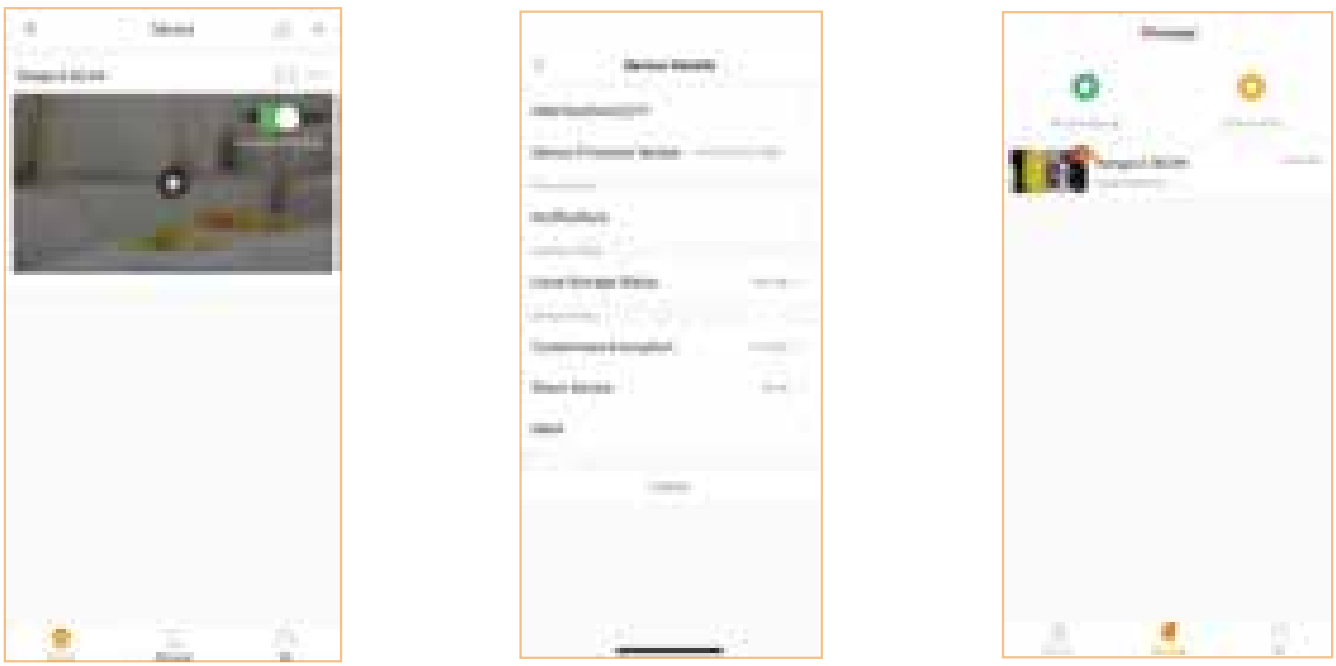

Fehlerbehebung

Frage	Antwort
Warum lässt sich der Rekorder nicht hochfahren?	• Nachdem der Rekorder angeschlossen wurde, beachten Sie die Power-Statusanzeige an der Vorderseite. Ist das blaue Licht nicht an, überprüfen Sie die Verkabelung. Wenn das blaue Licht an und der Rekorder nicht hochgefahren ist, wenden Sie sich an den Kundendienst.
Wie füge ich einem laufenden Rekorder einen drahtlosen IPC-Router hinzu?	• Platzieren Sie den drahtlose IPC-Router neben dem Rekorder und schalten Sie diesen ein. Klicken Sie mit der rechten Maustaste auf die lokale GUI (graphische Benutzerschnittstelle) und wählen Sie Drahtlose Kopplung. Nach Abschluss der Kopplung können Sie den drahtlose IPC-Router an einem beliebigen Ort installieren.
Warum zeigt die lokale Wiedergabe keine Videoaufzeichnungen?	• Dafür gibt es drei mögliche Gründe: 1. Verkabelungsfehler. 2. Festplatten-Fehlfunktion. 3. Die Aufnahmefunktion ist nicht aktiviert. • Prüfmethode: 1. Überprüfen Sie die Statusanzeige der Festplatten. Wenn das Licht an ist, funktioniert die Festplatte abnormal. 2. Wählen Sie SPEICHER > FESTPLATTE ERKENNEN, um die Diagnose auszuführen. Ersetzen Sie die Festplatte, falls es Schäden gibt. 3. Klicken Sie mit der rechten Maustaste auf die lokale GUI (graphische Benutzerschnittstelle) und wählen Sie Manuell > Aufnahme, um zu überprüfen, ob die Aufnahmefunktion aktiviert ist.
Warum stimmt die Wiedergabezeit nach der Aktivierung des Cloud-Speichers nicht mit der tatsächlichen Zeit überein?	• Stellen Sie sicher, dass die Zeit des IPC-Routers mit der Zeit des Rekorders übereinstimmt. Wählen Sie SYSTEM > ALLGEMEIN > Allgemein, um die IPC-Zeitsynchronisation zu aktivieren. Sie können auch SYSTEM > ALLGEMEIN > Datum und Uhrzeit auswählen, um die Rekorder-Zeit zu ändern.

Enjoy Smart Life

ES

Guía de inicio rápido

Sistema de seguridad inalámbrico

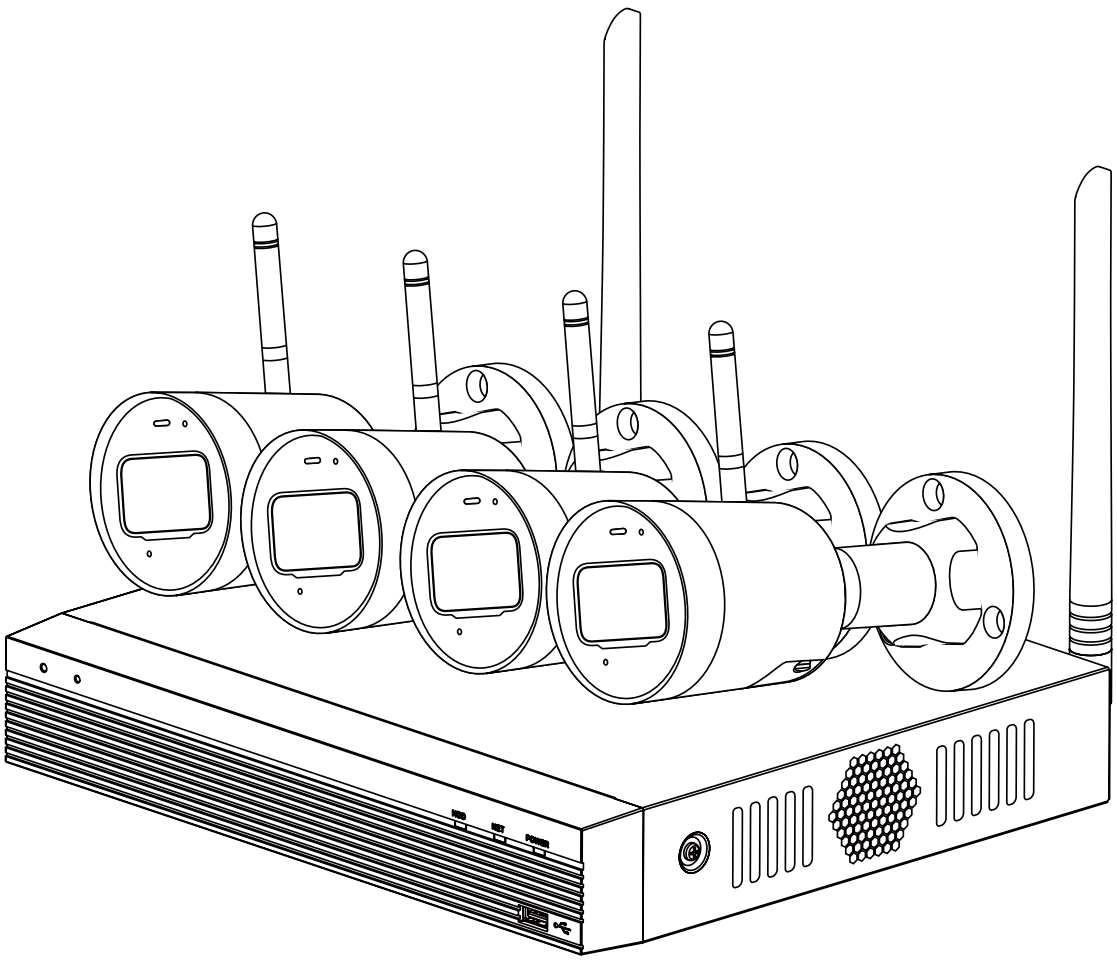

www.imoulife.com

Bienvenido

ES

Gracias por elegir IMOU

Nuestra misión es proporcionar productos fáciles de usar para un hogar inteligente. Si tiene problemas usando el producto, por favor diríjase a nuestro equipo de atención al cliente antes de devolver su producto.

Nuestro correo electrónico de servicio:

service.global@imoulife.com

Nos comprometemos a contestarle en 24 horas.

Puede encontrar respuesta a las preguntas más frecuentes en imoulife.com/support/help

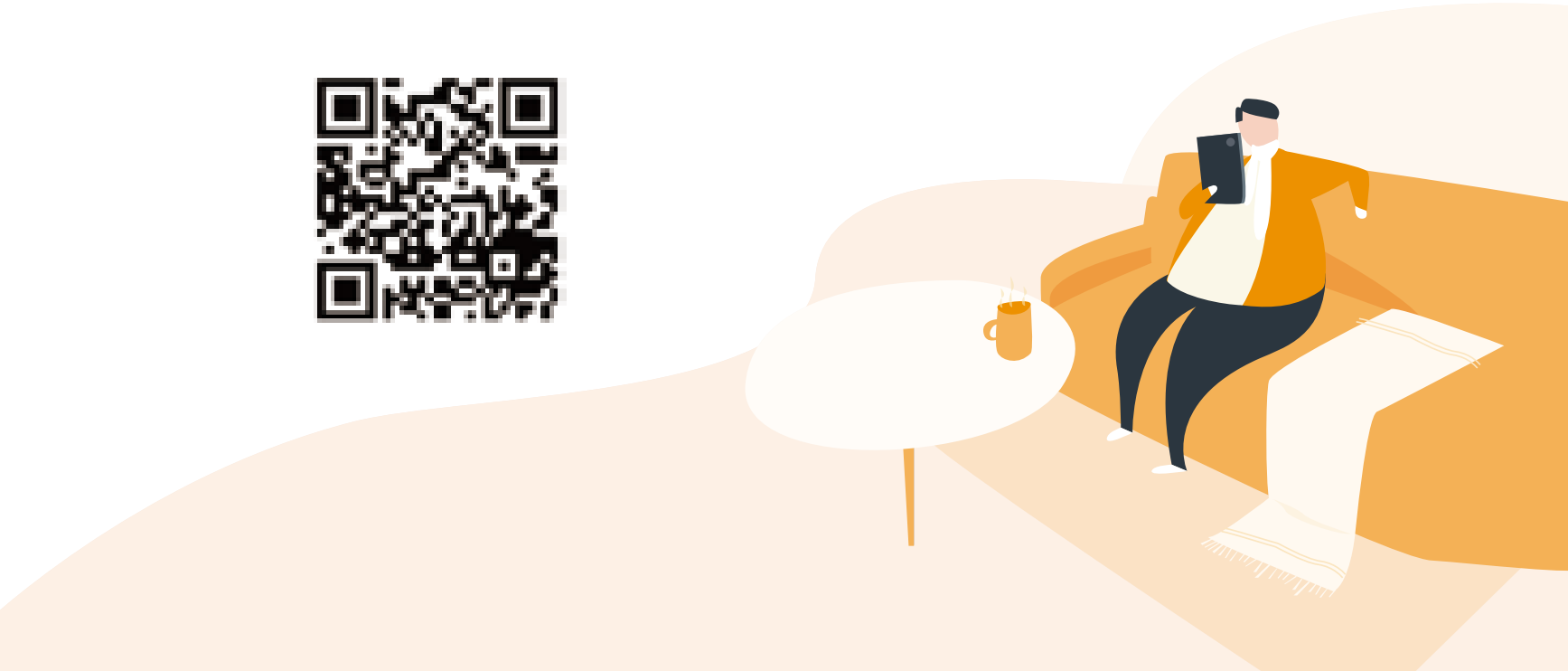

Contenido

ES

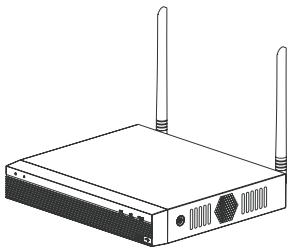

Grabadora x1
(disco duro integrado de 1 TB)

- Adaptador de corriente
- Cable de red
- Ratón
- Cable de alimentación SATA
- Cable SATA

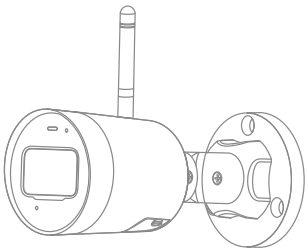

Cámaras ×4

- Bolsa con patas de goma
- Bolsa con tornillos
- Guía de inicio rápido de la grabadora
- 1 disco duro de 1 TB (integrado)
- Adaptador de corriente

Guía de inicio rápido del kit ×1

- Conector impermeable
- Bolsa con tornillos
- Plantilla de posicionamiento
- Guía de inicio rápido de IPC

Grabadora

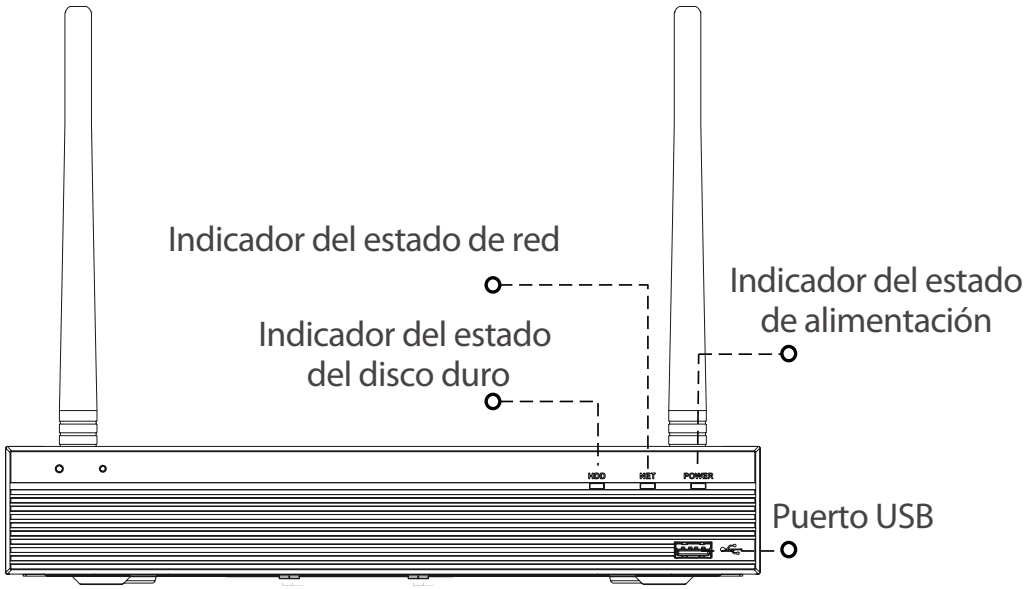

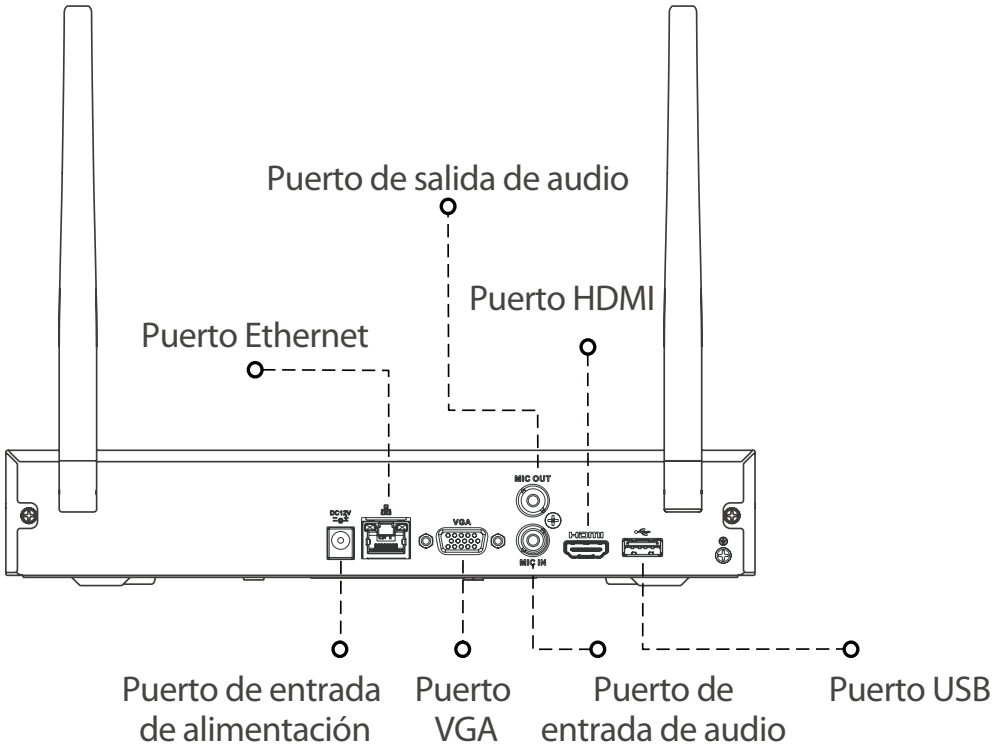

Estado del indicador LED	Estado de la grabadora
Indicador del estado del disco duro apagado	● El disco duro funciona correctamente
Indicador del estado del disco duro encendido	● Mal funcionamiento del disco duro
Indicador del estado de red apagado	● La conexión de red es normal
Indicador del estado de red encendido	● Fallo de conexión de red
Indicador del estado de alimentación encendido	● La conexión de alimentación es

Cámara

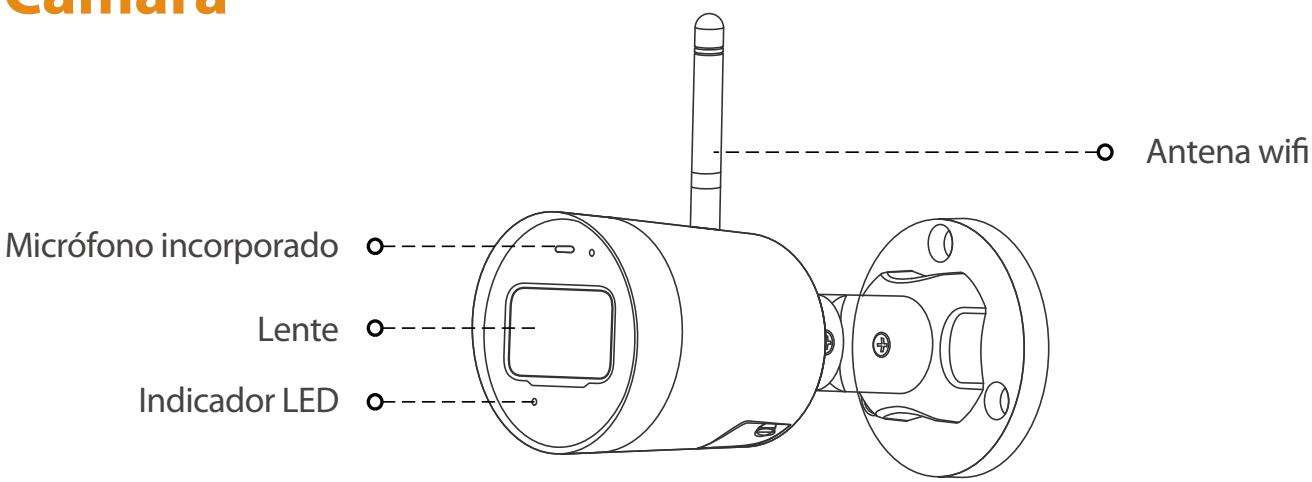

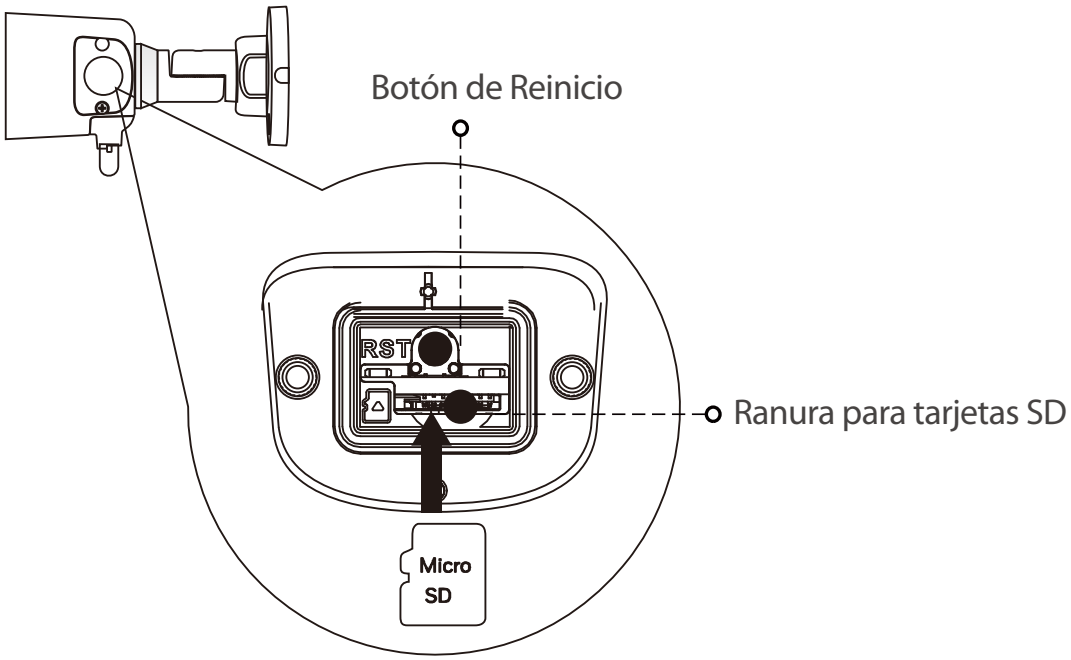

Nota: Mantenga pulsado el botón de reinicio durante 10 segundos para reiniciar la cámara.

El comportamiento del indicador led se incluye en la tabla siguiente.

Estado del indicador LED	Estado de la cámara
Desactivar	● Desconectado/LED apagado ● Nuevo arranque después del reinicio
Luz roja encendida	● Arranque ● Avería del dispositivo
Luz verde parpadeante	● En espera de la red
Luz verde encendida	● Funcionando correctamente
Luz roja parpadeante	● Fallo de conexión de red
Luz verde y roja parpadeando alternativamente	● Actualización de firmware

Conexión

ES

La grabadora admite conexión inalámbrica:

1. Coloque las cámaras junto a la grabadora y enciéndalas. Después, encienda la grabadora. Las cámaras se emparejarán con la grabadora automáticamente en 2 minutos.
2. Inicialice la grabadora. Para obtener más detalles, consulte «Funcionamiento básico local».
3. Desenchufe los cables de alimentación de las cámaras.
4. Instale las cámaras en los lugares en que sea necesario.

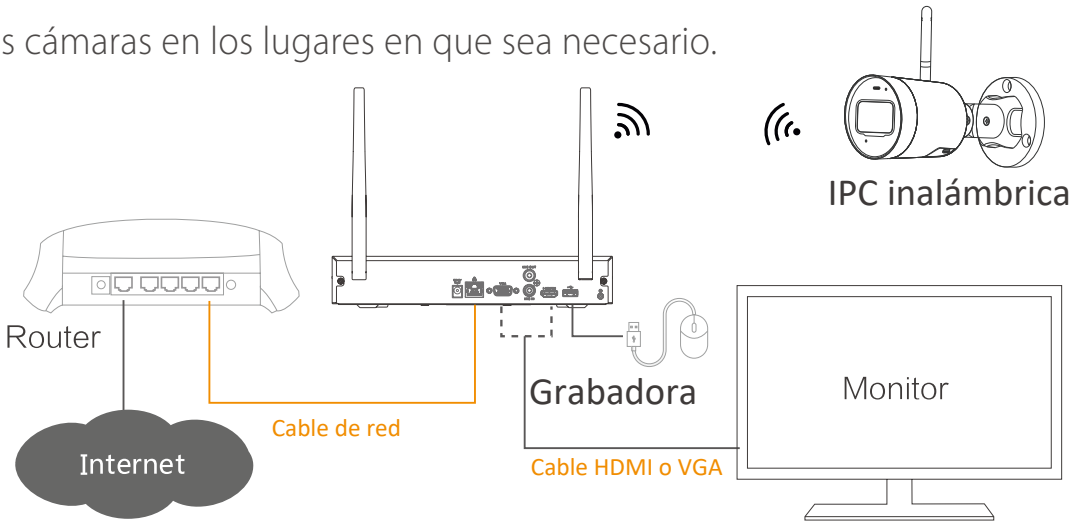

Nota: La línea de puntos en la figura representa un cable VGA o un cable HDMI; elija uno según sea necesario.

Instalación de la cámara

Nota: Asegúrese de que la superficie de montaje sea lo suficientemente sólida para soportar al menos 3 veces el peso del dispositivo.

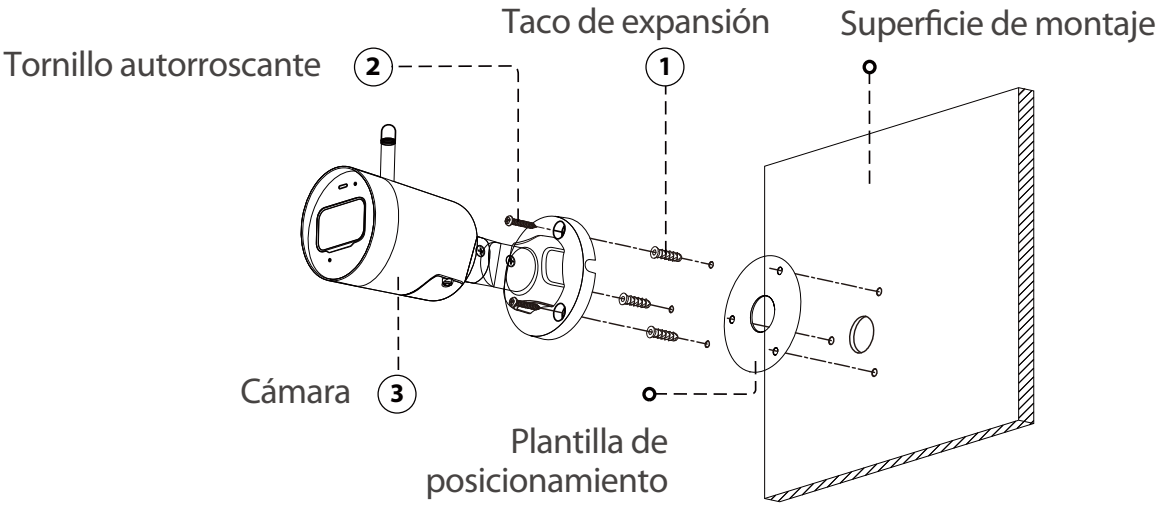

1. Taladre los agujeros para los tornillos en la superficie de montaje según lo indicado en la plantilla de posicionamiento. Una vez perforados, introduzca los pernos de expansión.
2. Fije el pedestal de la cámara a la superficie de montaje con los tornillos autorroscantes.
3. Encienda la cámara y, a continuación, ajuste la lente en el ángulo deseado.

Funcionamiento básico local

1 Encendido y apagado

Arranque

Conecte un monitor a la grabadora y, a continuación, conecte la alimentación para arrancar la grabadora.

Apagado

Seleccione **Menú principal** > **APAGAR** para acceder a la pantalla de apagado y, a continuación, haga clic en **Apagar**. Desenchufe la alimentación una vez el monitor esté en blanco.

No fuerce el apagado de la grabadora (ni desconecte la alimentación) cuando en la pantalla se muestre Guardando datos o la grabadora esté grabando un vídeo.

2 Inicialización

Después de encender la grabadora por primera vez, debe inicializarla siguiendo estos pasos:

1) Configure los parámetros para el administrador (el nombre de usuario predeterminado es admin).
2) Dibuje un patrón de desbloqueo para iniciar sesión.
3) Configure los parámetros de protección mediante contraseña.

Nota: Asegúrese de que la dirección de correo electrónico para restablecer la contraseña sea correcta.

3 Asistente de inicio

Cuando inicie sesión por primera vez, puede configurar la grabadora rápidamente mediante el Asistente de inicio y ajustar opciones como la configuración general, la nube Imou, la configuración de red y la configuración de grabación.

4 Visionado en directo

Después de iniciar sesión, el sistema pasa al modo de visionado en directo de canales múltiples de forma predeterminada. Puede ver el vídeo en directo de cada canal.

5 Reproducción

Seleccione **Menú principal** > **Reproducir** o haga clic con el botón derecho en la pantalla de la vista previa y seleccione **Buscar**.

Puede reproducir grabaciones según el tipo de grabación configurado, la hora de la grabación y el canal.

Funcionamiento de la aplicación

1. Escanee el código QR en la parte superior de la grabadora para instalar la aplicación Imou. Regístrese y, a continuación, inicie sesión en la aplicación Imou.

Nota: Ignore el paso 1 si ha completado la descarga y el registro de la aplicación Imou en el Asistente de inicio.

2 Toque + en la esquina superior derecha de la pestaña Dispositivo y, a continuación, escanee el código QR o introduzca el número de serie de la grabadora para añadirla a Imou.

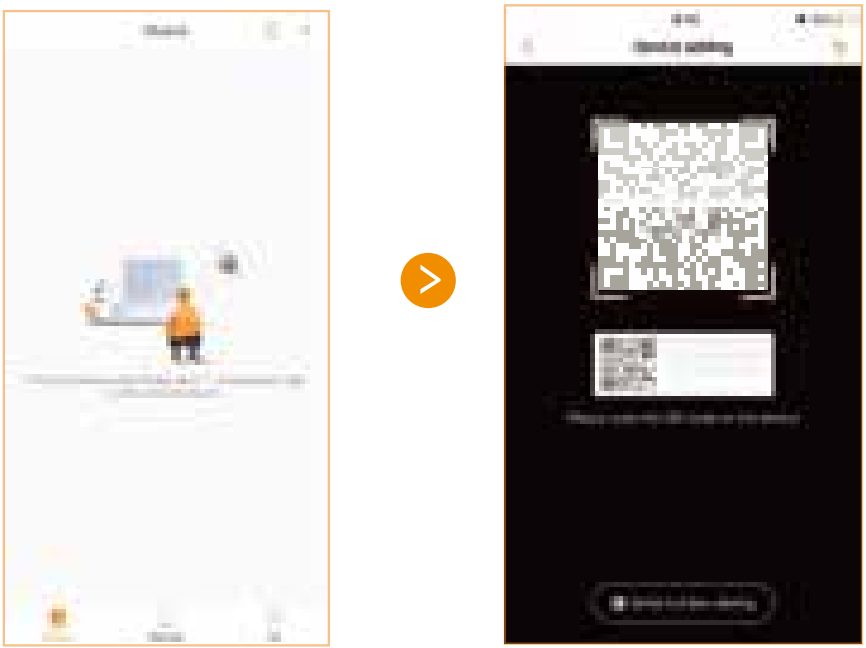

3 Después de añadir la grabadora a Imou, puede realizar operaciones como ver grabaciones de vídeo, ver alarmas, configurar alarmas y compartir la grabadora.

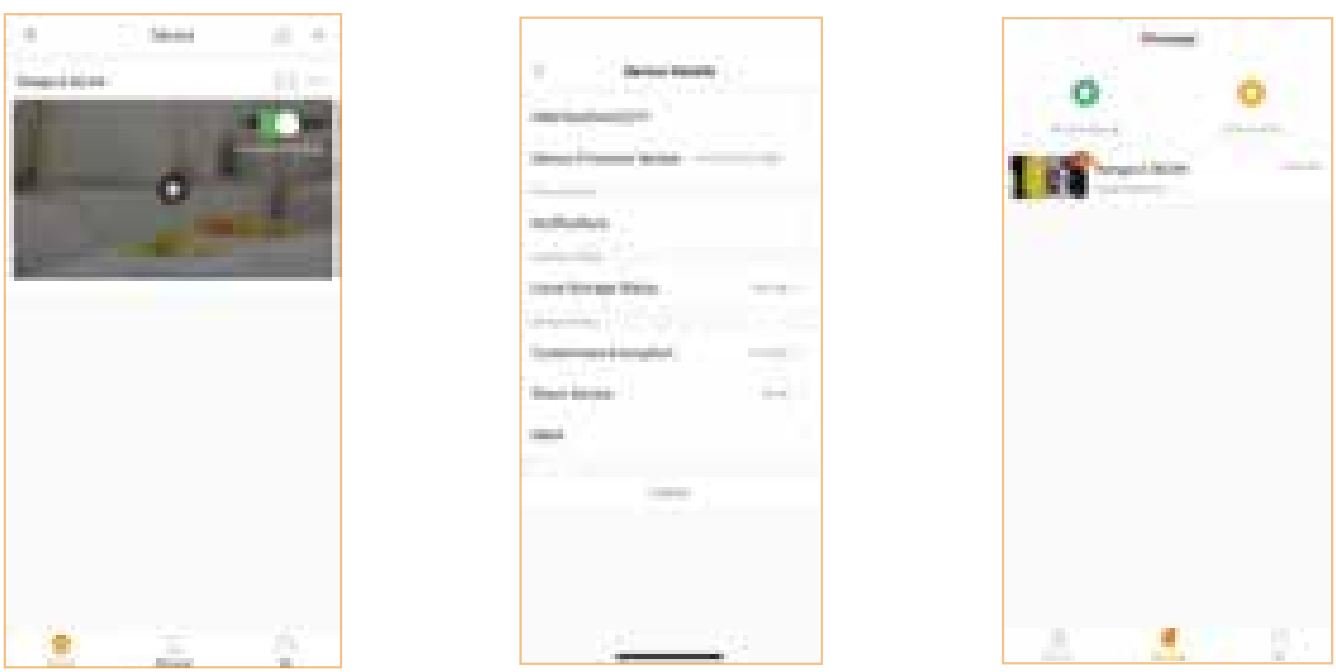

Solución de problemas

Pregunta	Respuesta
¿Por qué no arranca la grabadora?	• Una vez encendida la grabadora, observe el indicador de estado de alimentación en el panel frontal. Si la luz azul está apagada, compruebe el cableado. Si la luz azul está encendida y la grabadora no arranca, póngase en contacto con el servicio posventa.
¿Cómo se añade una IPC inalámbrica a una grabadora en funcionamiento?	• Coloque la IPC inalámbrica junto a la grabadora y enciéndala. Haga clic con el botón derecho en la interfaz de usuario local y seleccione Emparejamiento inalámbrico. Una vez completado el emparejamiento, instale la IPC inalámbrica en el lugar en que sea necesario.
¿Por qué no hay grabaciones de vídeo en la reproducción local?	• Existen tres posibles razones: 1. Error de cableado. 2. Mal funcionamiento del disco duro. 3. La función de grabación no está habilitada. • Método de verificación: 1. Compruebe el indicador de estado del disco duro. Si la luz está encendida, el disco duro no funciona correctamente. 2. Seleccione ALMACENAMIENTO > DETECCIÓN DE DISCO DURO para ejecutar el diagnóstico; sustituya el disco duro si está dañado. 3. Haga clic con el botón derecho en la interfaz de usuario local y seleccione Manual > Grabar para comprobar que la función de grabación esté habilitada.
¿Por qué la hora de reproducción no coincide con la hora real después de habilitar el almacenamiento en la nube?	• Asegúrese de que la hora de la IPC coincida con la hora de la grabadora. Seleccione SISTEMA > GENERAL > General para habilitar la sincronización horaria de la IPC. También puede seleccionar SISTEMA > GENERAL > Fecha y hora para modificar la hora de la grabadora.

Enjoy Smart Life

FR

Guide de démarrage rapide

Système de sécurité sans fil

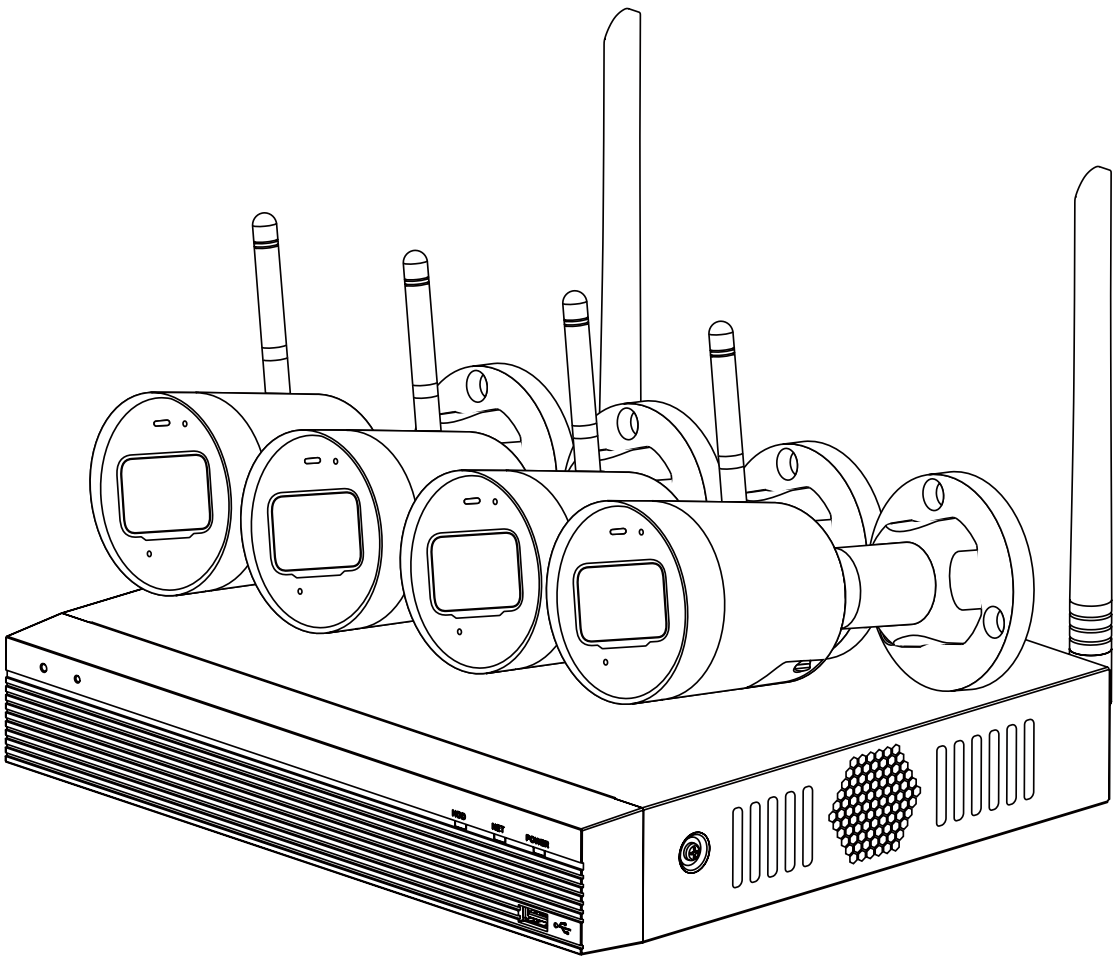

www.imoulife.com

Bienvenue

FR

Merci d'avoir choisi IMOU.
Nous nous consacrons à fournir des produits pour la maison intelligente plus faciles à utiliser. Si vous rencontrez des difficultés lors de l'utilisation du produit, veuillez contacter notre équipe technique avant de renvoyer votre produit.
Notre courriel de service :service.global@imoulife.com
Nous nous engageons à vous répondre dans les 24 heures.

Les questions les plus fréquemment posées peuvent être consultées sur le site imoulife.com/support/help

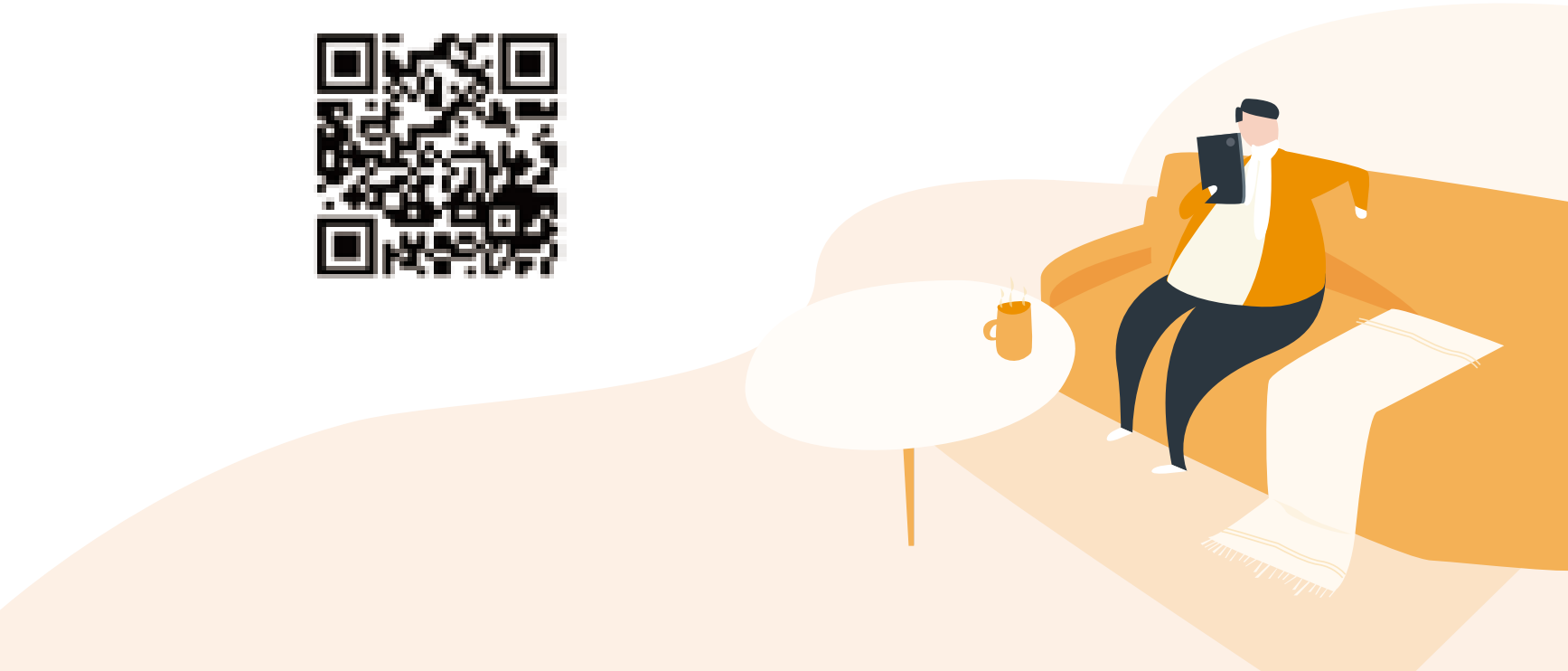

Contenu de l'emballage

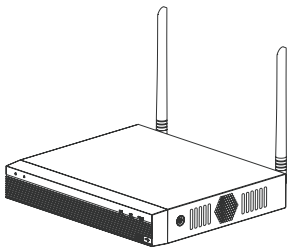

enregistreur x1
(disque dur 1 To intégré)

- Adaptateur secteur
- Câble réseau
- Souris
- Câble d'alimentation SATA
- Câble SATA

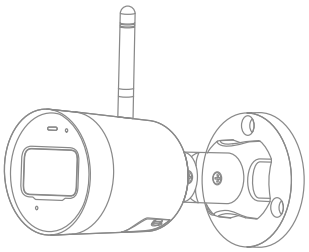

caméras ×4

- Lot de pieds en caoutchouc
- Paquet de vis
- Guide de démarrage rapide du NVR
- Disque dur de 1 To (intégré)
- Adaptateur secteur

guide de démarrage rapide du kit ×1

- Manchon d'étanchéité
- Paquet de vis
- Carte de positionnement
- Guide de démarrage rapide de la caméra IP

FR

Enregistreur

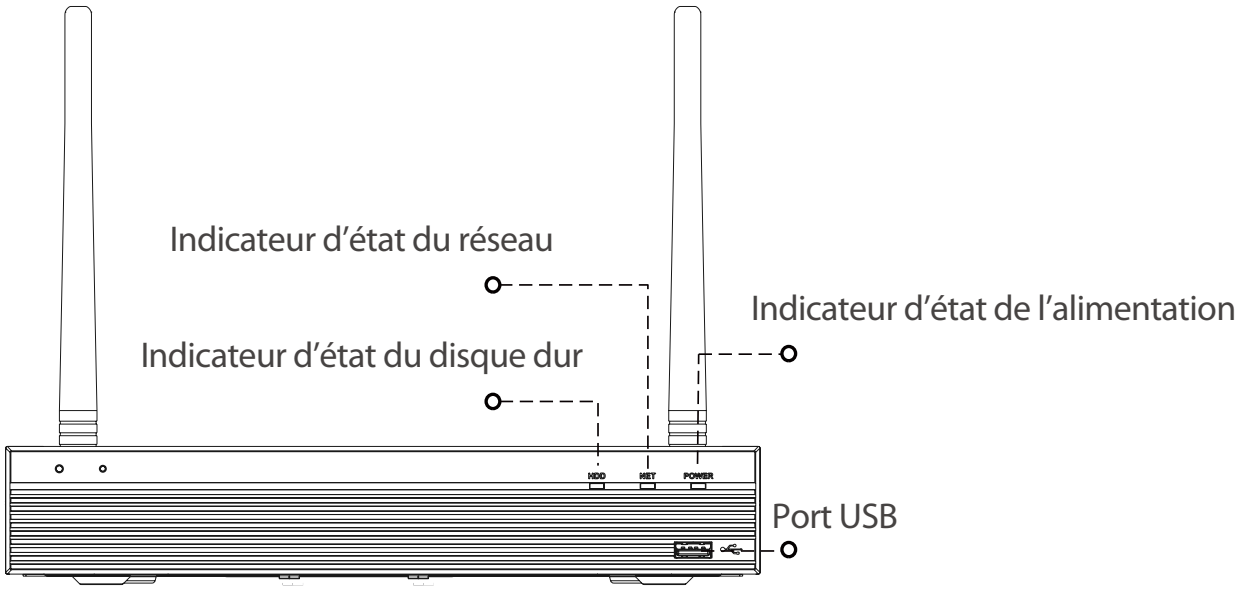

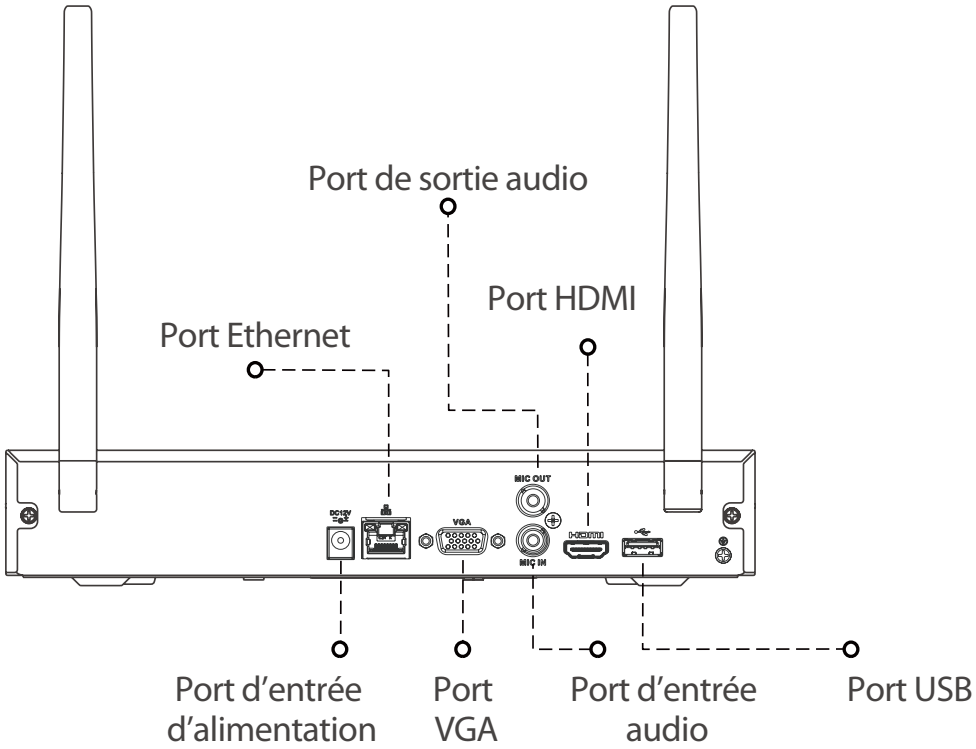

Statut de l'indicateur lumineux	Statut de l'enregistreur
Voyant d'état du disque dur éteint	● Le disque dur fonctionne correctement
Indicateur d'état du disque dur allumé	● Mauvais fonctionnement du disque dur
Indicateur d'état du réseau éteint	● La connexion réseau est normale
Indicateur d'état du réseau allumé	● Échec de connexion de réseau
Indicateur d'état de l'alimentation allumé	● Le branchement électrique est normal

Caméra

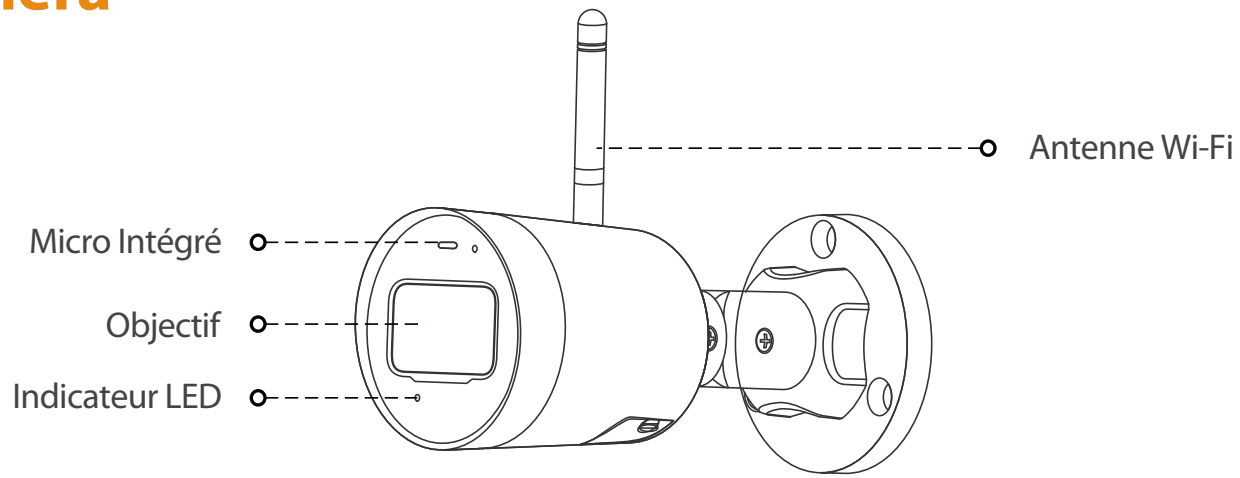

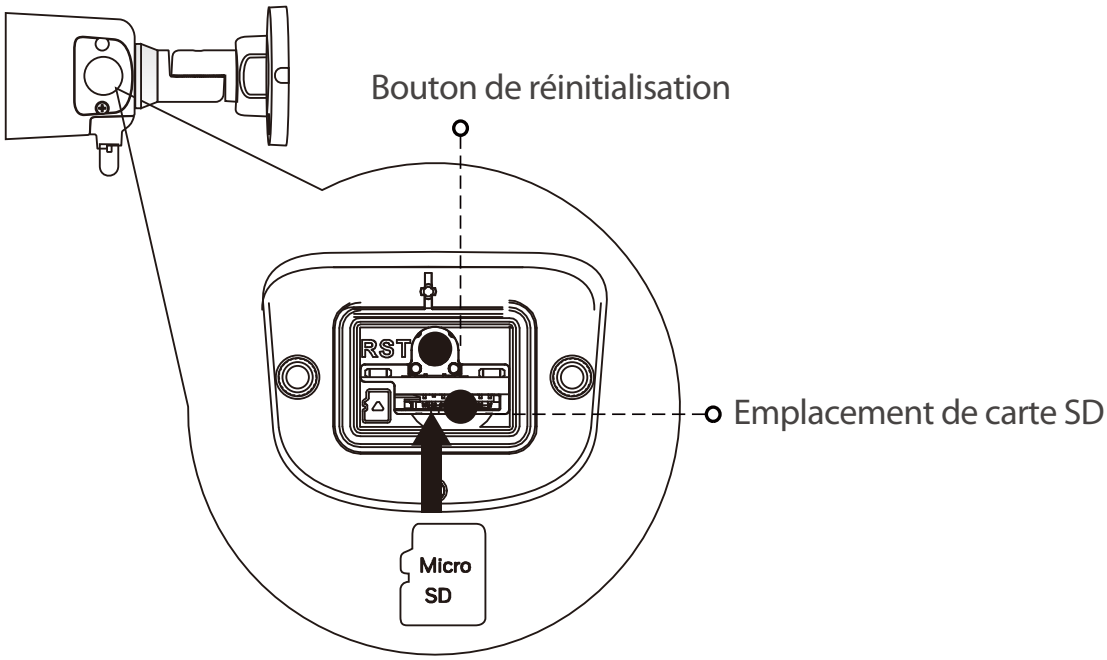

Remarque: Maintenez le bouton de réinitialisation enfoncé pendant 10 s pour réinitialiser l'appareil.

Les variantes des indicateurs lumineux sont présentées dans le tableau ci-dessous.

Statut de l'indicateur lumineux	État de la caméra
Désactivé	● Appareil éteint/LED éteinte ● Redémarrage après remise à zéro
Allumé en rouge	● Démarrage ● Dysfonctionnement de l'appareil
Clignotant en vert	● En attente de connexion de réseau
Allumé en vert	● Fonctionnement correcte
Clignotant en rouge	● Échec de connexion de réseau
Voyants vert et rouge clignotant alternativement	● Mise à jour du microprogramme

Connexion

FR

L'enregistreur prend en charge la connexion sans fil:

1. Placez les caméras à côté de l'enregistreur et allumez-les, puis allumez l'enregistreur. Les caméras s'apparieront automatiquement à l'enregistreur dans 120 s.
2. Initialisez l'enregistreur. Pour plus de détails, consultez « Utilisation locale basique ».
3. Débranchez les câbles d'alimentation des caméras.
4. Installez les caméras là ou elles sont nécessaires.

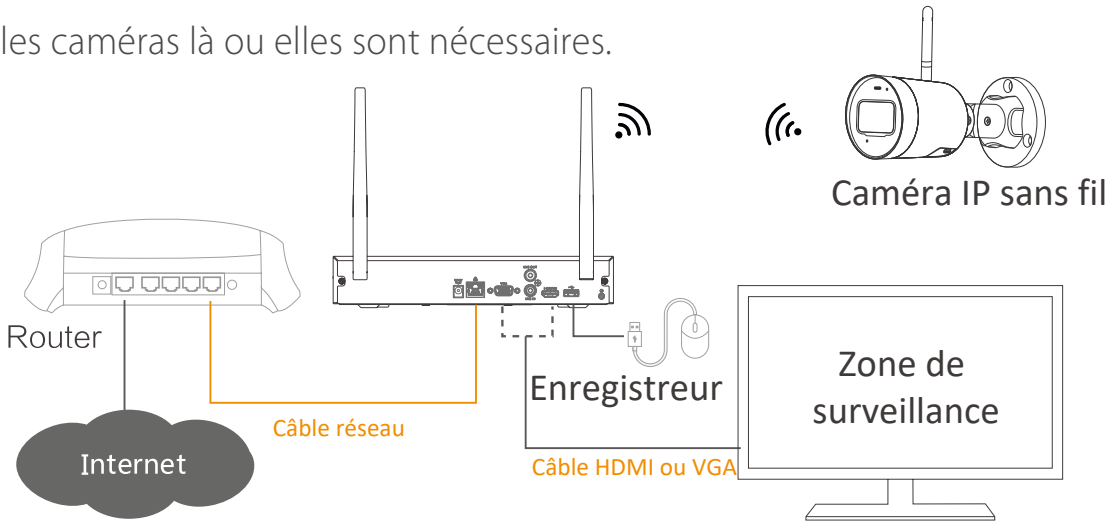

Remarque: La ligne en pointillé sur la figure représente un câble VGA ou un câble HDMI ; choisissez le type de câble selon vos besoins.

Installation de la caméra

Remarque: Assurez-vous que la surface de montage est suffisamment solide pour supporter au moins trois fois le poids de l'appareil.

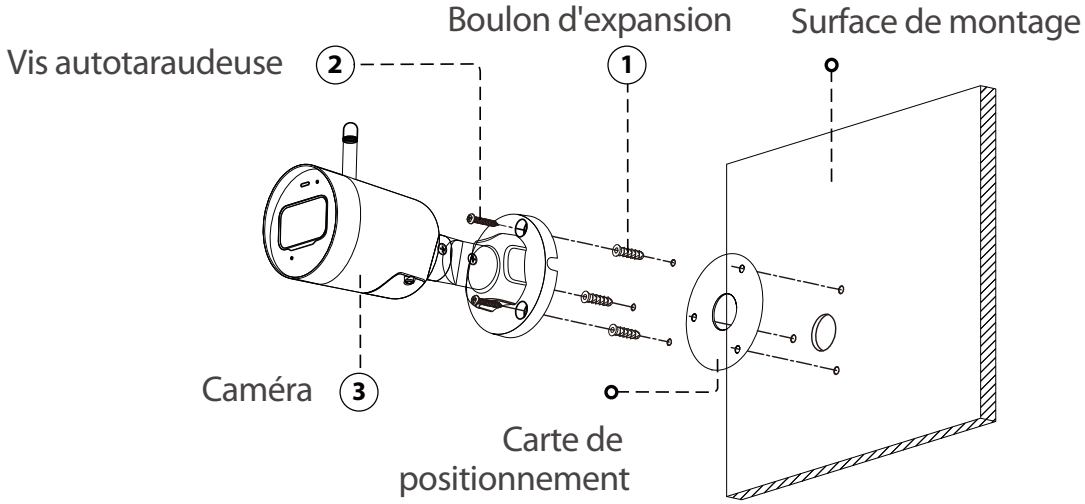

1. Perforez les trous de vissage sur la surface de montage suivant le patron d'installation et fixez les chevilles à expansion.
2. Fixez le socle de la caméra à la surface de montage à l'aide des vis autotaraudeuses.
3. Allumez la caméra, puis ajustez l'objectif à l'angle idéal.

Utilisation locale basique

1 Mise en marche et arrêt

Démarrage

Connectez un moniteur à l'enregistreur, puis branchez l'alimentation pour démarrer l'enregistreur.

Arrêt

Sélectionnez **Menu principal** > **ARRÊT** pour accéder à l'interface ARRÊT, puis cliquez sur **Arrêt.** Débranchez l'alimentation une fois que le moniteur est vide.

> Ne forcez pas l'enregistreur à s'éteindre (et ne débranchez pas l'alimentation) lorsque l'interface indique « Sauvegarde de données » ou que l'enregistreur enregistre des vidéos.

2 Initialisation

Après avoir allumé l'enregistreur pour la première fois, vous devrez l'initialiser en suivant les étapes suivantes:

1) Définissez les paramètres de l'administrateur (le nom d'utilisateur par défaut est admin).
2) Tracez un motif de déverrouillage pour la connexion.
3) Configurez les paramètres de protection par mot de passe.

> Remarque: Assurez-vous que l'adresse électronique pour la réinitialisation du mot de passe est correcte.

3 Assistant de démarrage

Lors de la première connexion, vous pouvez configurer rapidement l'enregistreur grâce à l'assistant de démarrage et définir des options telles que les paramètres généraux, le cloud Imou, les paramètres réseau et les paramètres d'enregistrement.

4 Affichage en direct

Après avoir effectué votre connexion, le système passera par défaut au mode d'affichage du direct multicanal. Vous pouvez voir la vidéo en direct de chaque chaîne.

5 Lecture

Sélectionnez **Menu principal** > **LECTURE** or faites un clic droit dans l'interface d'aperçu, puis sélectionnez **Rechercher**.

Vous pouvez lire les enregistrements en fonction du type d'enregistrement configuré, de la durée d'enregistrement et du canal.

Fonctionnement de l'application

1. Scannez le code QR en haut de l'enregistreur pour installer l'application Imou. Inscrivez-vous, puis connectez-vous à l'application Imou.

Remarque: Ignorez l'étape 1 si vous avez effectué le téléchargement et l'inscription à l'application Imou dans l'assistant de démarrage.

FR

2 Appuyez sur + dans le coin supérieur droit de l'onglet Périphérique, puis scannez le code QR ou saisissez le numéro de série de l'enregistreur pour l'ajouter dans Imou.

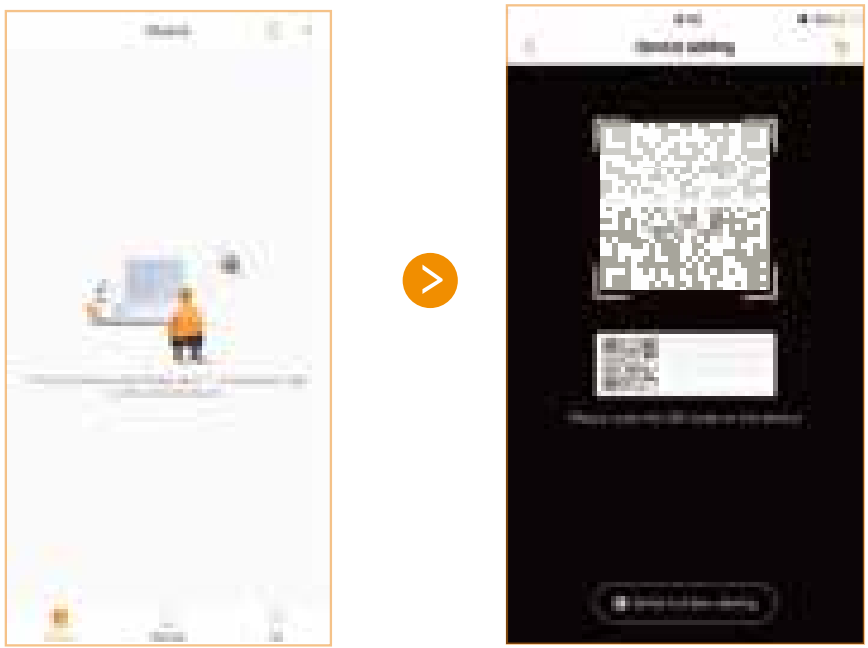

3 Après avoir ajouté l'enregistreur dans Imou, vous pourrez effectuer des opérations telles que la visualisation d'enregistrements vidéo, la visualisation d'alarmes, le réglage d'alarme et le partage de l'enregistreur.

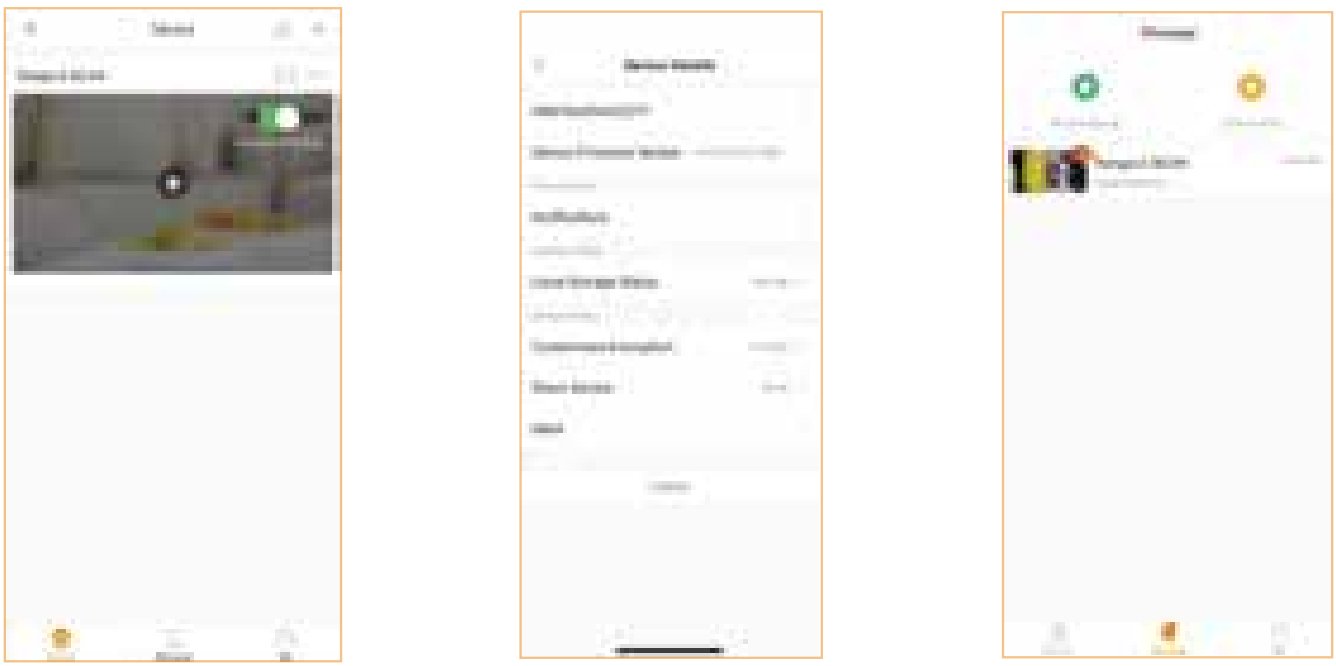

Dépannage

Question	Réponse
Pourquoi l'enregistreur ne démarre-t-il pas ?	• Une fois l'enregistreur sous tension, observez le voyant d'état de l'alimentation en façade. Si le voyant bleu est éteint, vérifiez le câblage. Si le voyant bleu est allumé et que l'enregistreur ne démarre pas, contactez le service après-vente.
Comment ajouter une caméra IP sans fil à un enregistreur en marche ?	• Placez la caméra IP sans fil à côté de l'enregistreur, puis allumez-la. Cliquez avec le bouton droit sur l'interface graphique locale et sélectionnez Couplage sans fil. Une fois l'appariement effectué, installez la caméra IP sans fil à l'endroit voulu.
Pourquoi n'y a-t-il pas d'enregistrements vidéo en lecture locale ?	• Trois raisons possibles : 1. Erreur de câblage. 2. Mauvais fonctionnement du disque dur. 3. La fonction d'enregistrement n'est pas activée. • Méthode de vérification : 1. Vérifiez le voyant d'état du disque dur. Si le voyant est allumé, le disque dur fonctionne de manière anormale. 2. Sélectionnez STOCKAGE > DÉTECTION DISQUE DUR pour lancer le diagnostic, et remplacez le disque dur s'il est endommagé. 3. Cliquez avec le bouton droit sur l'interface graphique locale et sélectionnez Manuel > Enregistrement pour vérifier si la fonction d'enregistrement est activée.
Pourquoi l'heure de lecture ne correspond-elle pas à l'heure réelle après avoir activé le stockage sur le cloud ?	• Assurez-vous que l'heure de la caméra IP correspond à celle de l'enregistreur. Sélectionnez SYSTÈME > GÉNÉRAL > Général pour activer la synchronisation de l'heure de la caméra IP ; vous pouvez également sélectionner SYSTÈME > GÉNÉRAL > Date et heure pour modifier l'heure de l'enregistreur.

Enjoy Smart Life

Guida Rapida

IT

Sistema di sicurezza wireless

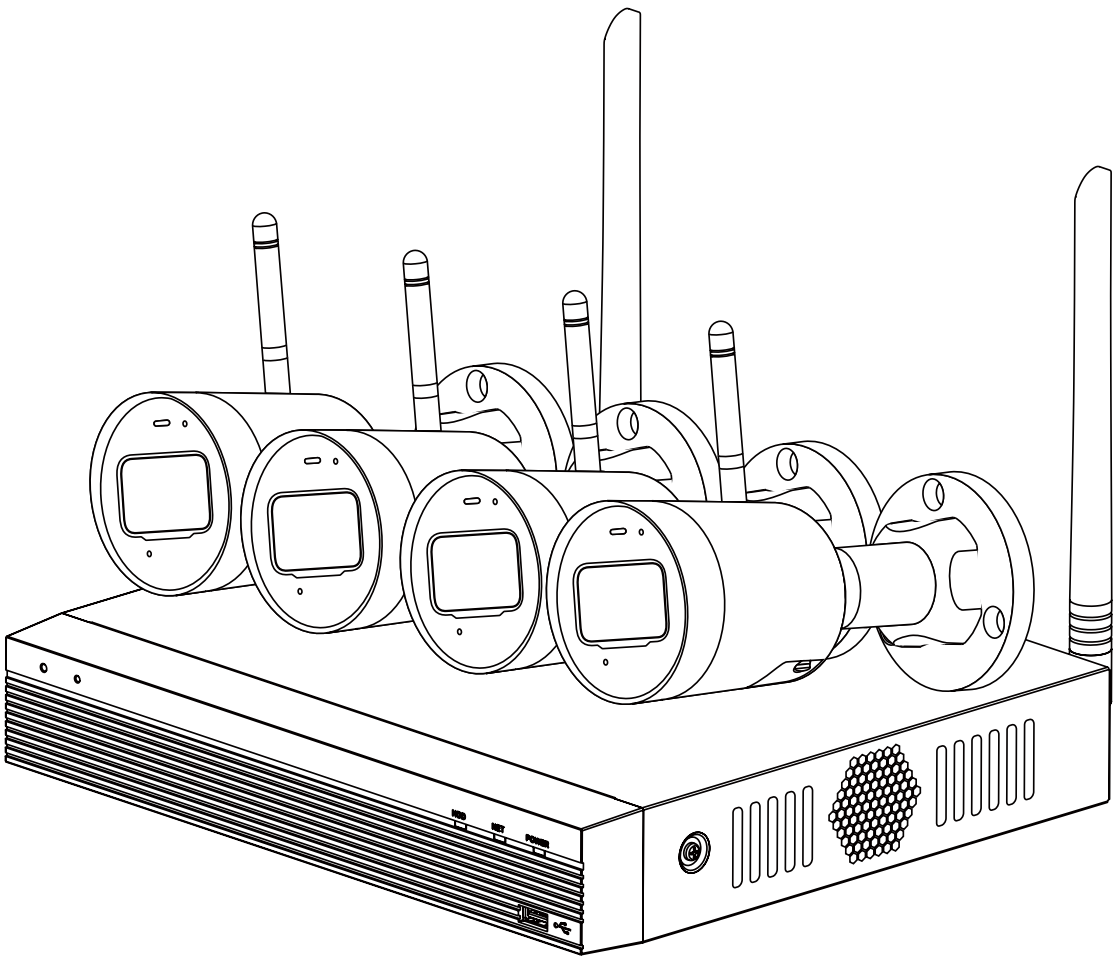

www.imoulife.com

Benvenuti

IT

Grazie per aver scelto IMOU.
Il nostro obiettivo è quello di fornire prodotti per la domotica più facili da utilizzare. In caso di problemi durante l'utilizzo del prodotto, si prega di contattare il nostro team di assistenza prima di restituire il prodotto.
La nostra e-mail per il servizio di assistenza:
service.global@imoulife.com
Promettiamo di rispondere entro 24 ore.

Le risposte alle domande più frequenti sono disponibili all'indirizzo imoulife.com/support/help

Contenuto della confezione

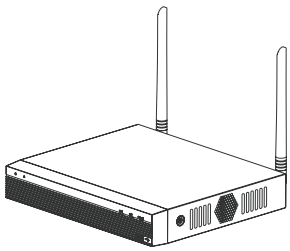

Registratore x1
(HDD 1 TB integrato)

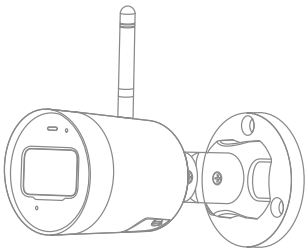

Telecamere ×4

Kit con guida introduttiva ×1

IT

- Adattatore
- Cavo di rete
- Mouse
- Cavo di alimentazione SATA
- Cavo SATA

- Kit di piedini in gomma
- Kit di viti
- Guida introduttiva per l'uso delvideoregistratore di rete
- Disco rigido da 1 TB (integrato)
- Adattatore

- Connettore impermeabile
- Kit di viti
- Dima di posizionamento
- Guida introduttiva per l'uso della telecamera IP

Registratore

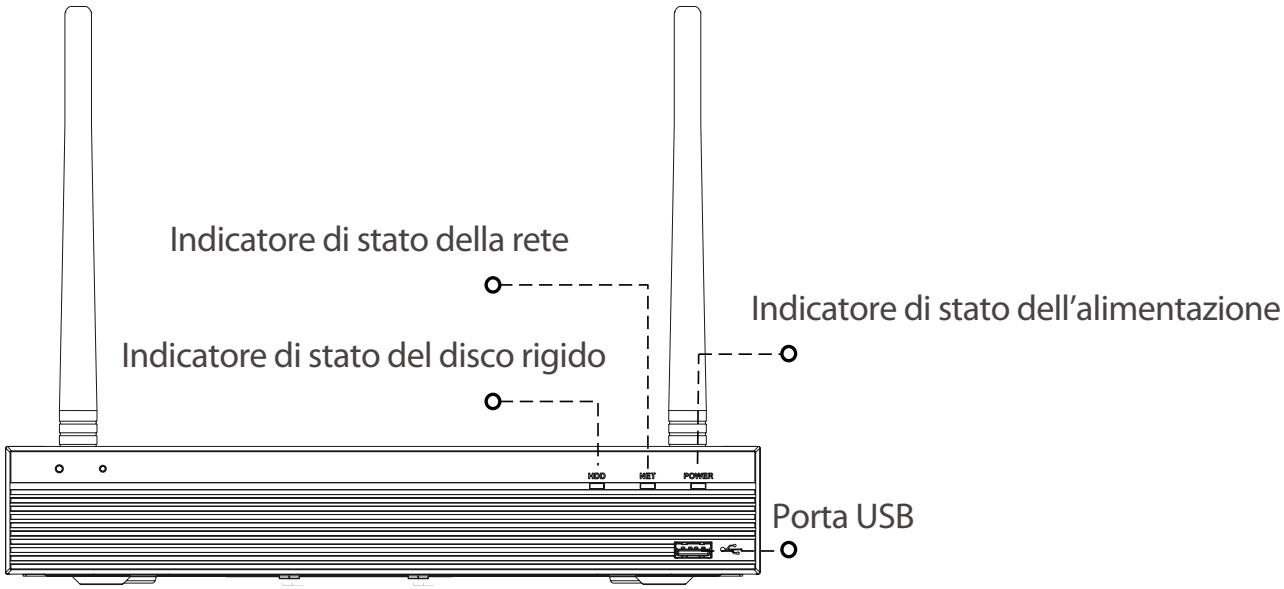

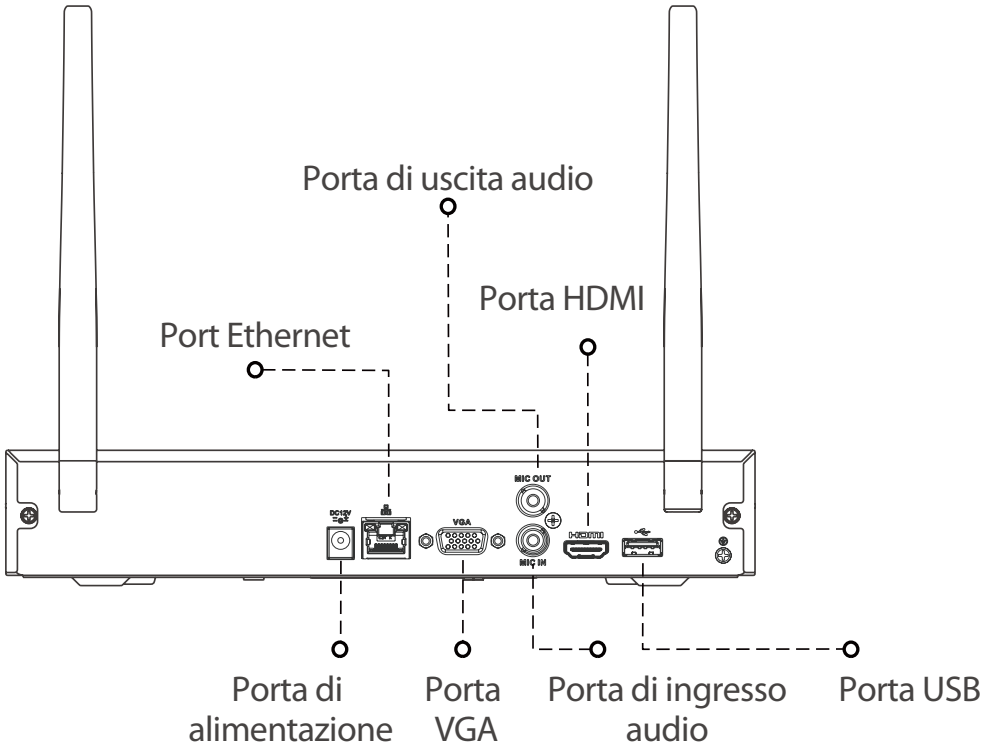

Stato dell'indicatore a LED	Stato del registratore
Indicatore di stato HDD spento	● Il disco rigido funziona correttamente
Indicatore di stato del disco rigido acceso	● Malfunzionamento dell'HDD
Indicatore di stato della rete spento	● La connessione di rete è normale
Indicatore di stato della rete acceso	● Connessione di rete non riuscita
Indicatore di stato dell'alimentazione acceso	● L'alimentazione è normale

Telecamera

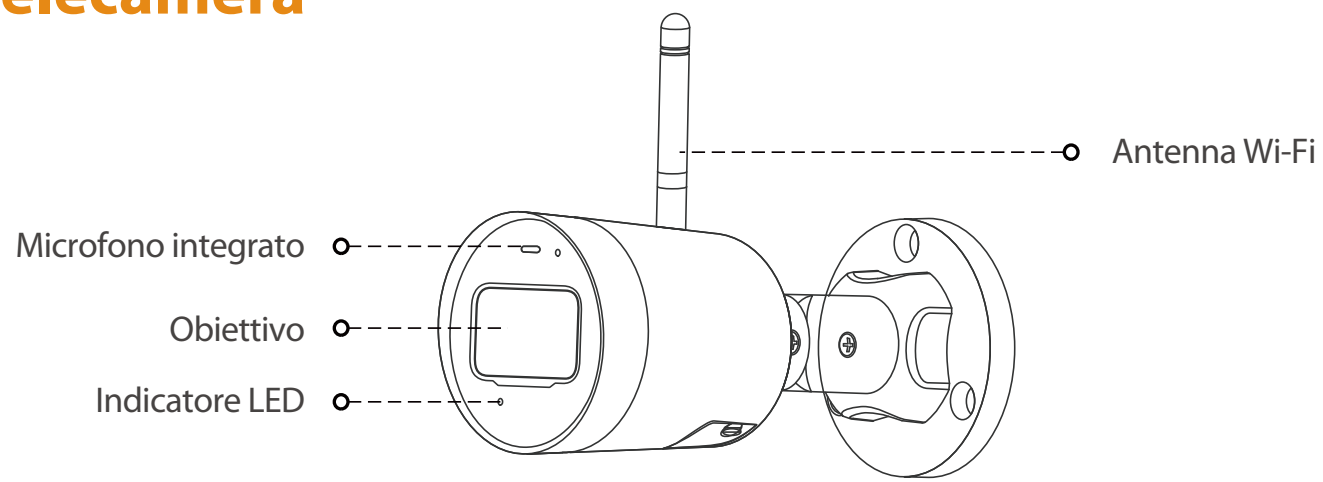

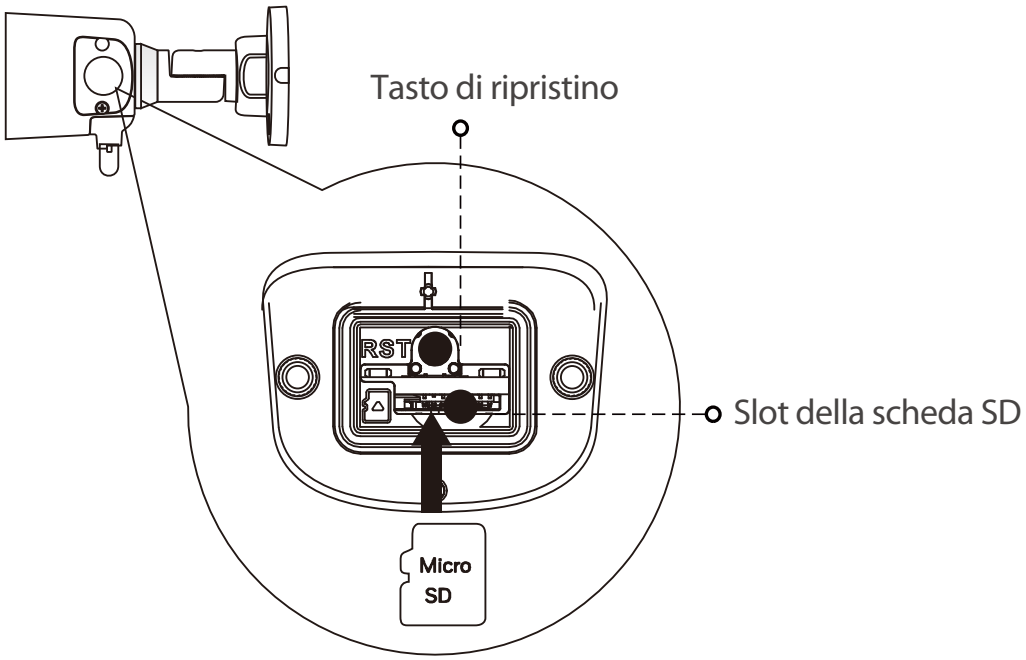

Nota: Tenere premuto il pulsante reset per 10 secondi per reimpostare la telecamera.

Il criterio dell'indicatore LED è incluso nella tabella seguente.

Stato dell'indicatore a LED	Stato telecamera
Disattivo	● Spento/LED spento ● Riavvio dopo il ripristino
Luce rossa accesa	● Avvio ● Malfunzionamento del dispositivo
Luce verde lampeggiantet	● In attesa di rete
Luce verde accesa	● Funzionamento normale
Luce rossa lampeggiante	● Connessione di rete non riuscita
Le luci verde e rossa lampeggiano alternatamentet	● Aggiornamento del firmware

Connessione

IT

Il registratore supporta la connessione wireless:

1. Posizionare le telecamere vicino al router e accenderle, quindi accendere il registratore. Le telecamera effettueranno automaticamente l'abbinamento al registratore in 120 secondi.
2. Inizializzare il registratore. Per ulteriori dettagli, consultare la sezione "Funzionamento di base locale".
3. Scollegare i cavi di alimentazione delle telecamere.
4. Installare le telecamere dove necessario.

Nota: La linea tratteggiata nella figura rappresenta il cavo VGA o HDMI; scegliere il cavo adatto a seconda delle esigenze specifiche.

Installazione della telecamera

Nota: Accertarsi che la superficie di montaggio sia abbastanza solida da sopportare un peso almeno tre volte superiore a quello del dispositivo.

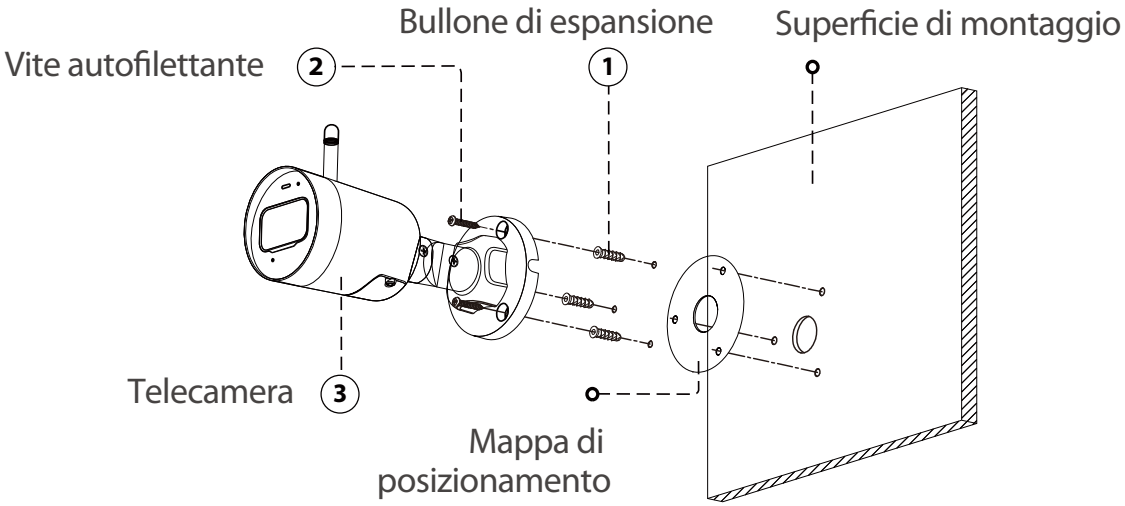

1. Praticare dei fori per viti sulla superficie di montaggio come mostrato dalla dima di posizionamento, quindi inserirvi i bulloni di espansione.
2. Fissare il piedistallo della telecamera alla superficie di montaggio con le viti autofilettanti.
3. Accendere la telecamera e regolare l'angolazione dell'obiettivo nel modo migliore.

Funzionamento di base locale

IT

1 Accensione e spegnimento

Avvio

Collegare un monitor al registratore, quindi collegare il cavo di alimentazione per avviare il registratore.

Spegnimento

Selezionare **Menu principale** > **SPEGNIMENTO** per accedere all'interfaccia di SPEGNIMENTO, quindi cliccare su **Spegni**. Scollegare il cavo di alimentazione una volta che il monitor si è spento.

Non forzare lo spegnimento del registratore (e non scollegare il cavo) quando l'interfaccia indica che il salvataggio dei dati è in corso o quando il registratore sta registrando dei video.

2 Inizializzazione

Dopo la prima accensione del registratore, occorre eseguire l'inizializzazione procedendo nel modo seguente:

1) Impostare i parametri di amministratore (il nome utente predefinito è "admin").
2) Inserire una sequenza di sblocco per effettuare l'accesso.
3) Configurare i parametri di protezione della password.

Nota: Assicurarsi che l'indirizzo e-mail fornito per il ripristino della password sia corretto.

3 Procedura di configurazione guidata

Al momento del primo accesso, è possibile configurare rapidamente il registratore seguendo la procedura guidata di avvio ed impostare le varie opzioni, quali le impostazioni generali, il Cloud Imou, le impostazioni di rete e le impostazioni di registrazione.

4 Visualizzazione live

Una volta effettuato l'accesso, come impostazione predefinita il sistema passa alla modalità di visualizzazione live multicanale. In questo modo è possibile guardare i video in tempo reale per ogni canale.

IT

5 Riproduzione

Selezionare **Menu principale** > **Riproduzione**, oppure cliccare con il pulsante destro sull'interfaccia di anteprima e selezionare **Esegui ricerca**.
È possibile riprodurre i video registrati secondo il tipo di registrazione, il tempo di registrazione e il canale configurati.

Funzionamento dell'app

1. Scansionare il codice QR sulla parte superiore del registratore per installare l'app Imou. Registrarsi ed effettuare l'accesso all'app Imou.

Nota: Ignorare la fase 1 se l'app Imou è già stata scaricata e se la registrazione è già stata effettuata seguendo la procedura guidata di avvio.

2 Toccare + nell'angolo in alto a destra della scheda Dispositivo, quindi eseguire la scansione del codice QR o immettere il numero di serie del registratore per aggiungerlo all'app Imou.

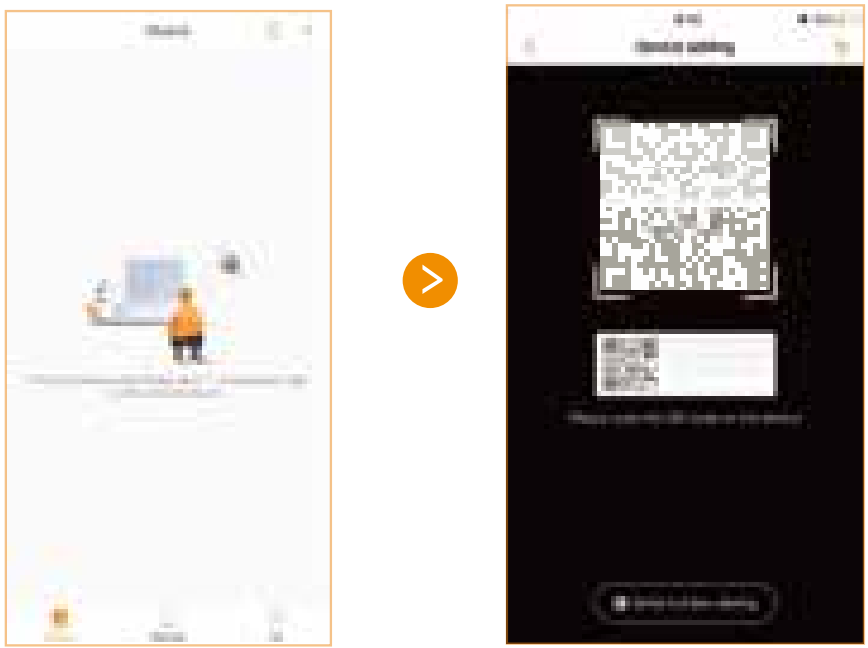

IT

3 Dopo avere aggiunto il registratore all'app Imou, è possibile eseguire diverse operazioni, tra cui la registrazione video, la visualizzazione degli allarmi, l'impostazione degli allarmi e la condivisione del registratore.

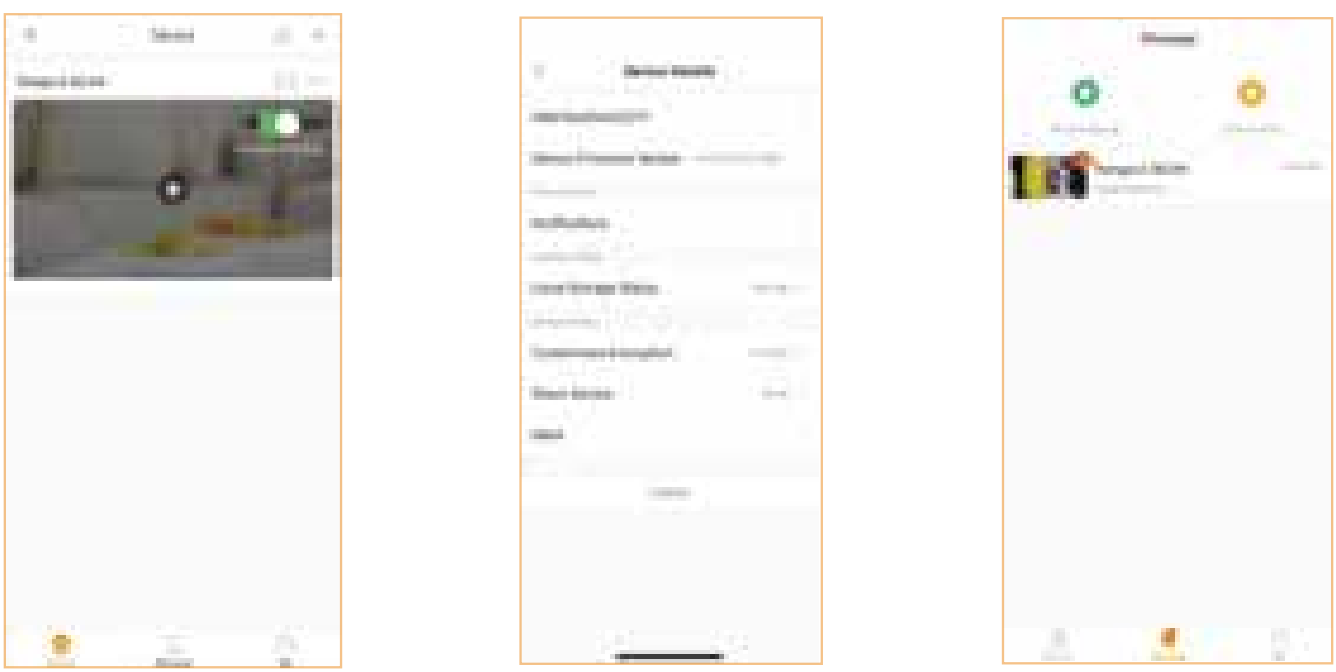

Risoluzione dei problemi

Domanda	Risposta
Perché il registratore non si avvia?	• Dopo avere acceso il registratore, osservare l'indicatore di stato sul pannello anteriore. Se la spia blu è spenta, controllare che il cavo sia collegato. Se la spia blu è accesa e il registratore non si avvia, contattare il servizio assistenza.
Cosa fare per aggiungere una telecamera IP wireless al registratore quando è in funzione?	• Posizionare la telecamera IP wireless vicino al registratore e accenderla. Con il pulsante destro, cliccare sull'interfaccia grafica locale e selezionare Abbinamento wireless. Una volta completato l'abbinamento, installare la telecamera IP wireless nella posizione desiderata.
Perché avviando la riproduzione locale non ci sono video registrati?	• Tre possibili motivi: 1. Errore di cablaggio. 2. Malfunzionamento dell'HDD. 3. Funzione di registrazione non abilitata. • Metodo di controllo: 1. Controllare l'indicatore di stato HDD. Se la spia è accesa, significa che l'HDD non funziona correttamente. 2. Selezionare ARCHIVIAZIONE > RILEVAMENTO HDD per avviare la procedura di diagnostica e sostituire l'HDD in caso di danni. 3. Con il pulsante destro, cliccare sull'interfaccia grafica utente locale e selezionare Registrazione > Manuale per verificare se la funzione di registrazione è abilitata.
Perché l'ora di registrazione non corrisponde con l'ora effettiva dopo l'abilitazione dell'archiviazione su Cloud?	• Verificare che l'ora della telecamera IP corrisponda all'ora del registratore. Selezionare SISTEMA > GENERALE > Generale per abilitare la funzione di sincronizzazione dell'ora della telecamera IP; è inoltre possibile selezionare SISTEMA > GENERALE > Data e ora per modificare l'ora di registrazione.

Enjoy Smart Life

Snelstarthandleiding

Draadloos beveiligingssysteem

NL

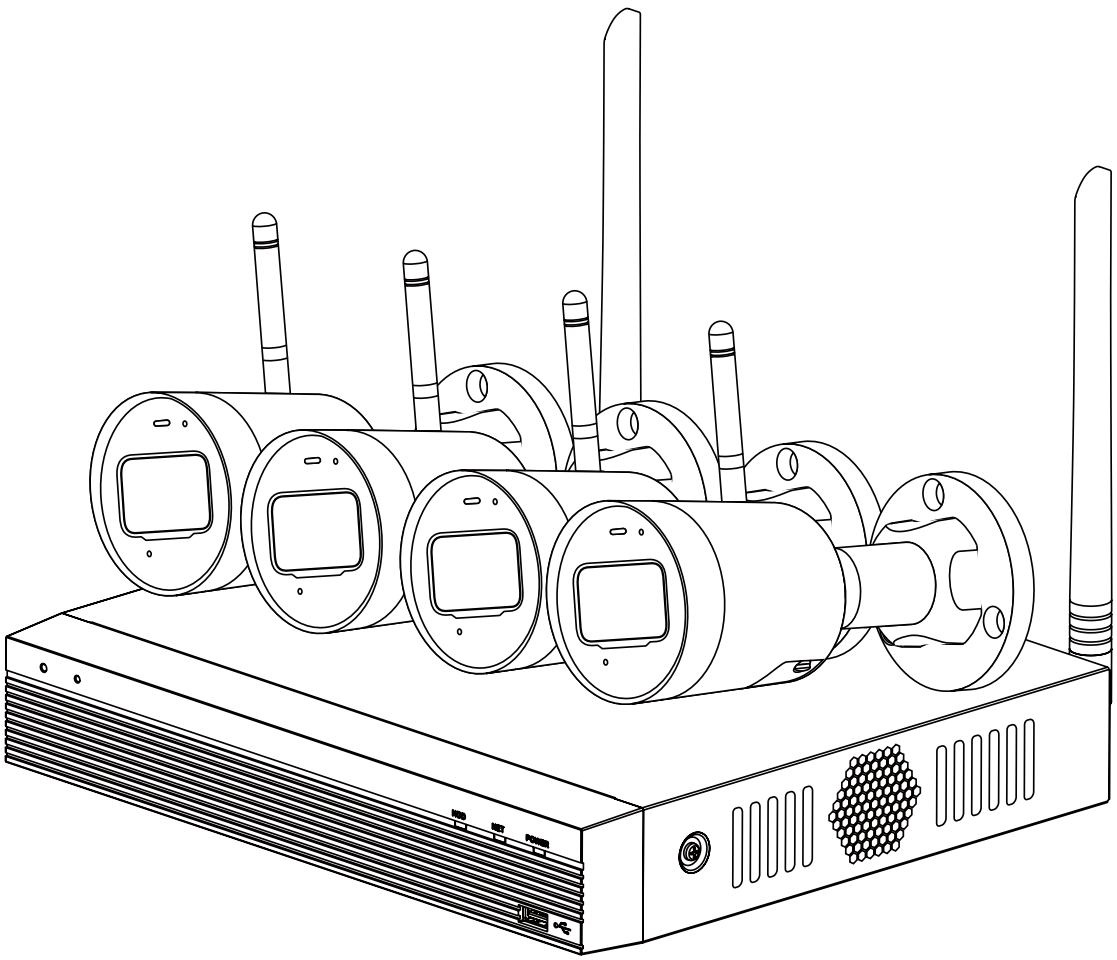

www.imoulife.com

Welkom

NL

Bedankt dat u voor Imou heeft gekozen.

Onze toewijding is om u eenvoudige Smart Home producten te bieden. Als u problemen ervaart met het gebruik van uw product, neem dan eerst contact op met onze service team: service.global@imoulife.com

Paklijst

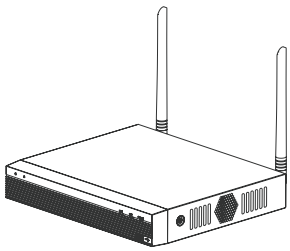

Recorder x1
(ingebouwde 1 TB HDD)

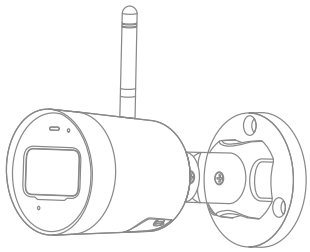

Camera ×4

KIT QSG ×1

NL

- Spanningsadapter
- Netwerkkabel
- Muis
- SATA-voedingskabel
- SATA-kabel

- Set rubberen voetjes
- Set schroeven
- NVR QSG
- 1 TB HDD (ingebouwd)
- Spanningsadapter

- Waterdichte connector
- Set schroeven
- Montage overzicht
- IPC QSG

Recorder

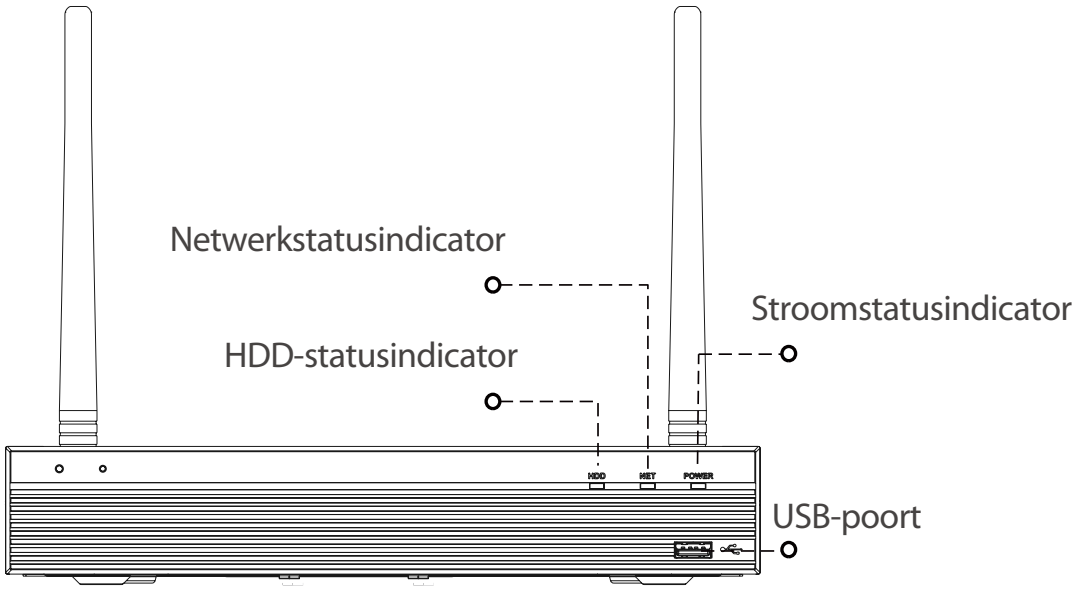

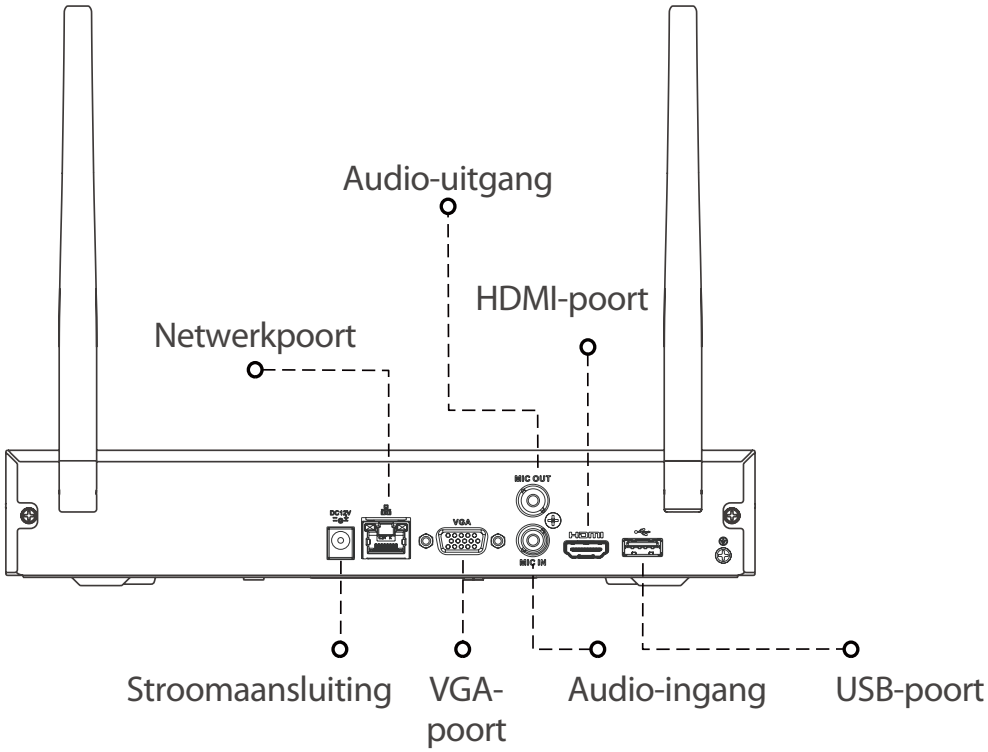

LED-Indicator Status	Recorderstatus
HDD-statusindicator uit	● HDD werkt goed
HDD-statusindicator aan	● HDD-storing
Netwerkstatusindicator uit	● Netwerkverbinding is normaal
Netwerkstatusindicator aan	● Netwerkverbinding mislukt
Stroomstatusindicator aan	● Stroomaansluiting is normaal

Camera

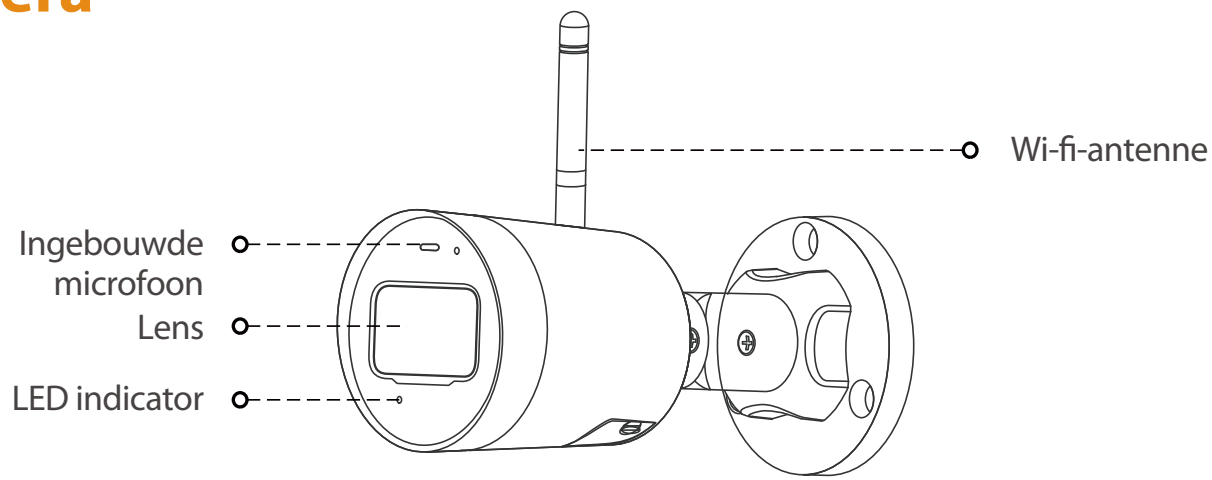

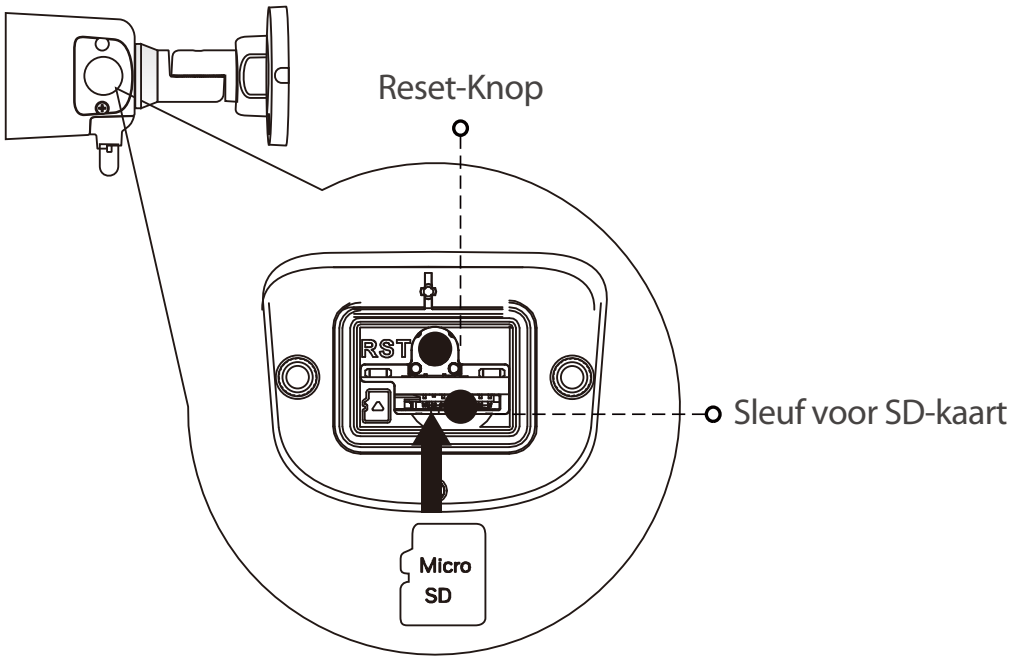

NL

Opmerking: Houd de resetknop 10 seconden ingedrukt om de camera te resetten.

Het patroon van het led-indicatielampje is in de volgende tabel opgenomen.

LED-Indicator Status	Camerastatus
Uit	● Uitgeschakeld/LED is uitgeschakeld ● Herstarten na reset
Rode LED aan	● Bezig met opstarten ● Apparaat storing
Groene LED knippert	● Wacht op netwerk
Groene LED aan	● Werkt zoals dat moet
LED knippert rood	● Netwerkverbinding mislukt
Groene en rode LED knipperen afwisselend	● Bijwerken firmware

Verbinding

De recorder ondersteunt draadloze verbinding:

1. Plaats de camera's naast de recorder, schakel deze in en schakel vervolgens de recorder in. De camera's zullen automatisch binnen 120 seconden koppelen met de recorder.
2. Initialiseer de recorder. Zie voor meer informatie "Lokale basisbediening".
3. Haal de voedingskabels van de camera's los.
4. Installeer de camera's naar wens.

NL

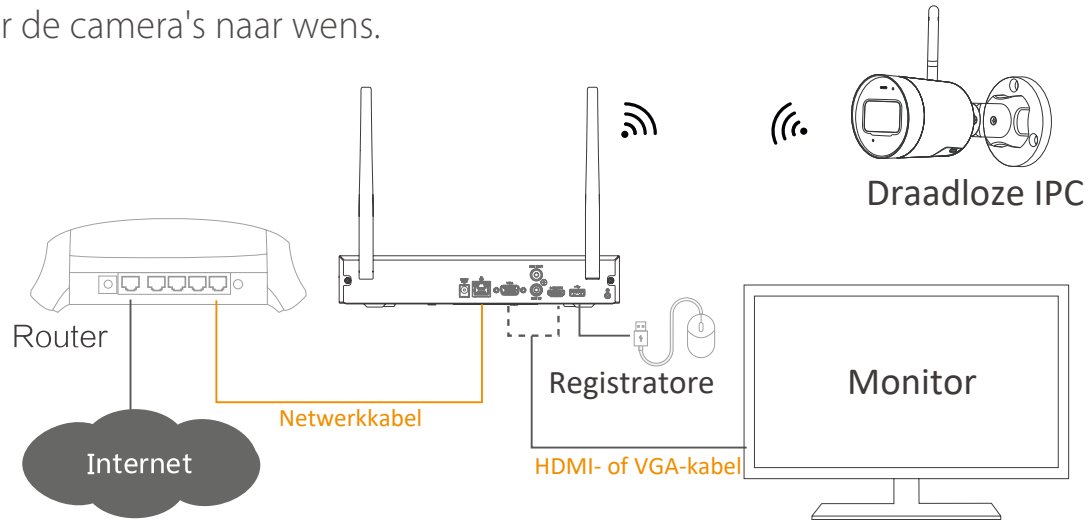

Opmerking: De stippellijn in de afbeelding stelt een VGA-kabel of HDMI-kabel voor. Gebruik één van de twee.

Camera-Installatie

Opmerking: Zorg ervoor dat het montage-oppervlak sterk genoeg is om ten minste drie keer het gewicht van het apparaat te dragen.

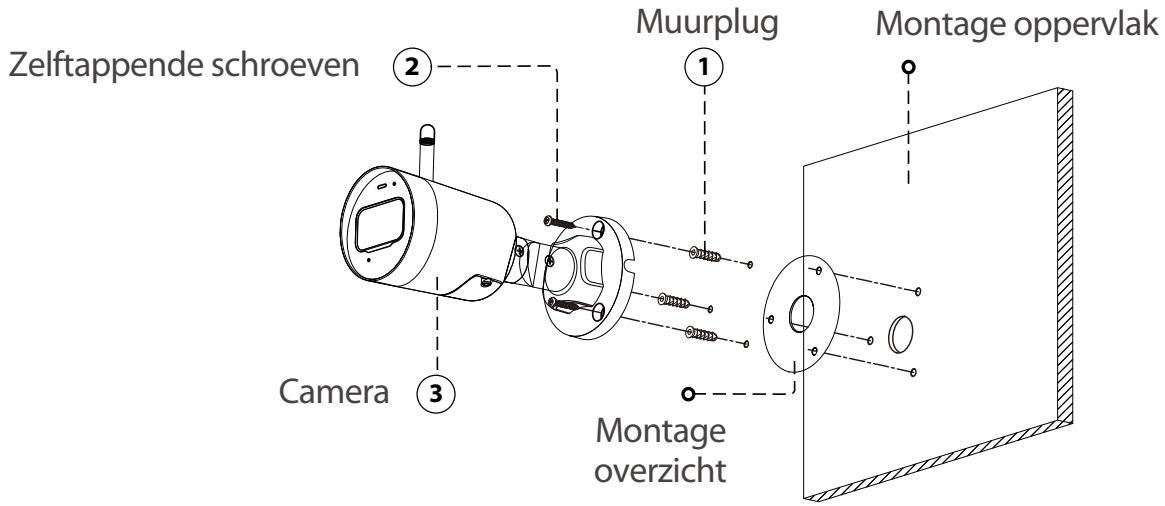

1. Boor schroefgaten op het montage-oppervlak zoals op de boormal wordt aangegeven en plaats dan de pluggen.
2. Bevestig de voet van de camera aan het montage-oppervlak met de zelftappende schroeven.
3. Schakel de camera in en stel de lens af op de ideale hoek.

Lokale basisbediening

NL

1 In- en uitschakelen

Opstarten

Sluit een monitor aan op de recorder en sluit vervolgens de voedingskabel aan om de recorder op te starten.

Afsluiten

Selecteer **Hoofdmenu** > **AFSLUITEN** voor de interface AFSLUITEN en klik op **Afsluiten**. Haal de de voedingskabel los zodra de monitor niks meer weergeeft.

Forceer het afsluitern van de recorder niet (en haal de voedingskabel niet los) wanneer de interface weergeeft dat de recorder bezig is met het opslaan van gegevens of als de recorder video's opneemt.

2 Initialisatie

Nadat u de recorder voor het eerst hebt ingeschakeld, dient u de recorder te initialiseren door de volgende stappen te volgen:

1) Stel de parameters in voor de beheerder (de standaard gebruikersnaam is admin).
2) Teken een ontgrendelingspatroon om in te loggen.
3) Configureer de parameters voor wachtwoordbeveiliging.

Opmerking: Controleer of het e-mailadres om het wachtwoord opnieuw in te stellen correct is ingevoerd.

3 Opstartwizard

Bij de eerste keer inloggen kunt u de recorder snel configureren met de opstartwizard en opties instellen, zoals algemene instellingen, Imou-cloud, netwerkinstellingen en opname-instellingen.

4 Liveweergave

Nadat u bent ingelogd, gaat het systeem standaard naar liveweergavemodus met meerdere kanalen. U kunt de live-video van elk kanaal bekijken.

NL

5 Afspelen

Selecteer **Hoofdmenu** > **Afspelen** of klik met de rechtermuisknop op de voorbeeldinterface en selecteer **Zoeken**.

U kunt opnames afspelen volgens geconfigureerde opnametypes, opnametijden en kanalen.

Bediening van de app

1. Scan de QR code boven op de recorder om Imou-app te installeren. Registreer en log in op de Imou-app.

Opmerking: INegeer stap 1 als u het downloaden en registreren van de Imou-app al tijdens de opstartwizard hebt voltooid.

2 Tik op + in de rechterbovenhoek van het tabblad Apparaat en scan vervolgens de QR-code of voer het serienummer van de recorder in om het aan Imou toe te voegen.

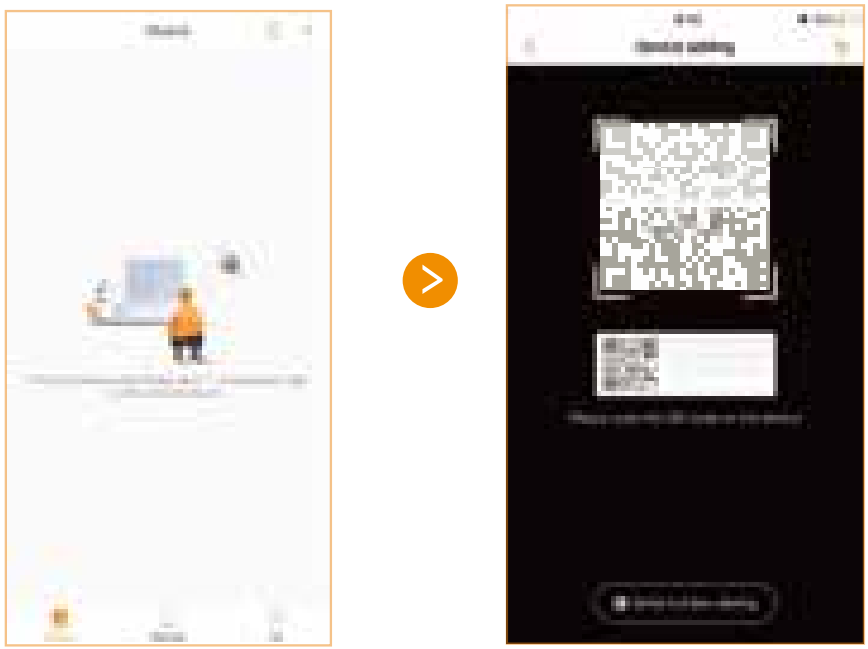

NL

3 Nadat u de recorder aan Imou hebt toegevoegd, kunt u handelingen uitvoeren zoals video-opnames bekijken, alarmen bekijken, alarmen instellen en de recorder delen.

Probleemoplossing

Vraag	Antwoord
Waarom start de recorder niet?	• Controleer de stroomstatusindicator op het voorpaneel nadat de recorder is ingeschakeld. Controleer de bekabeling als het blauwe lampje niet brandt. Als het blauwe lampje brandt en de recorder niet opstart, neem dan contact op met de klantenservice.
Hoe voeg ik een draadloze IPC toe aan een actieve recorder?	• Zet de draadloze IPC naast de recorder en schakel de IPC in. Klik met de rechtermuisknop op de lokale GUI en selecteer Draadloos koppelen. Nadat het koppelen is voltooid, installeert u de draadloze IPC op plaats naar wens.
Waarom bevinden er zich geen video-opnames in lokaal afspelen?	• Drie mogelijke oorzaken: 1. Bekabelingsfout. 2. HDD-storing. 3. Opnamefunctie is niet ingeschakeld. • Controlemethode: 1. Controleer de HDD-statusindicator. Als het lampje brandt, werkt de HDD niet correct. 2. Selecteer OPSLAG > DETECTEER HDD om de diagnose uit te voeren. Vervang de HDD in geval van schade. 3. Klik met de rechtermuisknop op de lokale GUI en selecteer Handmatig > Opnemen om te controleren of de opnamefunctie is ingeschakeld.
Waarom komt de afspeeltijd niet overeen met de werkelijke tijd na het inschakelen van cloudopslag?	• Zorg dat de IPC-tijd overeenkomt met de opnametijd. Selecteer SYSTEEM > ALGEMEEN > Algemeen om IPC-tijdsynchronisatie in te schakelen. U kunt ook SYSTEEM > ALGEMEEN > Datum en tijd selecteren om de tijd van de recorder aan te passen.

Enjoy Smart Life

Guia de Início Rápido

Sistema de segurança sem fios

PT

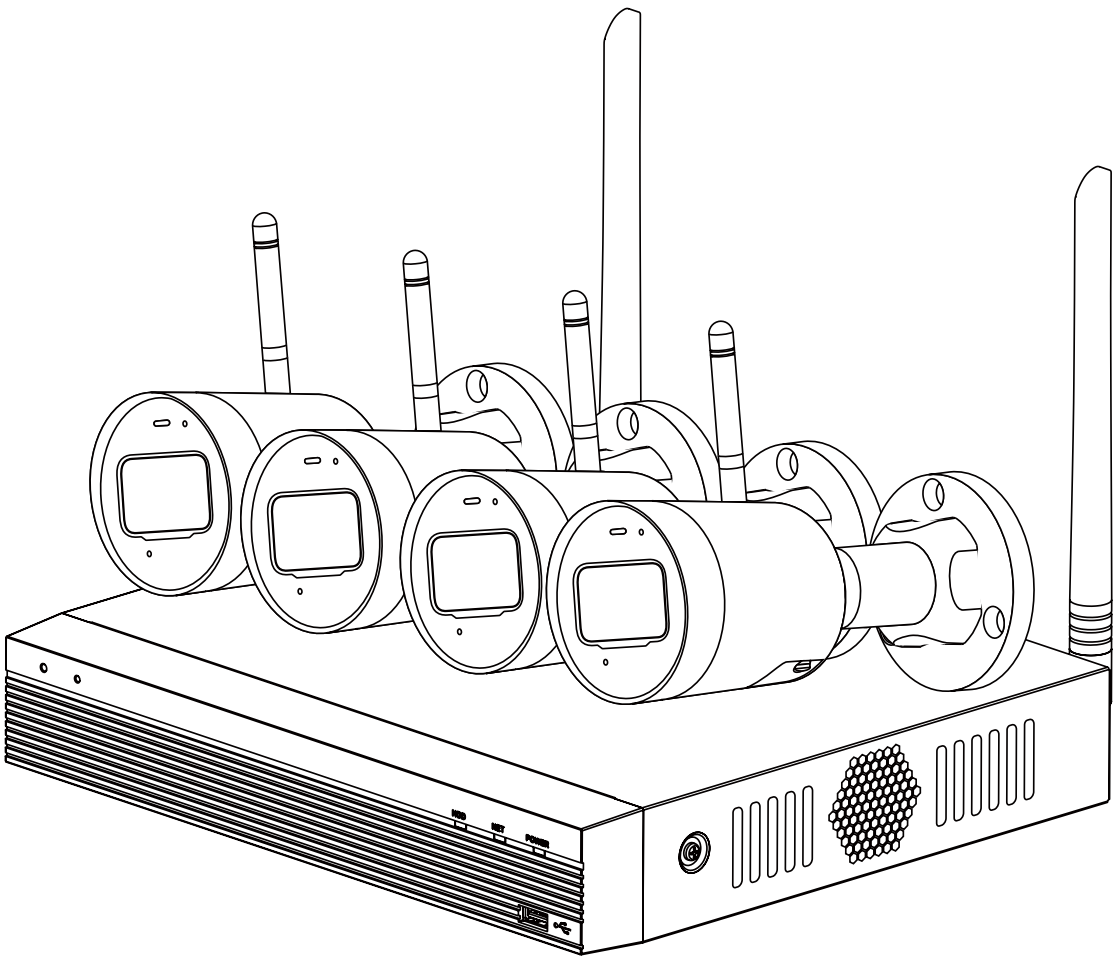

www.imoulife.com

Bem-vindo

PT

Obrigado por escolher a IMOU.
Estamos empenhados em fornecer produtos inteligentes e simplificados para o lar. Se tiver problemas ao utilizar o produto, contacte a nossa equipa de assistência antes de devolver o produto.

O nosso e-mail de assistência: service.global@imoulife.com-
Prometemos responder no prazo de 24 horas.

Pode encontrar as Perguntas frequentes em imoulife.com/support/help

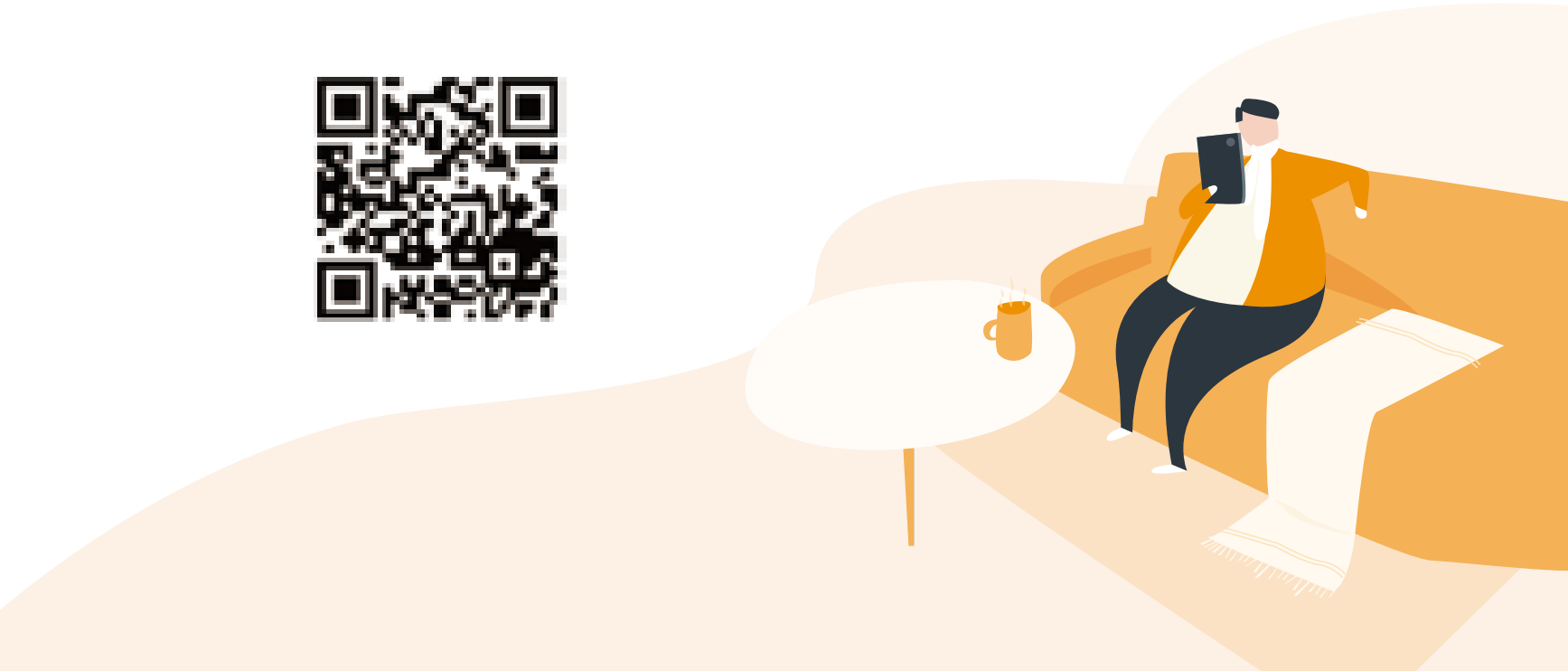

Lista da embalagem

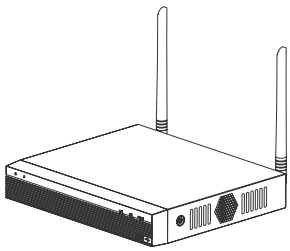

Gravador x1
(HDD de 1 TB incorporado)

- Transformador
- Cabo de rede
- Rato
- Cabo de alimentação SATA
- Cabo SATA

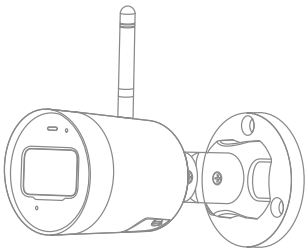

Câmara ×4

- Pacote com apoios de borracha
- Pacote de parafusos
- NVR QSG
- HDD de 1 TB (incorporada)
- Transformador

KIT QSG ×1

- Conector estanque
- Pacote de parafusos
- Mapa de posicionamento
- IPC QSG

PT

Gravador

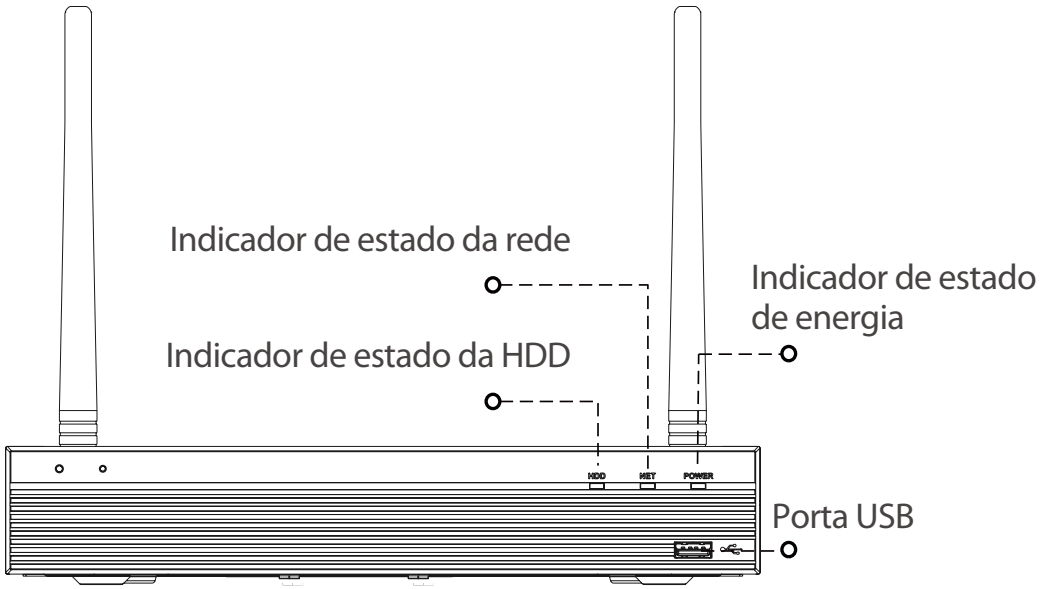

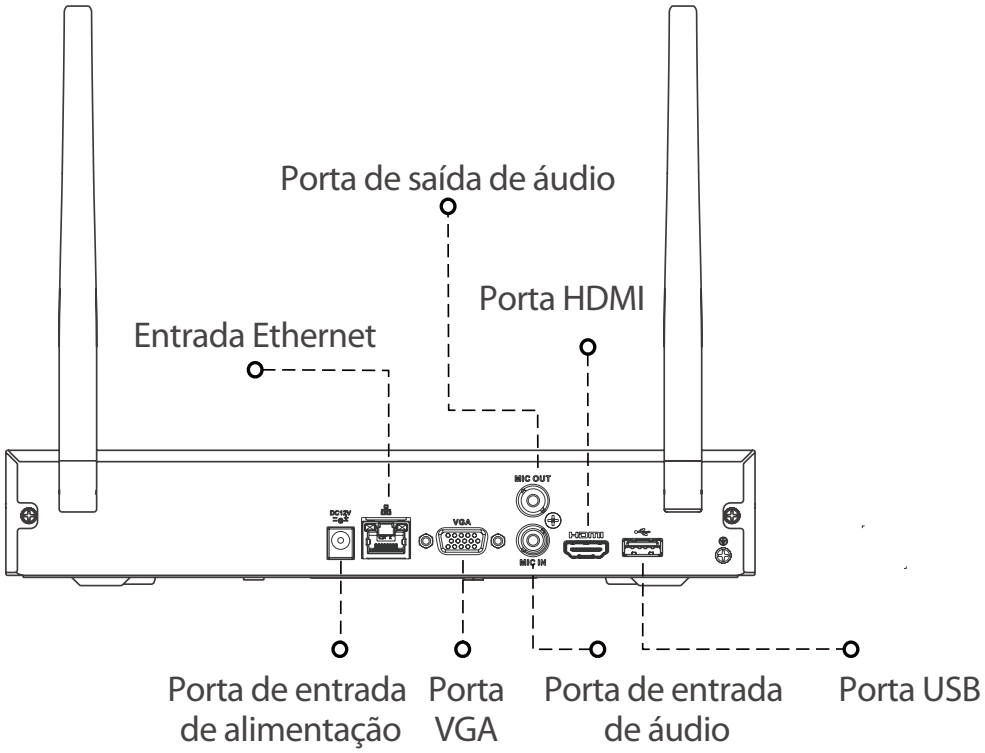

PT

Estado do indicador LED	Estado do gravador
Indicador de estado de HDD desligado	● HDD a funcionar corretamente
Indicador de estado da HDD ligado	● Avaria no HDD
Indicador de estado de rede desligado	● A ligação à rede está normal
Indicador de estado de rede ligado	● Ligação à rede falhou
Indicador de estado da HDD desligado	● A ligação à corrente está normal

Câmara

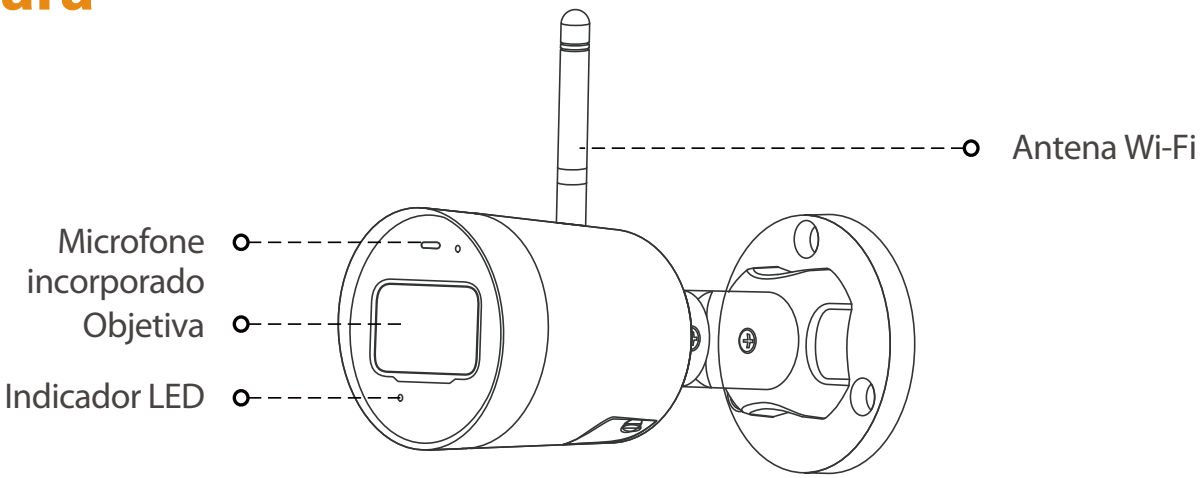

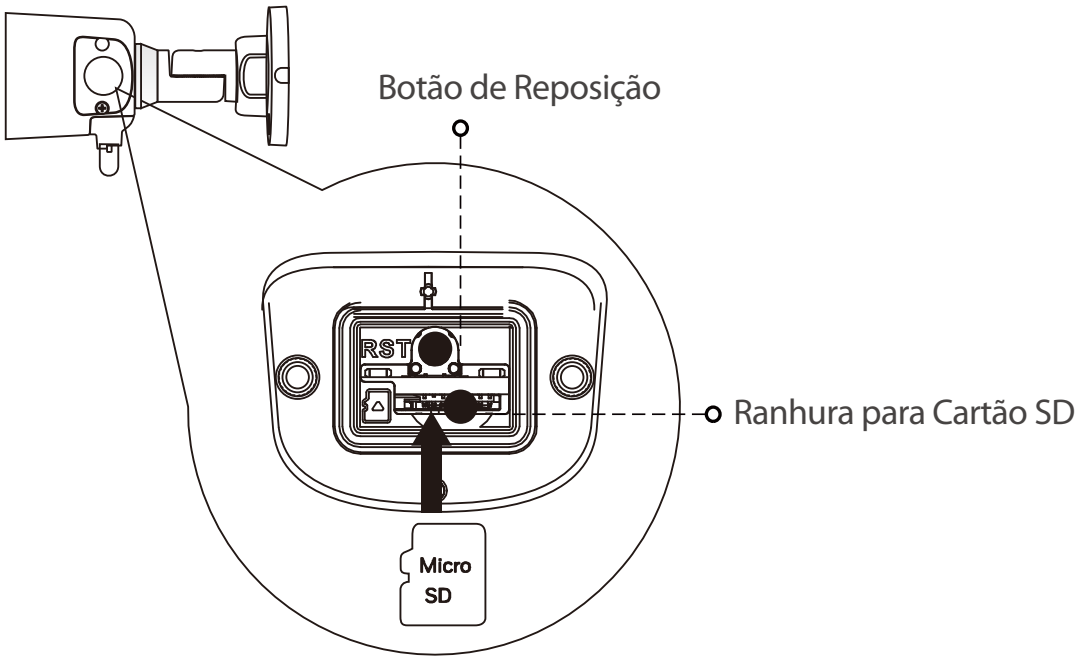

PT

Nota: Premir continuamente durante 10 s o botão de reposição para repor a câmara.

Os padrões do indicador LED são descritos na tabela que se segue.

Estado do indicador LED	Estado da câmara
Desligado	● Desligado/LED desligado ● Reiniciar após a reposição
Luz vermelha acesa	● Arranque ● Avaria do dispositivo
Luz verde intermitente	● À espera da rede
Luz verde acesa	● A funcionar corretamente
Luz vermelha intermitente	● Ligação à rede falhou
Luz verde e vermelha a piscar alternadamente	● Atualização do firmware

Ligação

O Gravador é compatível com uma ligação sem fios:

1. Posicione as câmaras junto do Gravador e ligue-as. Em seguida, ligue o Gravador. As câmaras são emparelhadas automaticamente com o Gravador em 120 segundos.
2. Inicialize o Gravador. Para obter os detalhes, consulte "Operação local básica".
3. Desligue os cabos de alimentação das câmaras.
4. Instale as câmaras onde necessário.

PT

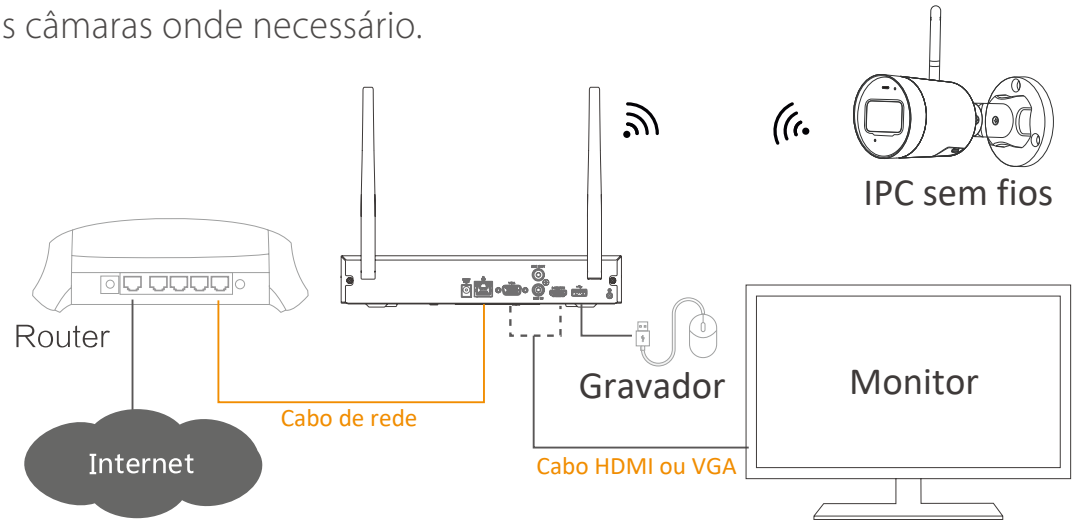

Nota: A linha ponteada apresentada na figura representa um cabo VGA ou um cabo HDMI. Escolha um conforme as suas necessidades.

Instalação da câmara

Nota: Certifique-se de que a superfície de montagem é suficientemente forte para suportar, pelo menos, três vezes o peso do dispositivo.

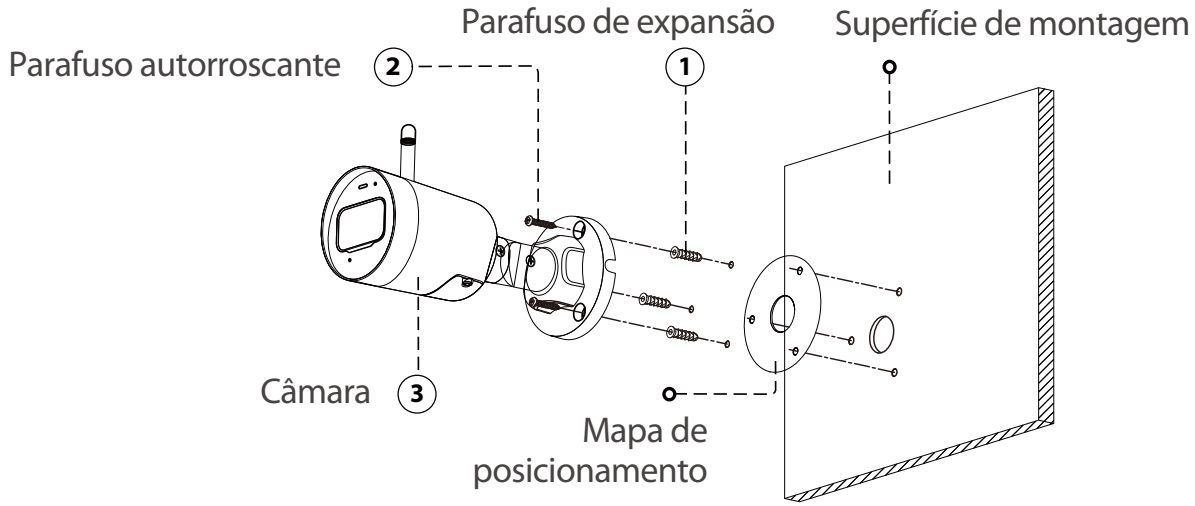

1. Faça furos para os parafusos na superfície de montagem, tal como mostra o mapa de posicionamento; em seguida, coloque os parafusos de expansão.
2. Fixe o suporte da câmara na superfície de montagem com os parafusos autorroscantes.
3. Ligue a câmara e, em seguida, ajuste a lente até obter o ângulo ideal.

Operação local básica

1 Ligar e desligar

PT

Iniciar

Ligue um monitor ao Gravador e, em seguida, ligue-o à corrente elétrica para iniciar o Gravador.

Encerrar

Selecione **Menu principal** > **ENCERRAR** para aceder à interface ENCERRAR e, em seguida, clique em **Encerrar**. Desligue o monitor da corrente elétrica quando ficar em branco.

Não force o encerramento do Gravador (nem o desligue da corrente elétrica) enquanto a interface indicar que os dados estão a ser guardados ou o Gravador estiver a gravar vídeos.

2 Inicialização

Depois de ligar o Gravador pela primeira vez, tem de inicializá-lo seguindo os passos descritos abaixo:

1) Defina os parâmetros do administrador (o nome de utilizador predefinido é admin).
2) Desenhe um padrão de desbloqueio para iniciar sessão.
3) Configure os parâmetros de proteção por palavra-passe.

Nota: Certifique-se de que o endereço de e-mail para reposição da palavra-passe está correto.

3 Assistente de arranque

No primeiro início de sessão, pode configurar rapidamente o Gravador através do Assistente de arranque e definir opções como as definições gerais, a nuvem Imou, as definições de rede e as definições de gravação.

4 Visualização em direto

Depois de iniciar sessão, o sistema acede por predefinição ao modo de visualização em direto multicanal. Pode ver o vídeo em direto de cada canal.

PT

5 Reprodução

Selecione **Menu principal** > **Reprodução** ou clique com o botão direito do rato na interface de pré-visualização e selecione **Pesquisar**.
Pode reproduzir gravações com base no tipo de gravação configurado, na hora de gravação e no canal.

Operação da aplicação

1. Leia o código QR na parte superior do Gravador para instalar a aplicação Imou. Registe-se e, em seguida, inicie sessão na aplicação Imou.

Nota: Ignore o Passo 1 se tiver concluído a transferência e o registo da aplicação Imou no Assistente de arranque.

2 Toque em + no canto superior direito do separador Dispositivo e, em seguida, leia o código QR ou introduza o número de série do Gravador para adicioná-lo à aplicação Imou.

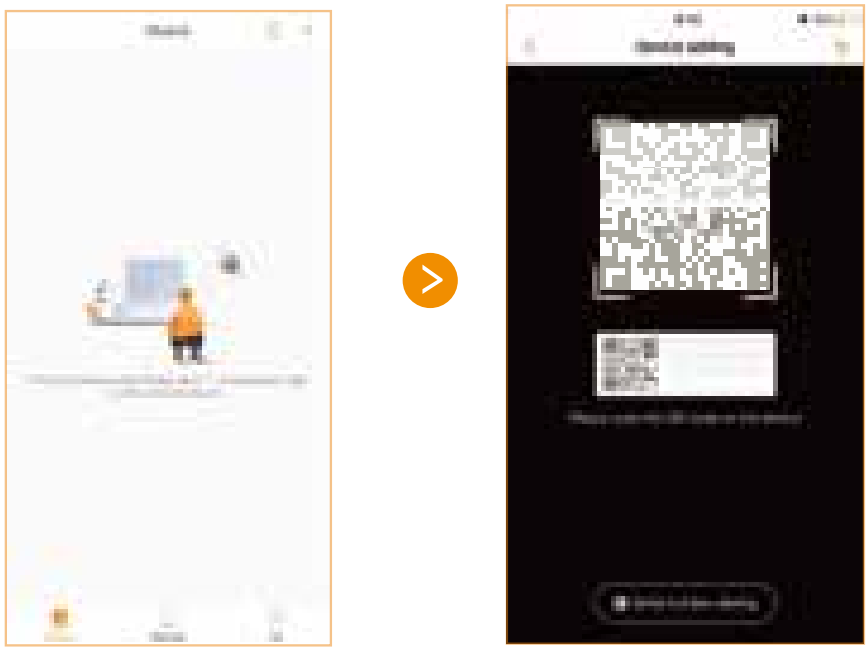

PT

3 Depois de adicionar o Gravador à aplicação Imou, pode realizar operações como ver vídeos gravados e alarmes, definir alarmes e partilhar o Gravador.

Solução de problema

Pergunta	Resposta
Por que razão o Gravador não inicia?	• Depois de ligar o Gravador à corrente elétrica, observe o indicador do estado de alimentação no painel frontal. Se a luz azul estiver apagada, verifique os cabos. Se a luz azul estiver acesa e o Gravador não iniciar, contacte o serviço pós-venda.
Como posso adicionar um IPC sem fios a um Gravador em funcionamento?	• Posicione o IPC sem fios junto do Gravador e ligue-o. Clique com o botão direito do rato na GUI local e selecione Emparelhamento sem fios. Depois de concluir o emparelhamento, instale o IPC sem fios no local conforme necessário.
Por que razão não existem vídeos gravados na reprodução local?	• Três razões possíveis: 1. Erro de instalação dos cabos. 2. Avaria no HDD. 3. A função de gravação não está ativada. • Método de verificação: 1. Verifique o indicador de estado do HDD. Se a luz estiver acesa, o HDD não está a funcionar normalmente. 2. Selecione ARMAZENAMENTO > DETEÇÃO DE HDD para executar o diagnóstico. Substitua o HDD em caso de danos. 3. Clique com o botão direito do rato na GUI local e selecione Manual > Gravar para verificar se a função de gravação está ativada.
Por que razão a hora de reprodução não coincide com a hora real após a ativação do armazenamento na nuvem?	• Certifique-se de que a hora do IPC coincide com a hora do Gravador. Selecione SISTEMA > GERAL > Geral para ativar a Sincronização da hora do IPC. Também pode selecionar SISTEMA > GERAL > Data e hora para modificar a hora do Gravador.

Enjoy Smart Life

Available on the App Store

GET IT ON Google play

ISO 9001:2000

@imouglobal

service.global@imoulife.com

www.imoulife.com