EN
DE
ES
FR
IT
NL
PT
AR

Enjoy Smart Life

Security Camera

Quick Start Guide

V1.0.1

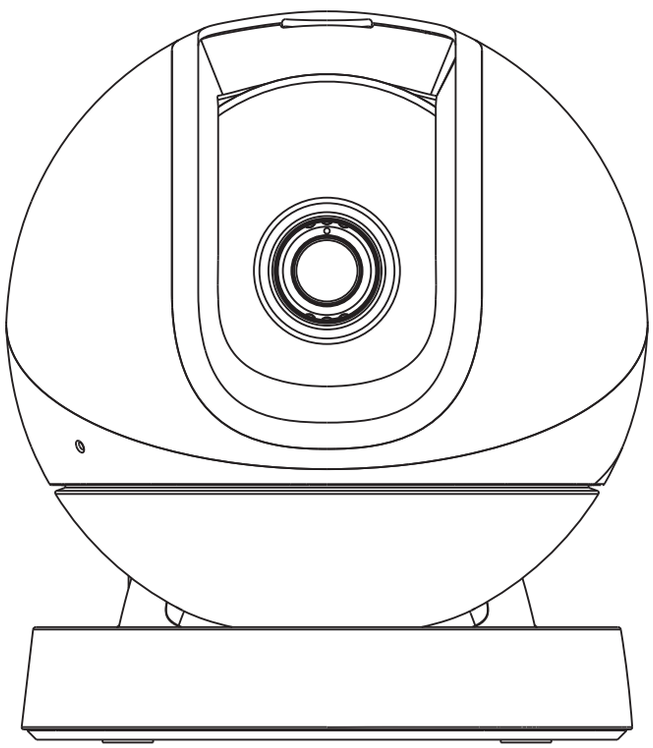

1.2.51.32.18270-001

www.imoulife.com

Welcome

Thank you for choosing IMOU.

We are devoted to providing you easy smart home products. If you have problems using the product, please contact our service team at service.global@imoulife.com before returning your product.

Here's how to get started.

Package Contents

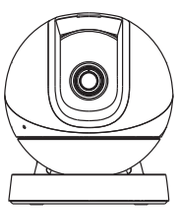

Camera ×1

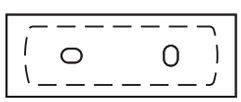

Mounting Template ×1

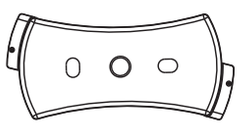

Mounting Plate ×1

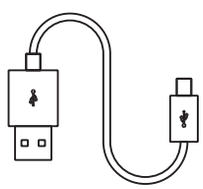

Power Cable ×1

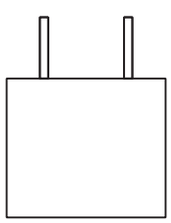

Power Adapter ×1

Quick Start Guide ×1

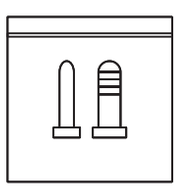

Screw and Anchor Pack ×1

Camera Introduction

- Press and hold the reset button for 10 s to reset the camera.
- Double-press the reset button to enable camera's hotspot.

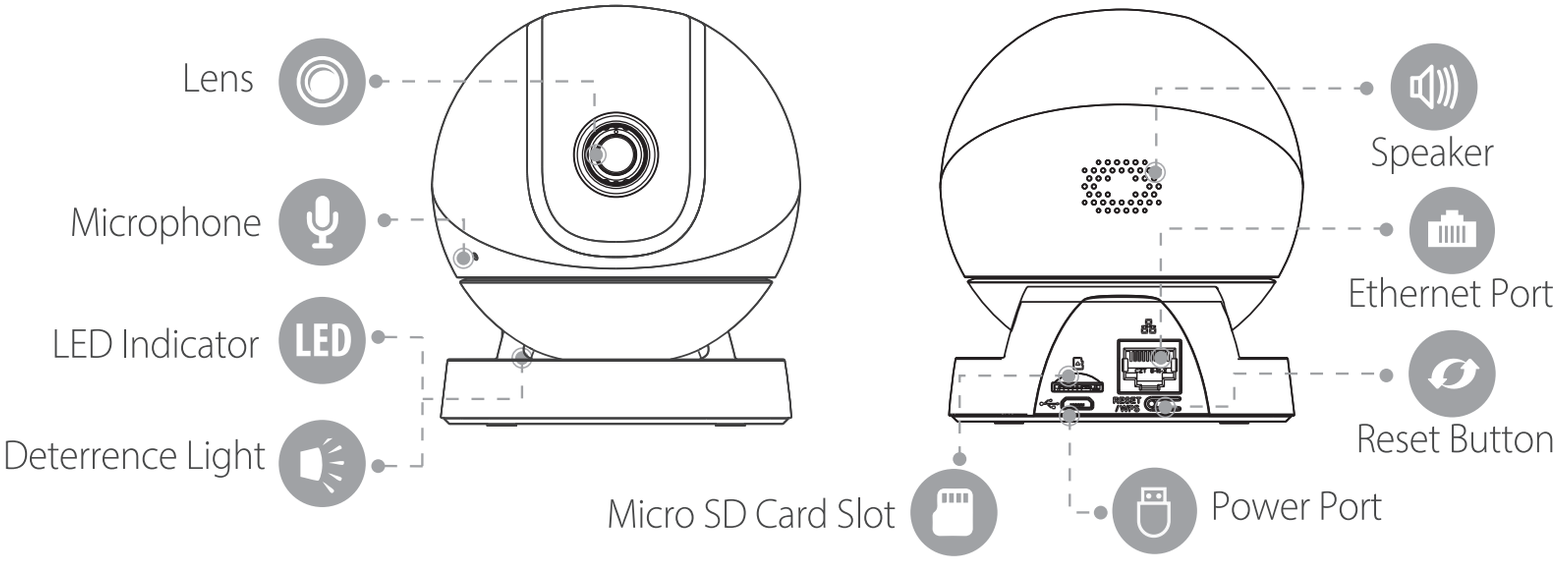

See the table below for meanings of camera's LED behavior.

LED Indicator Status	Device Status
Off	• Power off/LED turned off • Restarting after reset
Solid red	• Booting • Device malfunction
Flashing red	• Network disconnected • Failed to set up the camera
Flashing green	Ready to set up the camera
Solid green	Operating correctly
Flashing green and red	Updating firmware
Flashing white	An alarm is triggered

Setting Up the Camera

Scan the following QR code or search "Imou Life" in the app store to download and install the app.

1

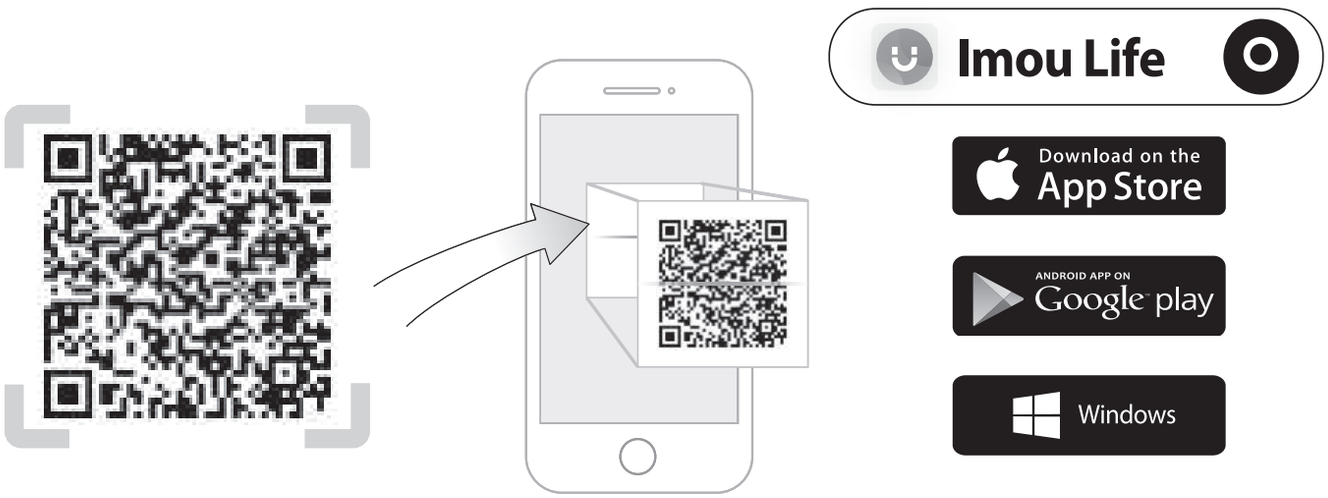

If you already use the app, make sure that you are using the latest version.

To ensure the best possible wireless performance, please make sure there are no obstacles and electromagnetic interference between the camera and router.

Tips

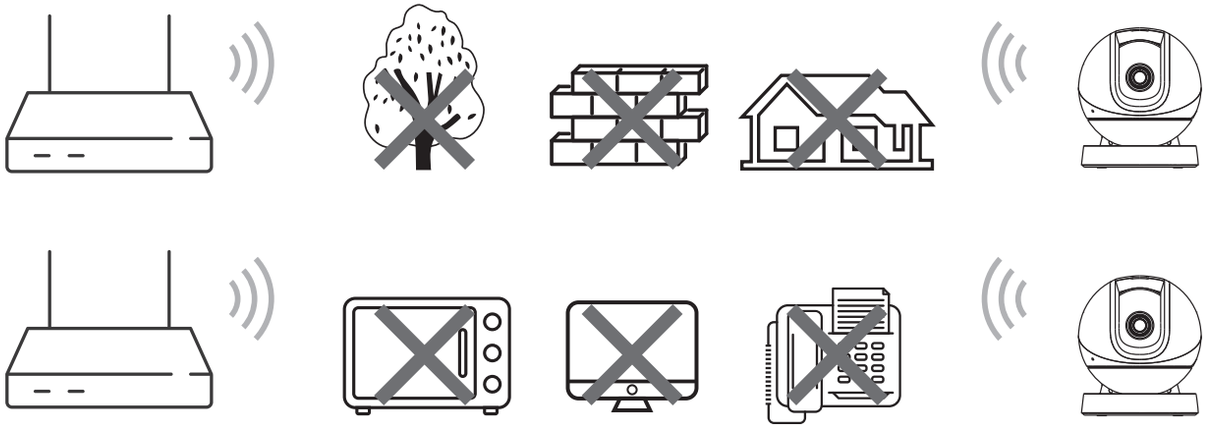

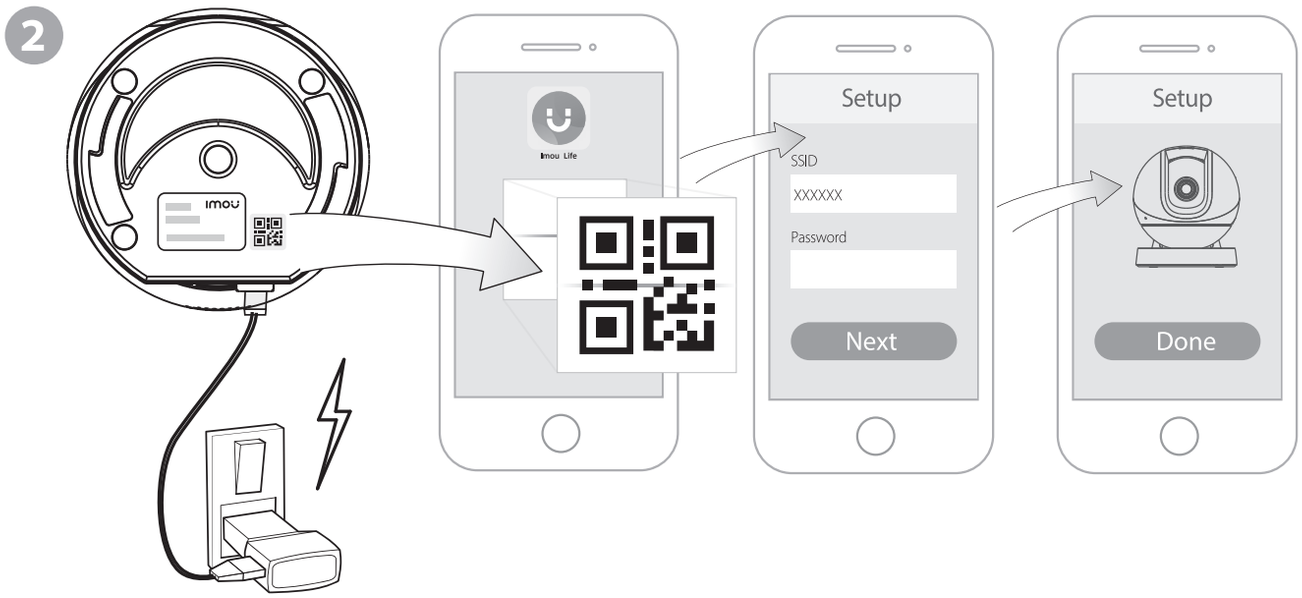

Installing the Camera

Make sure that the mounting surface is strong enough to hold at least three times the weight of the camera and the bracket.

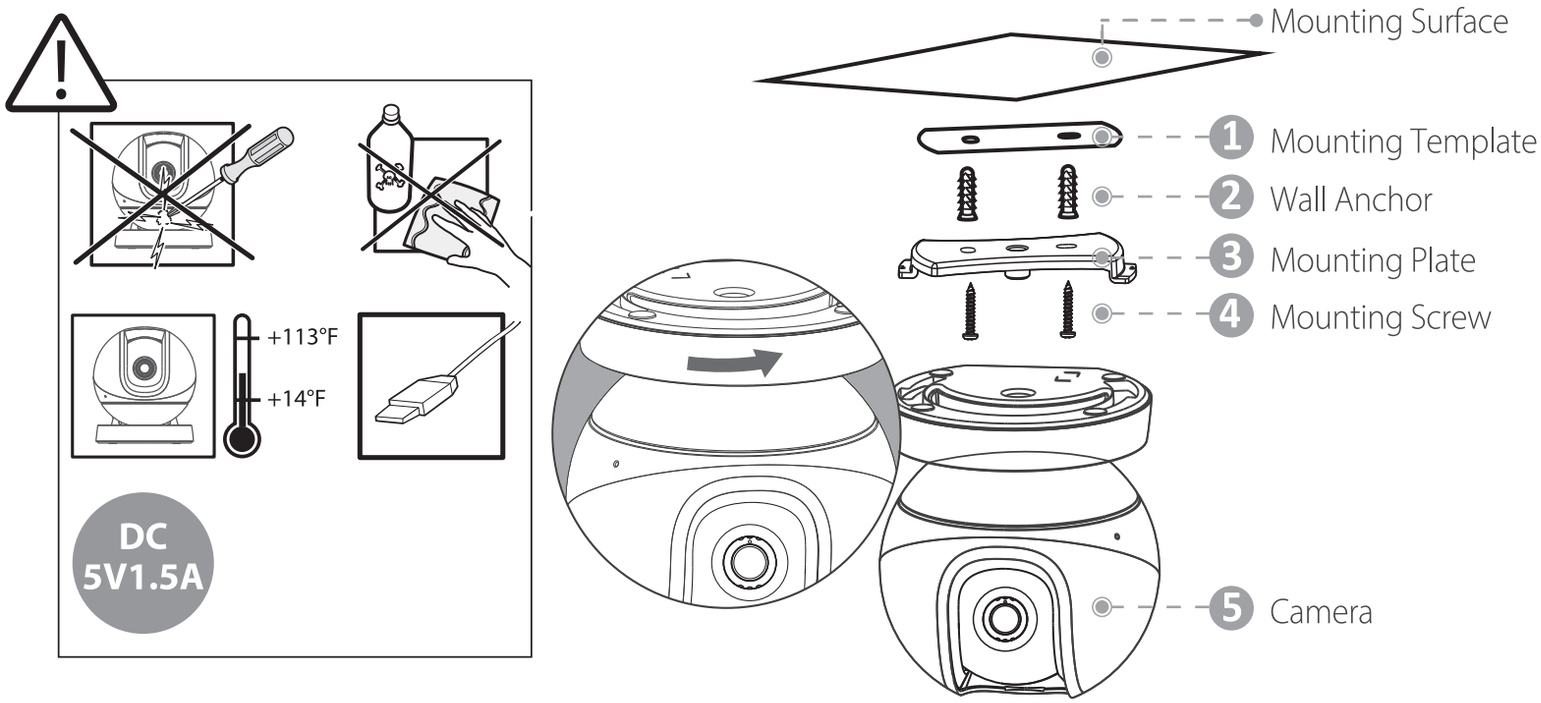

Troubleshooting

- **Q: How to restore the camera to factory settings?**

  Press the reset button for 10 s until the camera restart automatically.

- **Q: Failed to set up the camera?**
  - Ensure your smart phone and the camera are within range of your Wi-Fi router.
  - Ensure the LED indicator on the camera is flashing green before beginning setup.
  - Reset the camera, then set it up again.
  - Certain routers offer a dual-band network (2.4 GHz and 5 GHz bands). Connect your phone and device to the 2.4 GHz band only.

- **Q: How to find the default device password?**

  The default device password is the safety code on the device label.

- **Q: No video or the device is offline?**
  - Check the indicator status:
    - Solid green: Check whether the router can connect to the Internet. If the network is connected, restart the camera.
    - Flashing red: Reset the camera, and then set up the camera again.
    - Solid red: The camera is faulty.
  - Ensure that the camera is properly connected to power using the included power adapter.
  - Reposition the camera, router or both to improve signal strength.

Q: How to connect the camera to another Wi-Fi network?

- If the camera is online, select **Device Details** > **Network Config** to change the Wi-Fi connection on the app.
- If the camera is offline, reset the camera, and then set up the camera again.

Q: Video image is not clear?

- Check if the camera lens is clean without dirt, dust or spider webs. If not, use a dry cloth dampened with alcohol and gently wipe away any dust on the lens.
- Remove the vinyl film from the camera lens.

Q: No audio during two-way talk or live view?

- Ensure the **Audio Recording** is enabled in device settings.
- Turn on the volume by tapping the speaker icon during live view.

Q: Human detection does not work?

Ensure **Human Detection** and **Motion Detection** are both enabled in device settings.

Q: QR code cannot be read by the phone?

- Clean the camera lens of your phone.
- Turn on your phone's light if you are in a dim environment.
- Do not hold your phone too close to the QR code.

For more questions, please scan the QR code beside or visit:
www.imoulife.com/web/support/help

DE

Enjoy Smart Life

Überwachungskamera

Kurzanleitung

V1.0.1

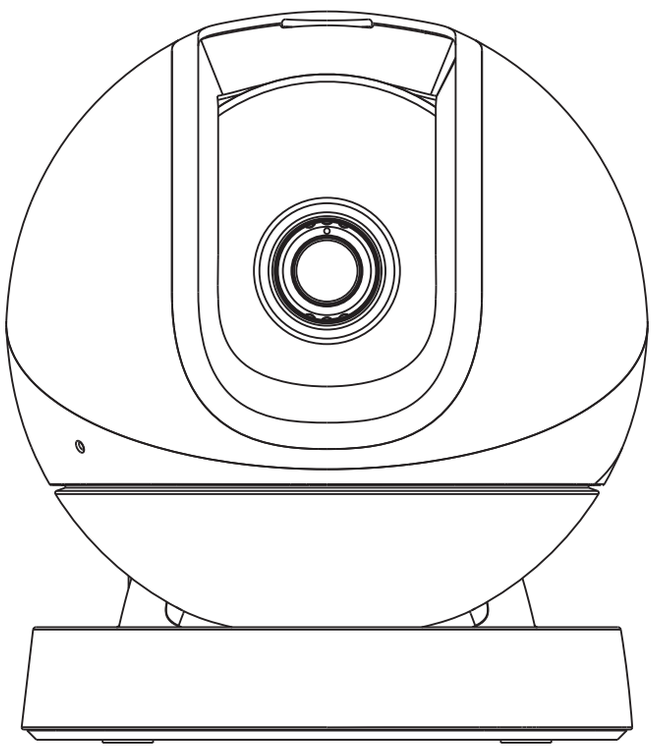

www.imoulife.com

Willkommen

Vielen Dank, dass Sie sich für IMOU entschieden haben.

Wir sind bestrebt, Ihnen einfache Smart-Home-Produkte anzubieten. Wenn Sie Probleme mit dem Produkt haben, wenden Sie sich bitte an unser Serviceteam unter service.global@imoulife.com, bevor Sie das Produkt zurücksenden.

Hier zeigen wir Ihnen die ersten Schritte.

Lieferumfang

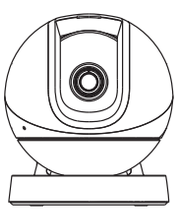

1 x Kamera

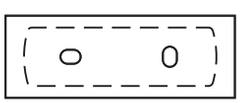

1 x Montageschablone

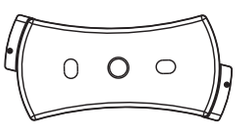

1 x Montageplatte

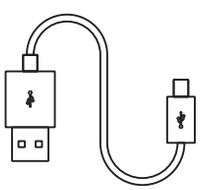

1 x Stromkabel

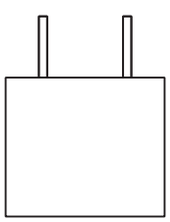

1 x Netzteil

1 x Kurzanleitung

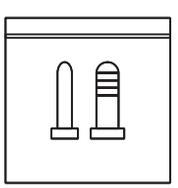

1 x Schrauben und Dübel

Kamera Einführung

- Halten Sie die Rücksetztaste für 10 Sekunden gedrückt, um die Kamera zurückzusetzen.
- Drücken Sie zweimal die Reset-Taste, um den Hotspot der Kamera zu aktivieren.

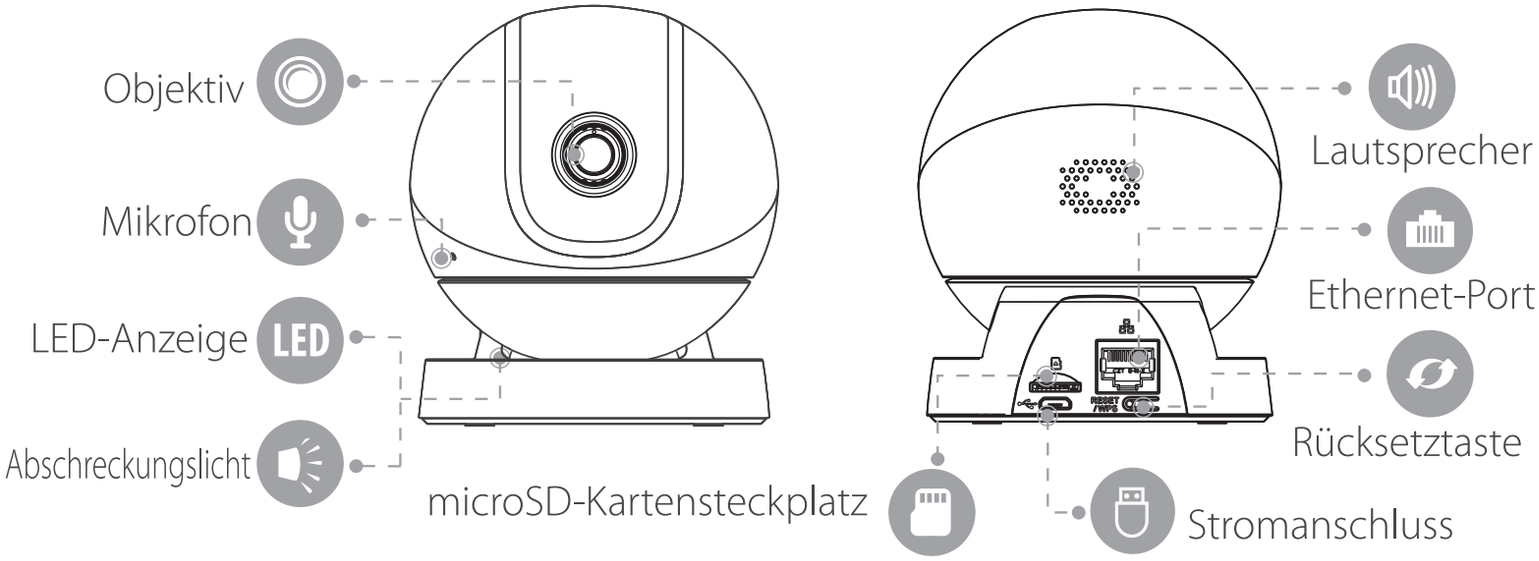

In der nachstehenden Tabelle finden Sie die Bedeutung der LED-Anzeigen der Kamera.

LED-Anzeigestatus	Gerätestatus
Aus	• Ausgeschaltet/LED ausgeschaltet • Neustart nach Rücksetzung
Rot leuchtend	• Gerät fährt hoch • Gerätestörung
Rot blinkend	• Netzwerk getrennt • Das Einrichten der Kamera ist fehlgeschlagen
Grün blinkend	Bereit zum Einrichten der Kamera
Grün leuchtend	Arbeitet korrekt
Grün und rot blinkend	Firmware wird aktualisiert
Weiß blinkend	Ein Alarm wurde ausgelöst

DE

Kamera einrichten

Scannen Sie den nachstehenden QR-Code oder suchen Sie „Imou Life“ im App Store, um die App herunterzuladen und zu installieren.

1

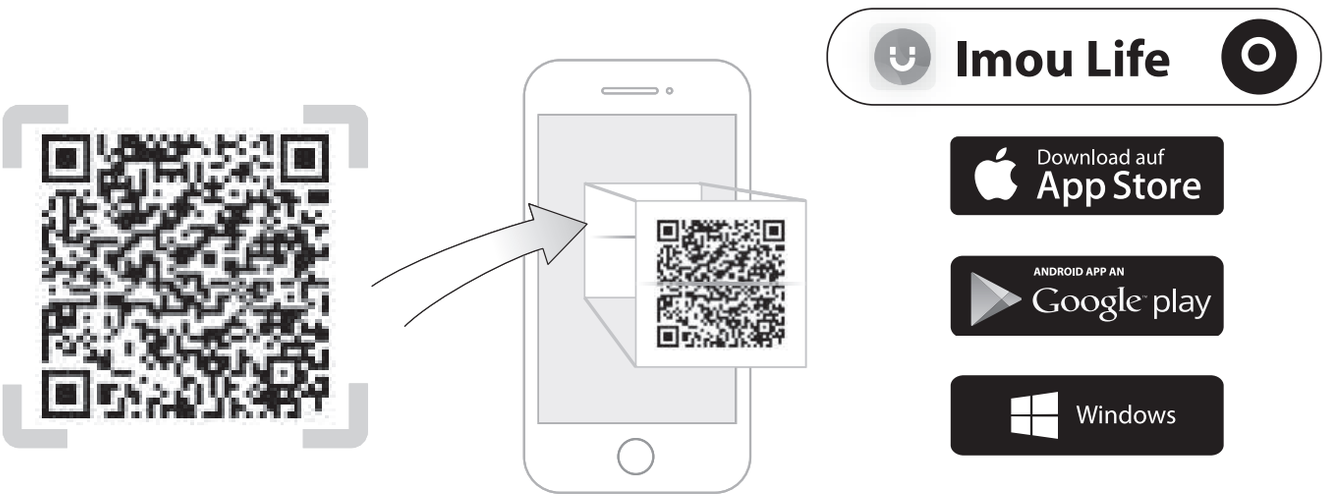

Wenn Sie die App bereits verwenden, überprüfen Sie, ob Sie die neueste Version verwenden.

Um die bestmögliche Funkleistung zu gewährleisten, vergewissern Sie sich, dass sich zwischen Kamera und Router keine Hindernisse und elektromagnetische Interferenzen befinden.

Tipps

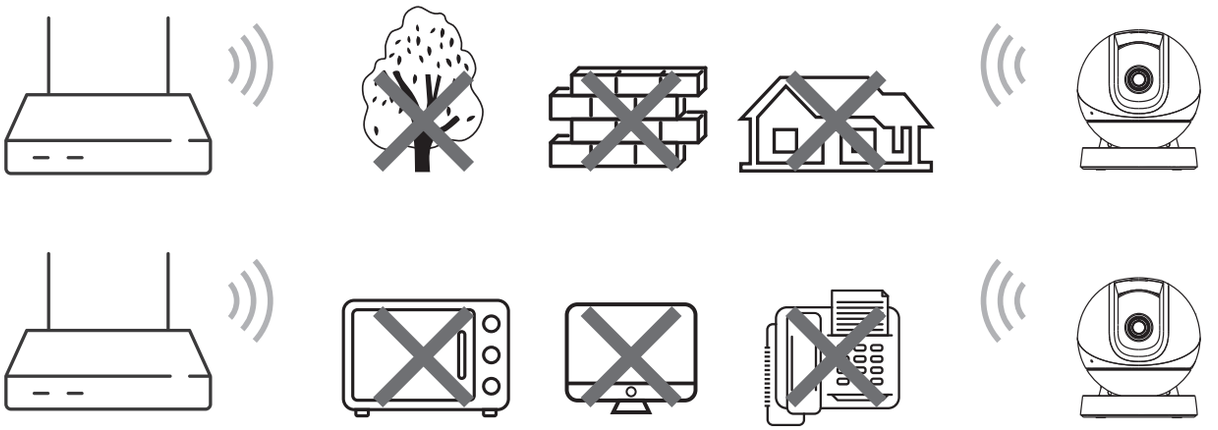

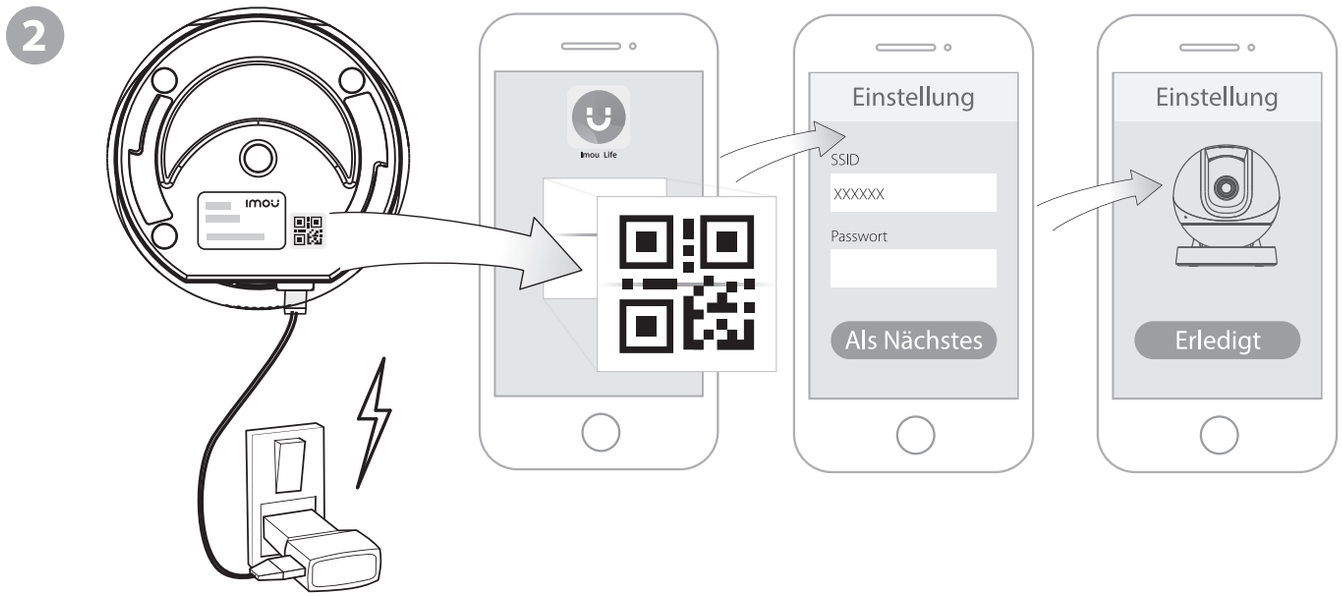

Kamera installieren

Stellen Sie sicher, dass die Montagefläche stabil genug ist, um mindestens das dreifache Gewicht von Kamera und Halterung zu tragen.

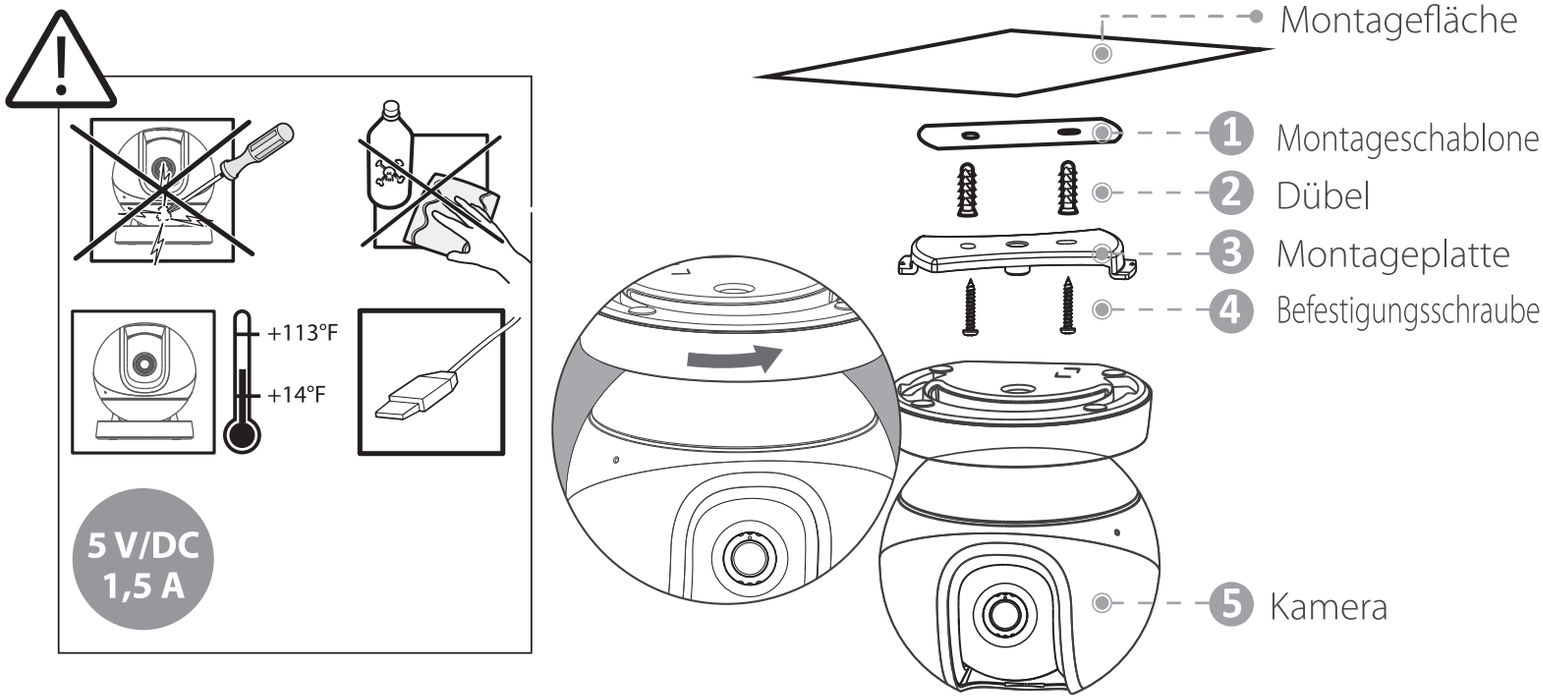

Störungsbehebung

DE

▶ **F: Wie kann ich die Kamera auf die Werkseinstellungen zurücksetzen?**

Halten Sie die Rücksetztaste für 10 Sekunden gedrückt, bis die Kamera automatisch neu startet.

▶ **F: Wurde die Kamera nicht eingerichtet?**

- Vergewissern Sie sich, dass sich Ihr Handy und die Kamera in Reichweite Ihres WLAN-Routers befinden.
- Vergewissern Sie sich, dass die LED der Kamera grün blinkt, bevor Sie mit der Einrichtung beginnen.
- Setzen Sie die Kamera zurück und richten Sie sie dann erneut ein.
- Manche Router stellen zwei Netzwerke zur Verfügung (2,4 GHz und 5 GHz). Verbinden Sie Ihr Handy und das Gerät nur mit dem 2,4-GHz-Band.

▶ **F: Wo finde ich das Standard-Gerätepasswort?**

Das Standard-Gerätepasswort ist der Sicherheitscode auf dem Geräteetikett.

▶ **F: Kein Video oder das Gerät ist offline?**

- Überprüfen Sie die Status-LED:
  - Grün leuchtend: Prüfen Sie, ob der Router eine Verbindung mit dem Internet herstellen kann. Wenn eine Verbindung zum Netzwerk besteht, starten Sie die Kamera neu.
  - Rot blinkend: Setzen Sie die Kamera zurück, und richten Sie sie dann erneut ein.
  - Rot leuchtend: Die Kamera ist defekt.
- Vergewissern Sie sich, dass die Kamera über das mitgelieferte Netzteil ordnungsgemäß am Stromnetz angeschlossen ist.
- Positionieren Sie die Kamera, den Router oder beides neu, um die Signalstärke zu verbessern.

▶ F: Wie kann ich die Kamera mit einem anderen WLAN verbinden?

- Wenn die Kamera online ist, wählen Sie **Gerätedetails > Netzwerkkonfig**, um die WLAN-Verbindung in der App zu ändern.
- Wenn die Kamera offline ist, setzen Sie sie zurück und richten Sie sie erneut ein.

▶ F: Das Videobild ist nicht klar?

- Überprüfen Sie, ob das Objektiv der Kamera sauber ist, ohne Schmutz, Staub oder Spinnweben. Falls nicht, verwenden Sie ein trockenes, mit Alkohol angefeuchtetes Tuch und wischen Sie den Staub auf dem Objektiv vorsichtig ab.
- Entfernen Sie die Vinylfolie vom Objektiv.

▶ F: Kein Ton während des Gegensprechens oder der Live-Ansicht?

- Vergewissern Sie sich, dass **Audioaufnahme** in den Geräteeinstellungen aktiviert ist.
- Erhöhen Sie die Lautstärke, indem Sie während der Live-Ansicht auf das Lautsprechersymbol tippen.

▶ F: Erkennen von Personen funktioniert nicht?

Vergewissern Sie sich, dass **Personenerkennung** und **Bewegungserkennung** in den Geräteeinstellungen beide aktiviert sind.

▶ F: QR-Code kann nicht vom Handy gelesen werden?

- Reinigen Sie das Objektiv Ihres Handys.
- Schalten Sie das Licht Ihres Handys ein, wenn Sie sich in einer dunklen Umgebung befinden.
- Halten Sie Ihr Handy nicht zu dicht an den QR-Code.

Für weitere Fragen scannen Sie bitte den nebenstehenden QR-Code oder besuchen Sie uns:
www.imoulife.com/web/support/help

ES

Enjoy Smart Life

Cámara de seguridad

Guía de inicio rápido

V1.0.1

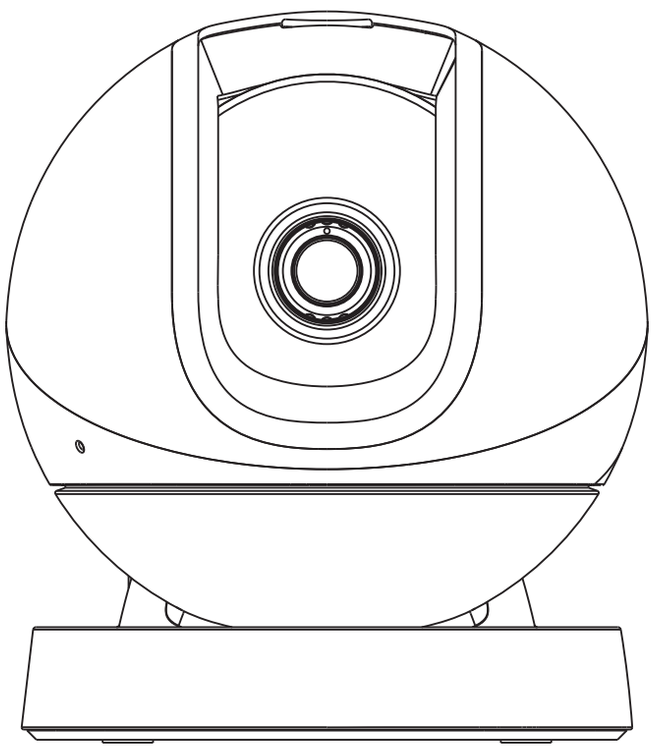

www.imoulife.com

Bienvenido

Gracias por escoger IMOU.

Nos comprometemos a proporcionarle productos fáciles para el hogar inteligente. Si tiene problemas para utilizar el producto, póngase en contacto con nuestro equipo de asistencia técnica service.global@imoulife.com antes de su devolución.

A continuación, le indicamos cómo comenzar a utilizar el producto.

Contenido del paquete

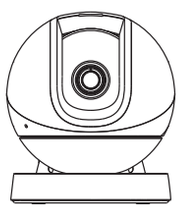

1 cámara

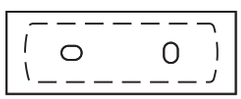

1 plantilla de montaje

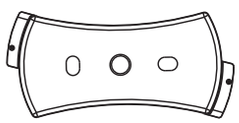

1 disco de montaje

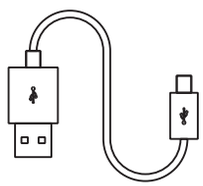

1 cable de alimentación

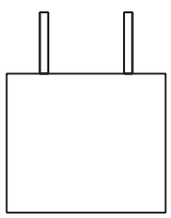

1 adaptador eléctrico

1 guía de inicio rápido

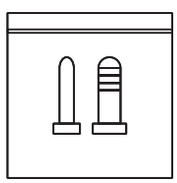

1 pack con tornillo y anclaje

Presentación de la cámara

ES

- mantenga pulsado el botón de reinicio durante 10 segundos para reiniciar la cámara.
- Pulse dos veces el botón de reinicio para habilitar el punto de acceso de la cámara.

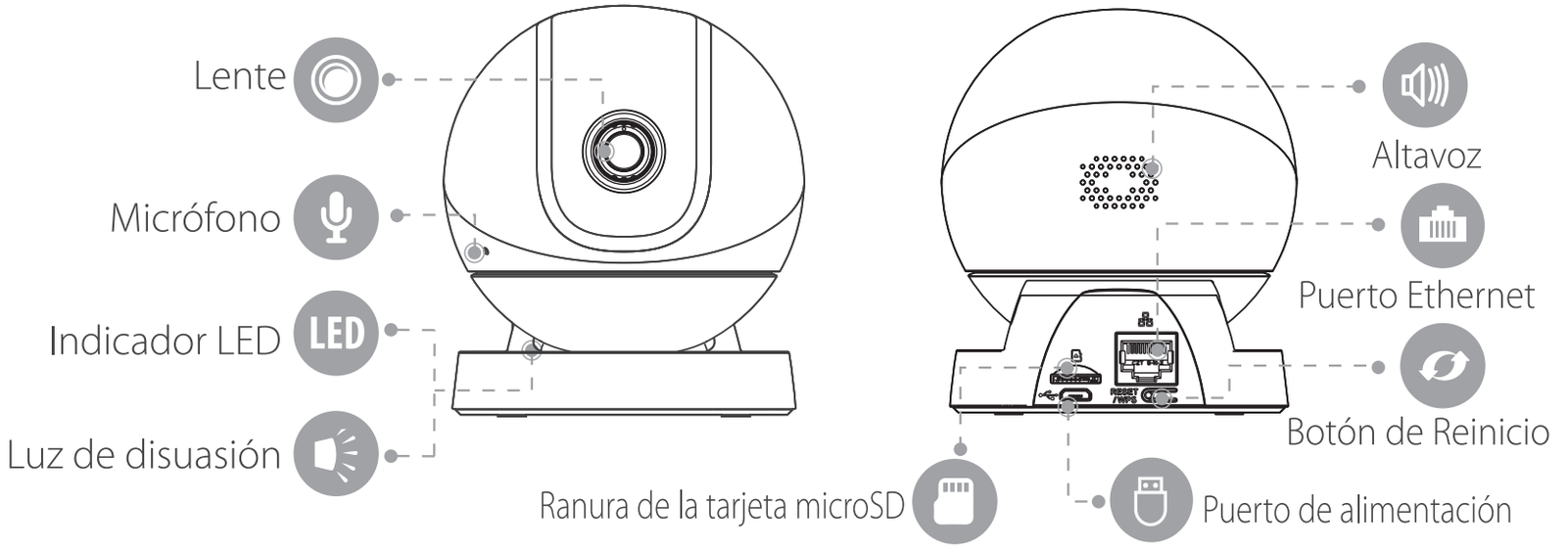

Consulte la tabla siguiente para conocer el significado de los diferentes LED de la cámara.

Estado del indicador LED	Estado del dispositivo
Desactivar	• Apagado/LED apagado • Reiniciar después de restablecer
Rojo fijo	• Arranque • Avería del dispositivo
Rojo parpadeante	• Red desconectada • No ha sido posible configurar la cámara
Verde parpadeante	Preparado para configurar la cámara
Verde fijo	Funcionamiento correcto
Verde y rojo intermitente	Actualizando firmware
Blanco intermitente	Se ha activado una alarma

Configuración de la cámara

Escanee el siguiente código QR o busque "Imou Life" en la App Store para descargar e instalar la aplicación.

1

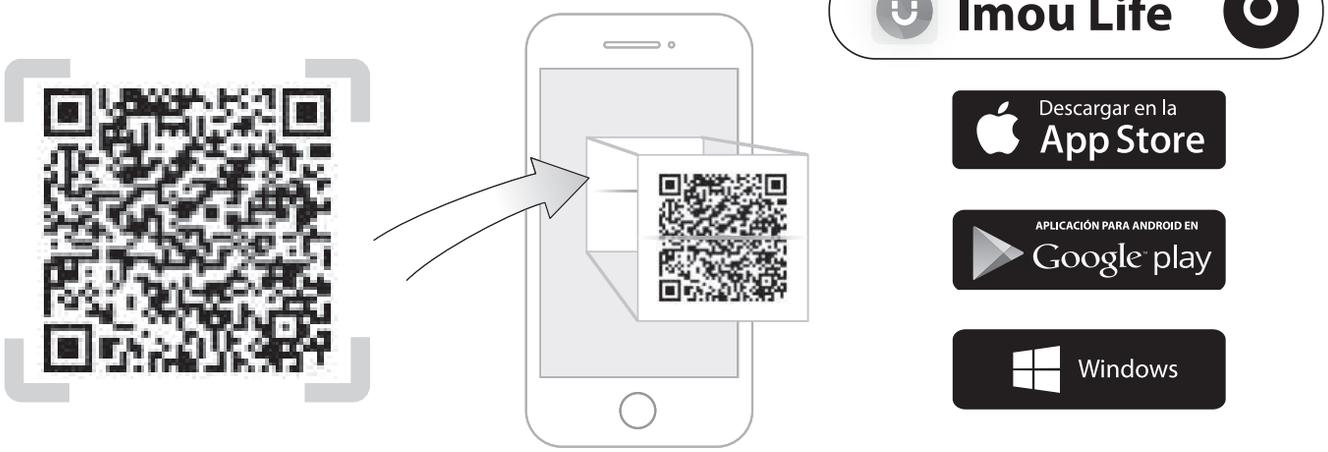

Si ya utiliza la aplicación, asegúrese de estar utilizando la última versión.

Para garantizar el mejor rendimiento inalámbrico posible, asegúrese de que no haya obstáculos ni interferencias electromagnéticas entre la cámara y el router.

Consejos

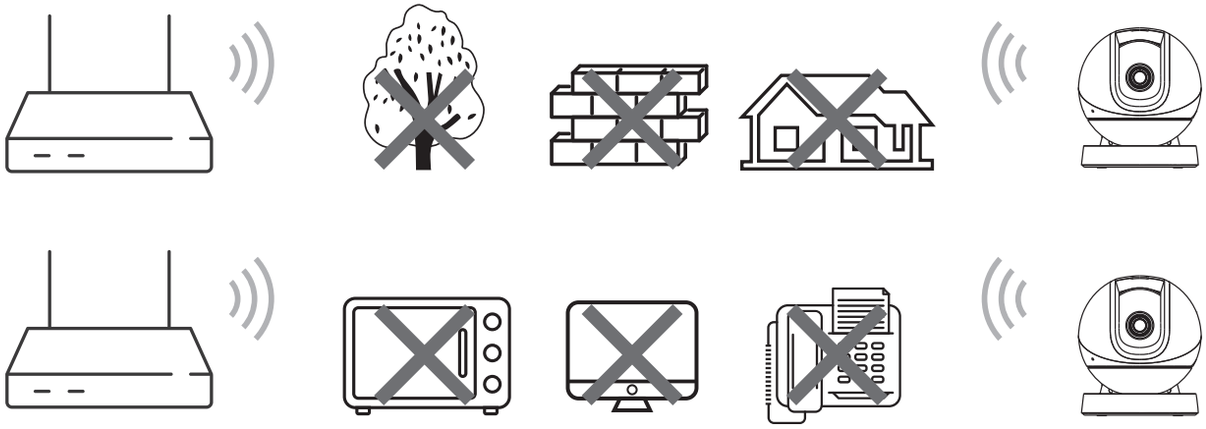

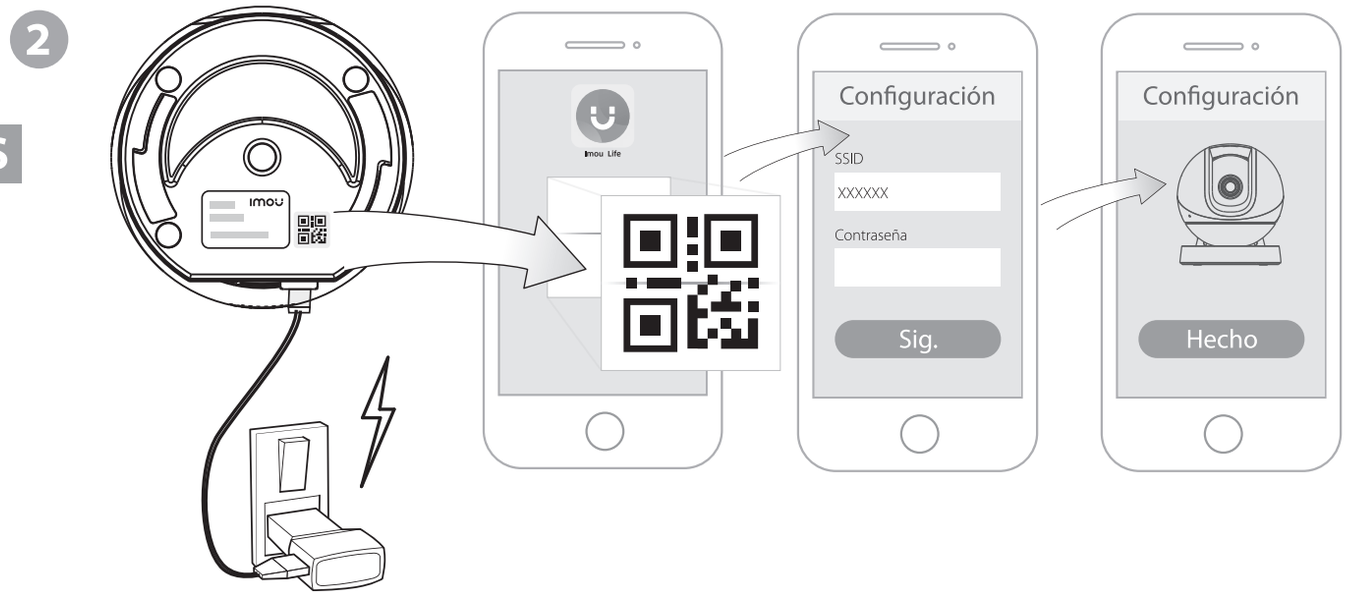

Instalación de la cámara

Asegúrese de que la superficie de montaje sea lo suficientemente resistente para soportar al menos tres veces el peso de la cámara y el soporte.

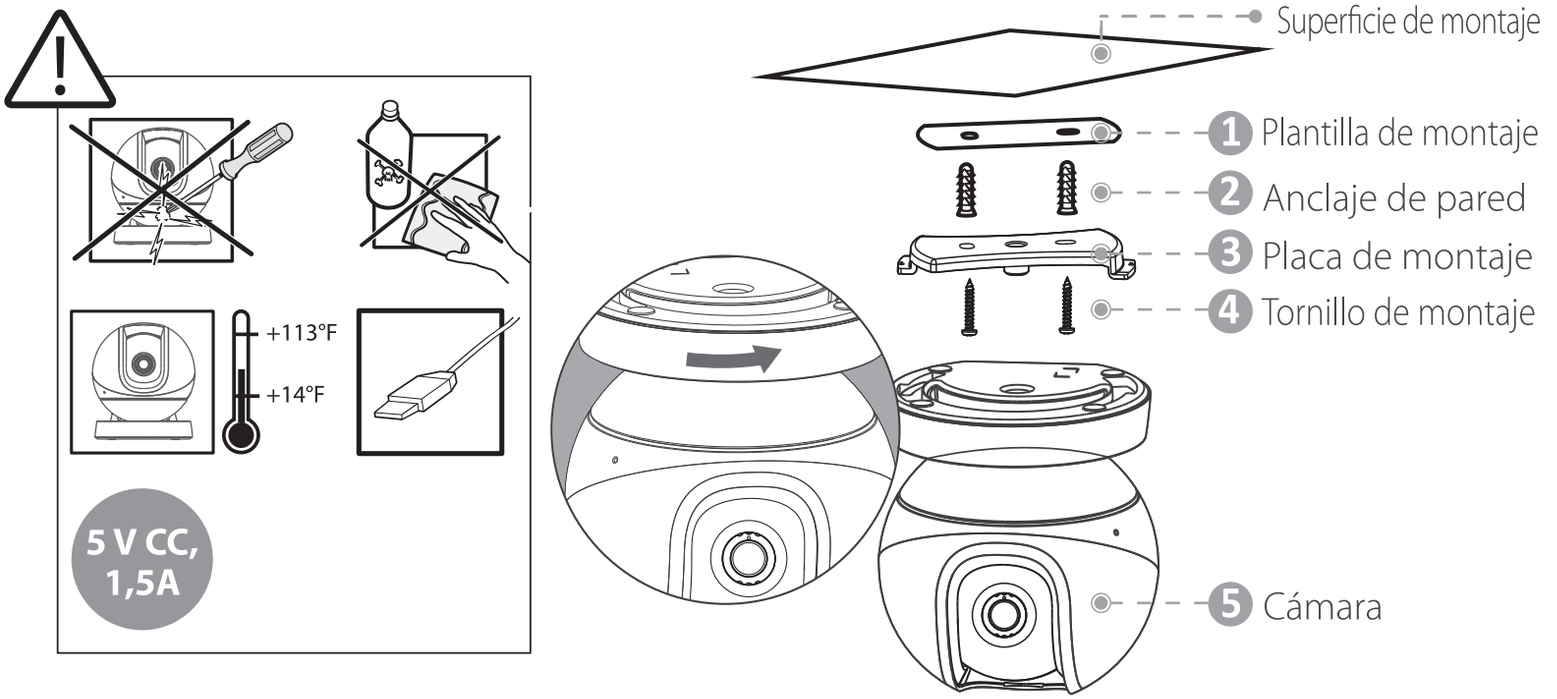

Solución de problemas

- **P: ¿Cómo restablecer la cámara a los valores predeterminados de fábrica?**
  Pulse el botón de reinicio durante 10 segundos hasta que la cámara se reinicie automáticamente.

- **P: ¿No ha sido posible configurar la cámara?**
  - Asegúrese de que su teléfono inteligente y la cámara estén dentro del alcance del router Wi-Fi.
  - Compruebe que el indicador LED de la cámara parpadea en color verde antes de comenzar la configuración.
  - Reinicie la cámara y vuelva a configurarla.
  - Algunos routers ofrecen una red de doble banda (2,4 GHz y 5 GHz). Conecte su teléfono y dispositivo únicamente a la banda de 2,4 GHz.

- **P: ¿Cómo encontrar la contraseña predeterminada del dispositivo?**
  La contraseña predeterminada es el código de seguridad de la etiqueta del dispositivo.

- **P: ¿No hay imagen de vídeo o el dispositivo no está desconectado a Internet?**
  - Verifique el estado del indicador:
    - Verde fijo: Compruebe si el router puede conectarse a Internet. Si la red funciona correctamente, reinicie la cámara.
    - Rojo parpadeante: Reinicie la cámara y vuelva a configurarla.
    - Rojo fijo: La cámara no funciona correctamente.
  - Asegúrese de que la cámara esté conectada correctamente a la alimentación utilizando el adaptador de alimentación USB incluido.
  - Vuelva a colocar la cámara, el router o ambos para mejorar la intensidad de la señal.

▶ **P: ¿Cómo conectar la cámara a otra red Wi-Fi?**

- Si la cámara tiene conexión a Internet seleccione **Detalles del dispositivo > Configuración** de red para cambiar la conexión Wi-Fi en la aplicación.
- Si la cámara no tiene conexión a Internet, reiníciela y vuelva a configurarla.

▶ **P: ¿La imagen del vídeo no es nítida?**

- Compruebe la lente de la cámara en busca de suciedad, polvo y telarañas. Si presenta suciedad, pase un paño seco humedecido con alcohol y limpie suavemente el polvo de la lente.
- Retire la película de vinilo de la lente de la cámara.

▶ **P: ¿No hay audio durante la conversación bidireccional o la visualización en directo?**

- Asegúrese de que la **Grabación de audio** se haya habilitado en la configuración del dispositivo.
- Encienda el volumen tocando el icono del altavoz durante la visualización en directo.

▶ **P: La detección humana no funciona correctamente.**

Asegúrese de que **Detección humana** y **Detección de movimiento** estén habilitados en la configuración del dispositivo.

▶ **P: El teléfono no puede leer el código QR.**

- Limpie la lente de la cámara de su teléfono inteligente.
- Encienda la luz de tu teléfono si se encuentra en un ambiente oscuro.
- No sostenga su teléfono demasiado cerca del código QR.

Si tiene más preguntas, escanee el código QR o visite:
www.imoulife.com/web/support/help

Enjoy Smart Life

FR

Caméra Surveillance

Guide de démarrage rapide

V1.0.1

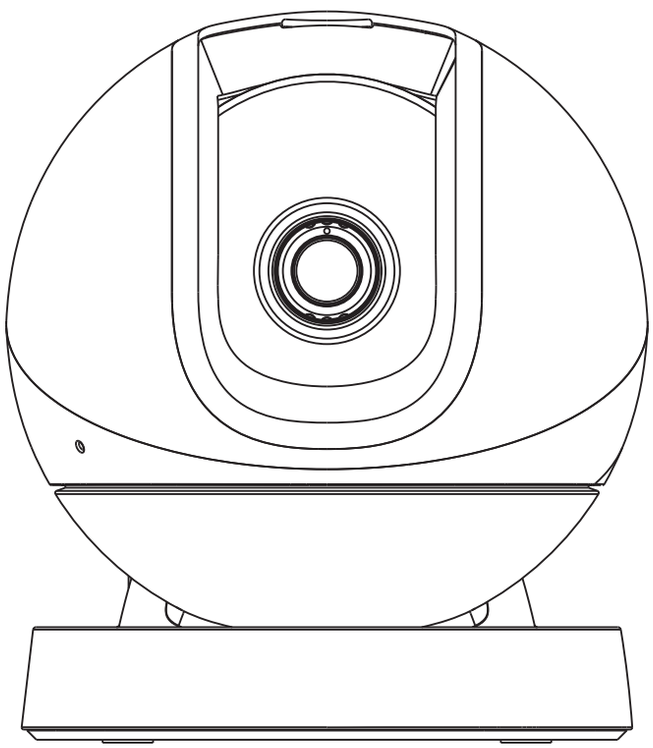

www.imoulife.com

Bienvenue

FR

Nous vous remercions d'avoir choisi IMOU.

Nous nous engageons à vous fournir des produits de domotique faciles à utiliser. Si vous rencontrez des difficultés lors de l'utilisation du produit, veuillez contacter notre équipe technique à l'adresse de courriel service.global@imoulife.com avant de renvoyer votre produit.

Voici comment mettre en service votre appareil.

Contenu de l'emballage

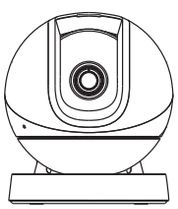

1 caméra

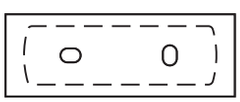

1 gabarit de montage

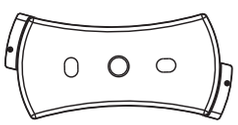

1 plaque de fixation

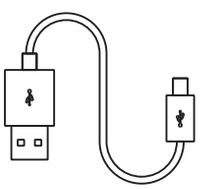

1 câble d'alimentation

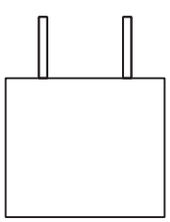

1 adaptateur d'alimentation

1 guide de démarrage rapide

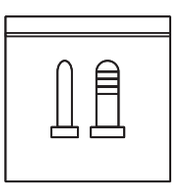

1 paquet de vis et chevilles

Présentation de la caméra

- Maintenez le bouton de réinitialisation enfoncé pendant 10 s pour réinitialiser l'appareil.
- Appuyez deux fois sur le bouton de réinitialisation pour activer le point d'accès de la caméra.

FR

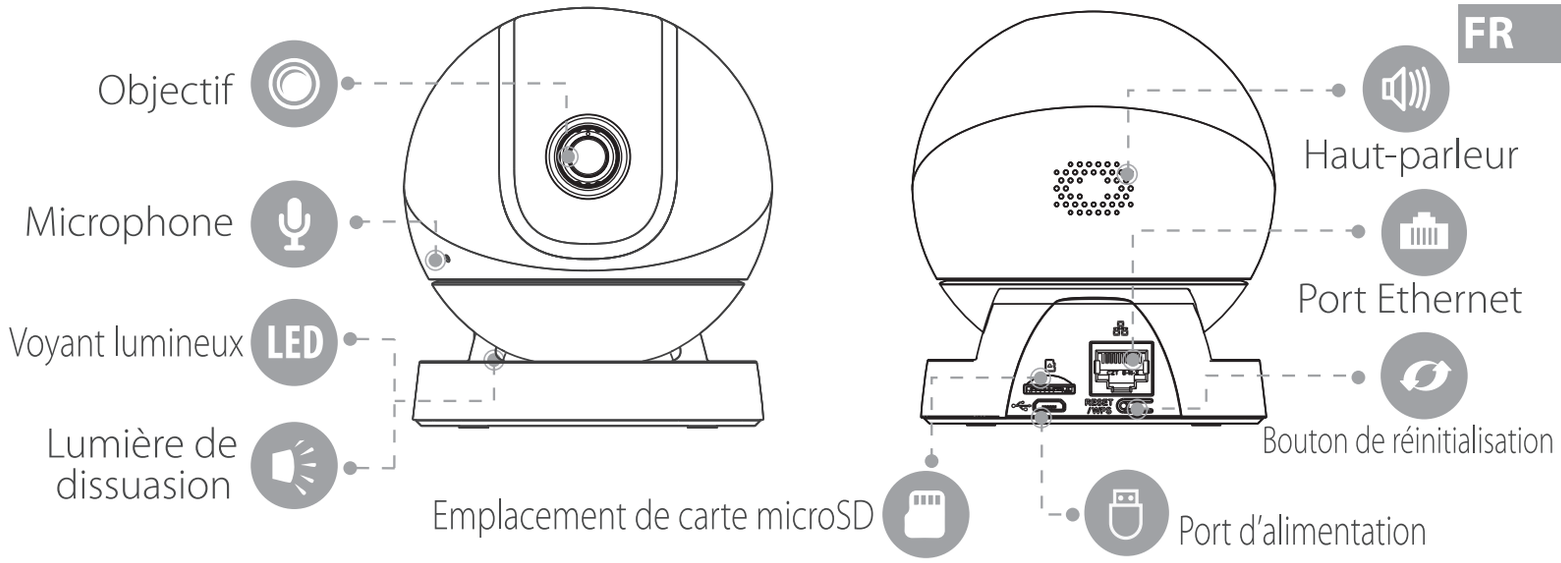

Consultez le tableau ci-dessous pour une description du voyant de la caméra.

Statut de l'indicateur lumineux	État de l'appareil
Éteint	• Appareil et voyant éteint • En cours de redémarrage après réinitialisation
Rouge fixe	• En cours de démarrage • Appareil défectueux
Rouge clignotant	• Réseau déconnecté • Que faire si je ne parviens pas à installer la caméra
Vert clignotant	La caméra est prête pour l'installation.
Vert fixe	La caméra fonctionne correctement.
Vert et rouge clignotant	Le microprogramme est en cours de mise à jour.
Blanc clignotant	Une alarme s'est déclenchée.

Configuration de la caméra

Scannez le code QR suivant ou recherchez « Imou Life » dans votre boutique d'applications pour télécharger et installer l'application correspondante.

FR

1

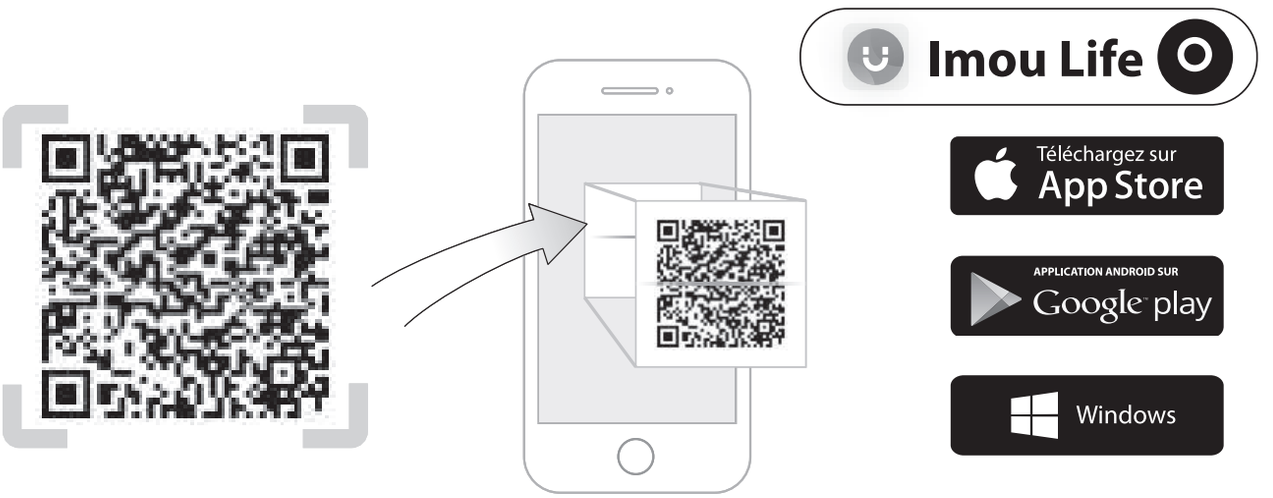

Si l'application est déjà installée, assurez-vous que vous possédez la dernière version.

Pour garantir les meilleures performances sans fil possible, veuillez vous assurer qu'il n'y a pas d'obstacles ni d'interférences électromagnétiques entre la caméra et le routeur.

Conseils

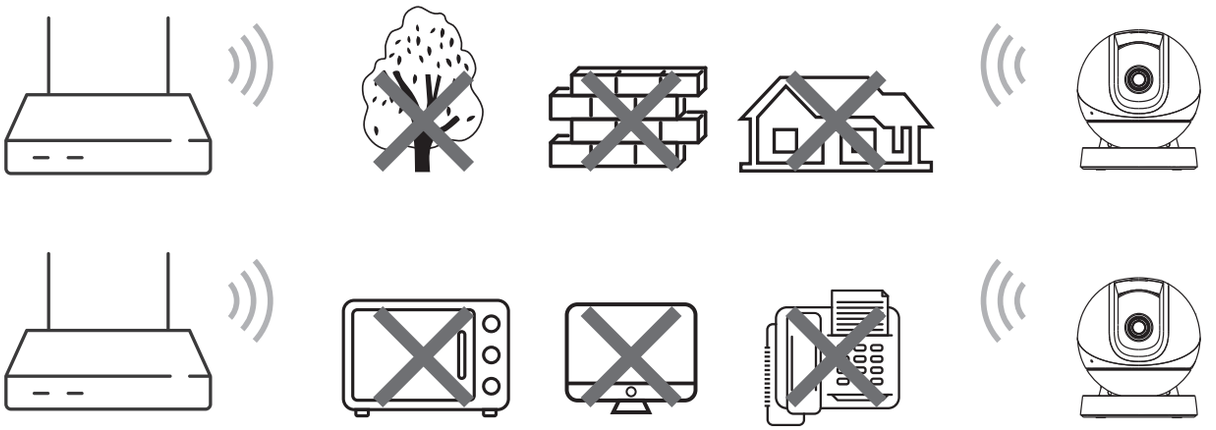

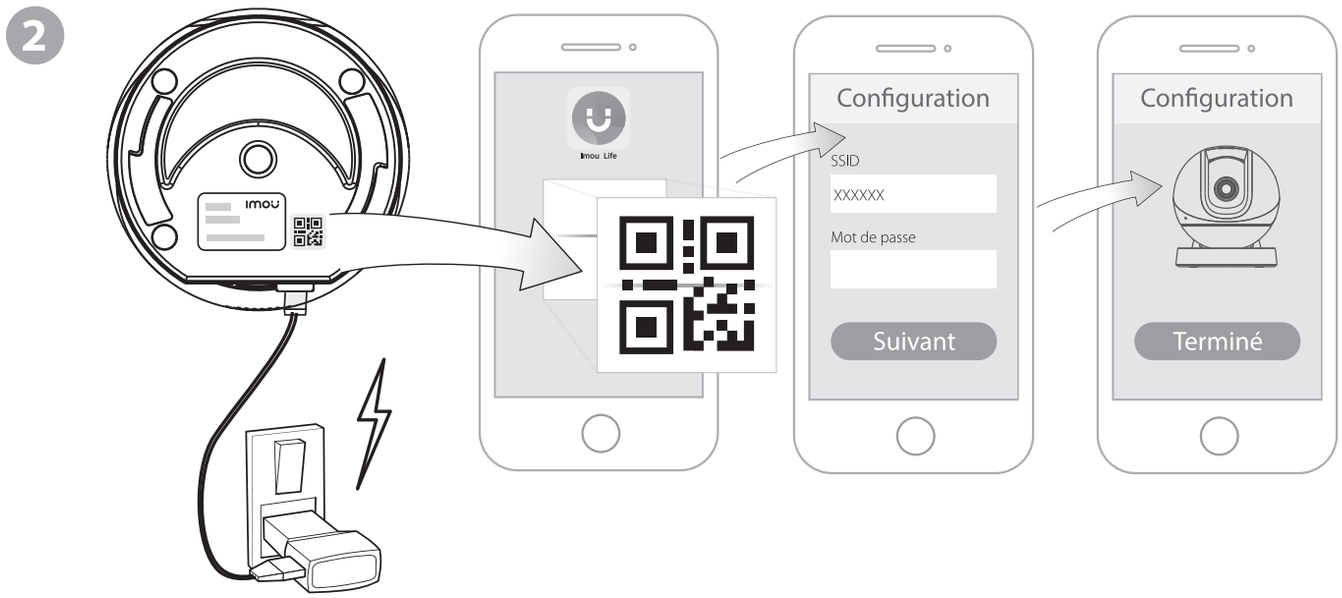

FR

Installation de la caméra

Assurez-vous que la surface de montage est suffisamment solide pour supporter au moins trois fois le poids de l'appareil et de son support.

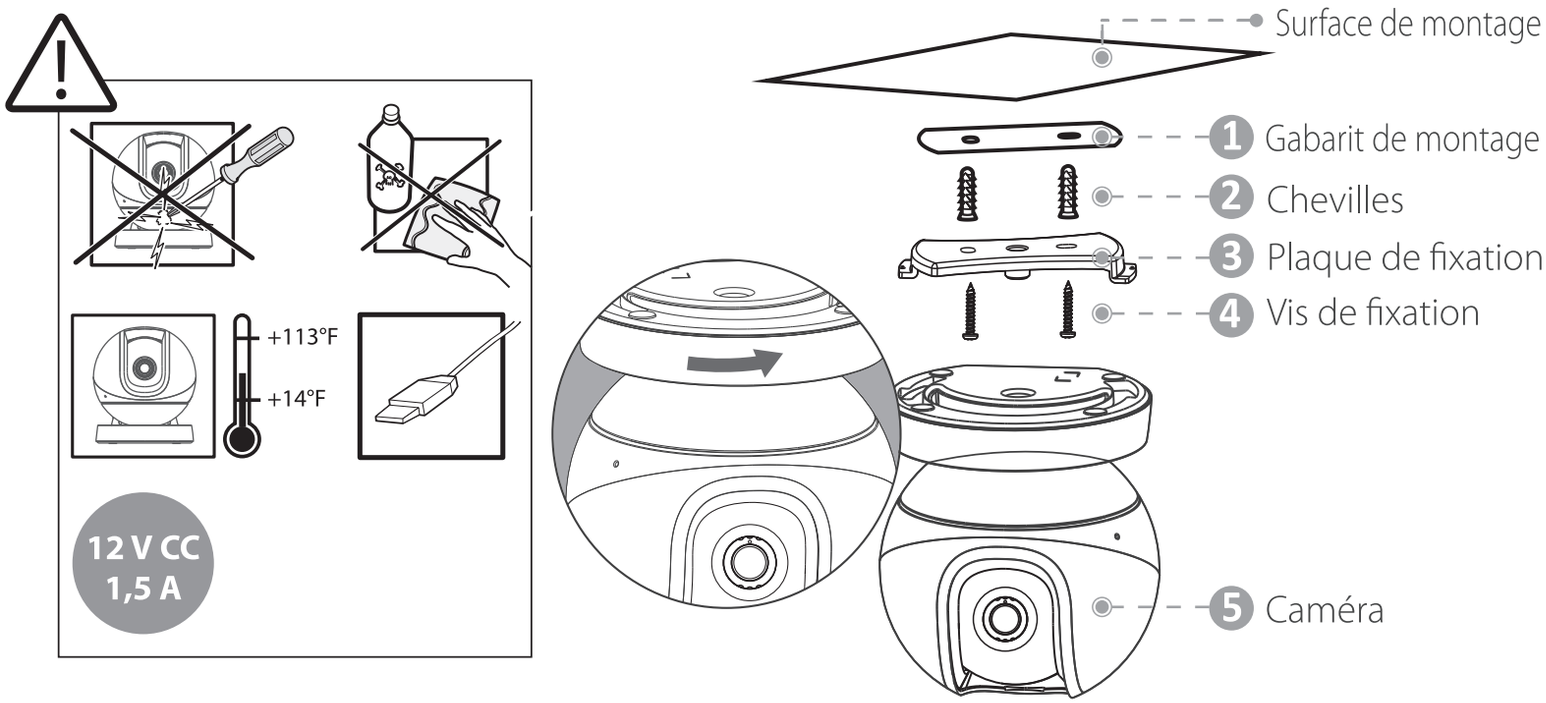

Dépannage

FR

- **Q : Comment rétablir les réglages d'usine de la caméra ?**
  Appuyez sur le bouton de réinitialisation pendant 10 s jusqu'au redémarrage automatique de la caméra.

- **Q : Que faire si je ne parviens pas à installer la caméra ?**
  - Assurez-vous que votre smartphone et la caméra sont à portée de votre routeur Wi-Fi.
  - Assurez-vous que le voyant de la caméra clignote en vert avant de commencer la configuration.
  - Réinitialisez la caméra, puis effectuez à nouveau la configuration.
  - Certains routeurs proposent un réseau double bande (2,4 GHz et 5 GHz). Connectez votre téléphone et votre appareil au réseau Wi-Fi 2,4 GHz.

- **Q : Comment trouver le mot de passe par défaut de l'appareil ?**
  Le mot de passe par défaut de l'appareil est le code de sécurité figurant sur l'étiquette de l'appareil.

- **Q : Que faire si je ne reçois pas d'images ou si l'appareil est déconnecté ?**
  - Vérifiez l'état du voyant lumineux.
    - Vert fixe : vérifiez si le routeur peut se connecter à Internet. Si le réseau est connecté, redémarrez la caméra.
    - Rouge clignotant : réinitialisez la caméra, puis reconfigurez la caméra.
    - Rouge fixe : la caméra est défectueuse.
  - Assurez-vous que la caméra est correctement connectée à l'alimentation en utilisant l'adaptateur d'alimentation prévu à cet effet.
  - Repositionnez la caméra, le routeur ou les deux pour améliorer la puissance du signal.

▶ **Q : Comment connecter la caméra à un autre réseau Wi-Fi ?**

- Si la caméra est connectée, sélectionnez **Détails de l'appareil > Configuration réseau** pour modifier la connexion Wi-Fi dans l'application.
- Si la caméra est déconnectée, réinitialisez-la, puis effectuez à nouveau sa configuration.

▶ **Q : Que faire si la vidéo de la caméra n'est pas claire ?**

- Vérifiez que l'objectif de la caméra est exempt de saletés, de poussières ou de toiles d'araignées. Le cas échéant, éliminez avec soin tout résidu de l'objectif à l'aide d'un chiffon sec imbibé d'alcool.
- Retirez le film vinyle de l'objectif de la caméra.

▶ **Q : Que faire si le son semble ne pas fonctionner lors du direct ou d'une conversation bidirectionnelle ?**

- Assurez-vous que l'option **Enregistrement audio** est activée dans les réglages de l'appareil.
- Augmentez le volume en appuyant sur l'icône à forme de haut-parleur lors de l'affichage du direct.

▶ **Q : Que faire si la détection d'intrusion ne fonctionne pas ?**

Assurez-vous que les options **Détection humaine** et **Détection de mouvement** sont toutes deux activées dans les réglages de l'appareil.

▶ **Q : Que faire si je ne parviens pas à scanner le code QR avec le téléphone ?**

- Nettoyez l'objectif de l'appareil photo de votre téléphone.
- Si l'environnement est sombre, allumez la lampe torche de votre téléphone.
- N'approchez pas trop votre téléphone du code QR.

Si vous avez d'autres questions, veuillez scanner le code QR ci-après ou visitez le site Internet :
www.imoulife.com/web/support/help

Enjoy Smart Life

IT

Telecamera di sicurezza

Guida rapida

V1.0.1

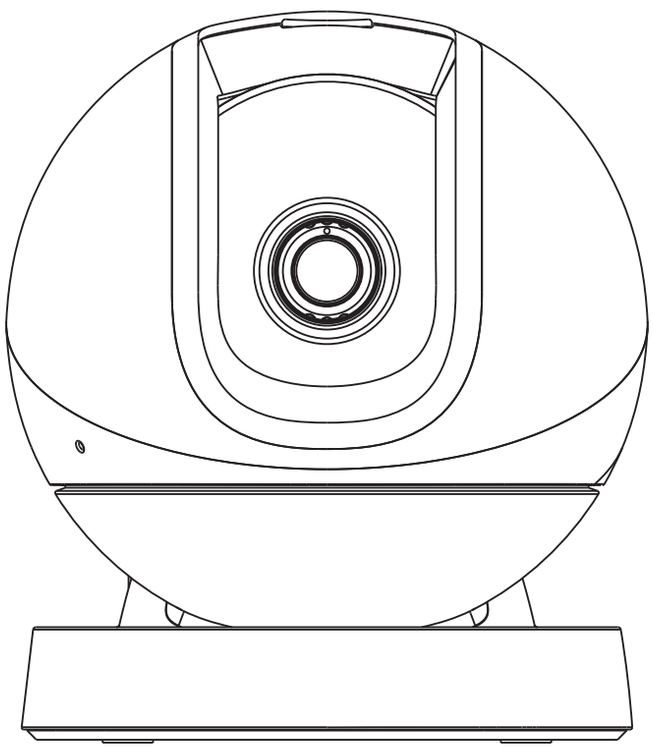

www.imoulife.com

Benvenuti

IT

Grazie per aver scelto IMOU.

Ci impegniamo a fornire ai nostri clienti utili soluzioni smart per la casa. In caso di problemi durante l'utilizzo del prodotto, si prega di contattare il nostro team di assistenza all'indirizzo service.global@imoulife.com prima di restituire il prodotto.

Per iniziare.

Contenuto della confezione

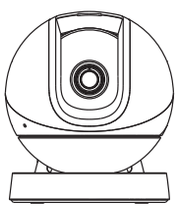

1 telecamera

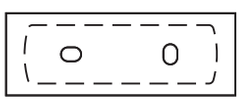

1 dima di foratura

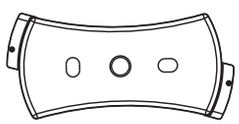

1 piastra di montaggio

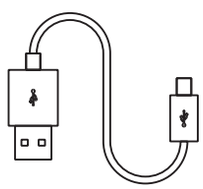

1 cavo di alimentazione

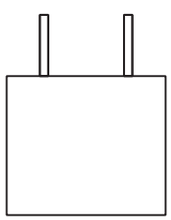

1 adattatore

1 guida rapida

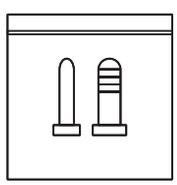

1 pacchetto di viti e tasselli

Introduzione alla telecamera

- Tenere premuto il pulsante reset per 10 secondi per reimpostare la telecamera.
- Premere due volte il pulsante di reset per attivare l'hotspot della telecamera.

IT

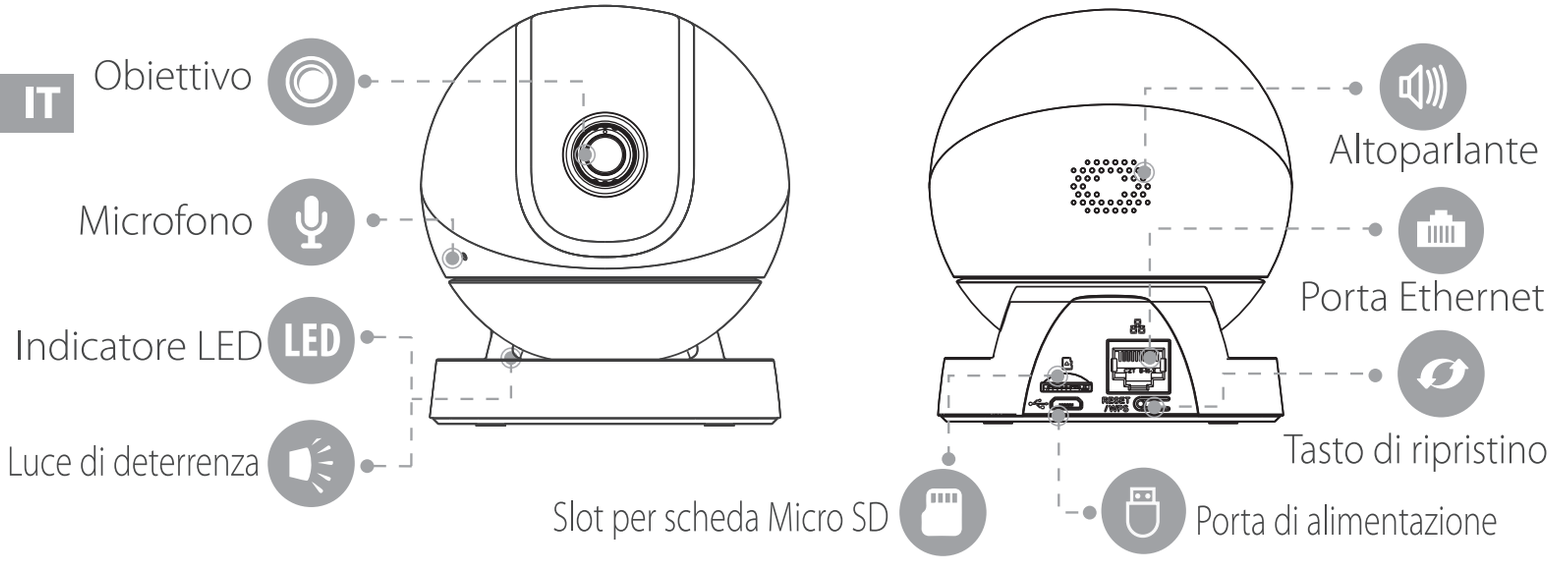

Consultare la tabella seguente per le definizioni dei comportamenti del LED della telecamera.

Stato dell'indicatore a LED	Stato del dispositivo
Disattivo	• Alimentazione spenta/LED spento • Riavvio dopo il ripristino
Rosso fisso	• Avvio • Malfunzionamento del dispositivo
Rosso lampeggiante	• Rete disconnessa • Impossibile configurare la telecamera
Verde lampeggiate	Pronto a configurare la telecamera
Verde fisso	Funzionamento corretto
Lampeggia in verde e rosso	Aggiornamento firmware
Lampeggia in bianco	Attivazione di un allarme

Configurazione telecamera

Per scaricare e installare l'app, effettuare la scansione del seguente codice QR oppure cercare "Imou Life" nell'app store.

1

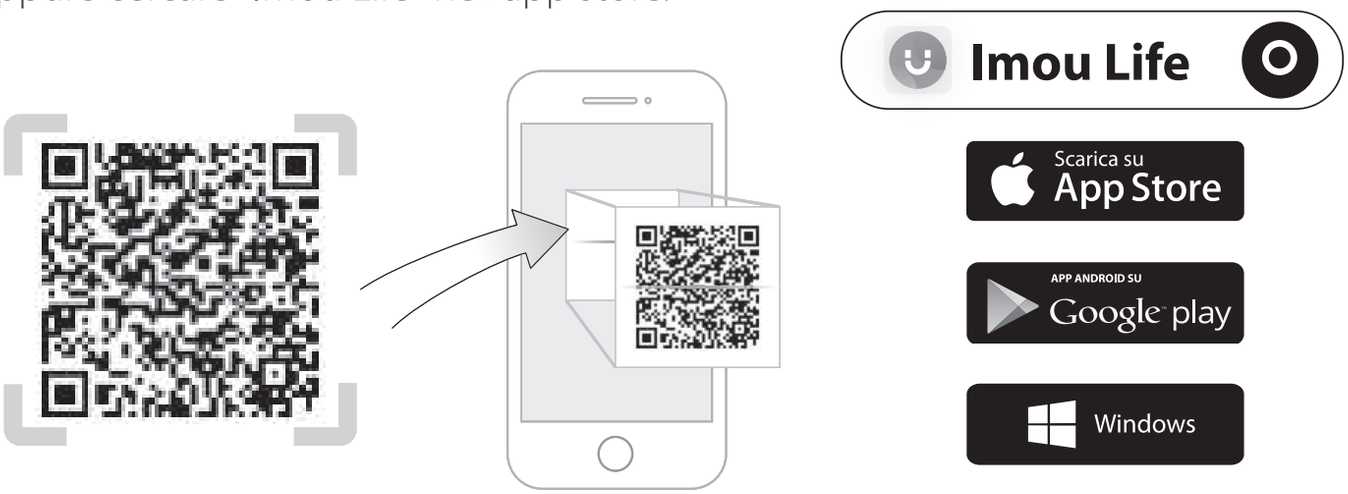

Se l'app è già in uso, assicurarsi di usare la versione più recente.

Per garantire le migliori prestazioni wireless possibili, assicurarsi che non ci siano ostacoli e interferenze elettromagnetiche tra la telecamera e il router.

Suggerimenti

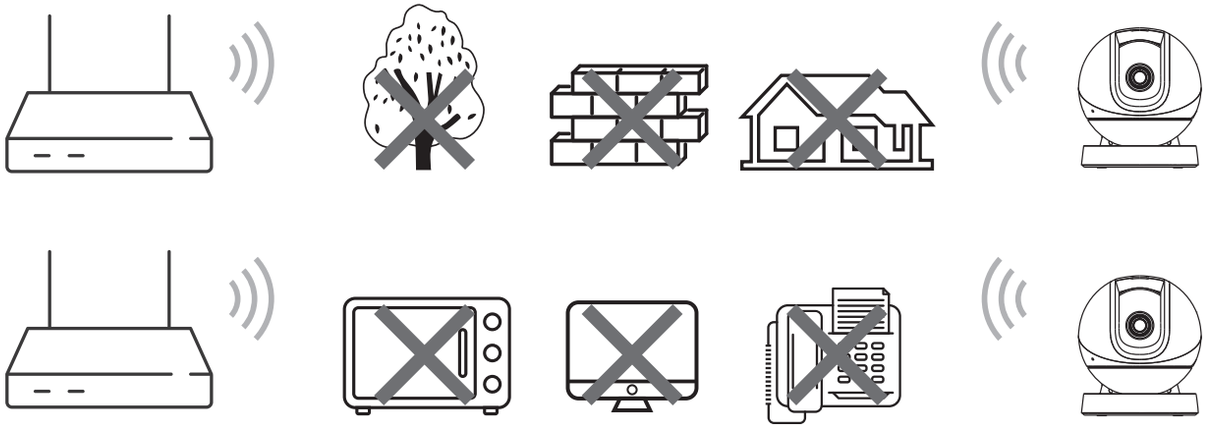

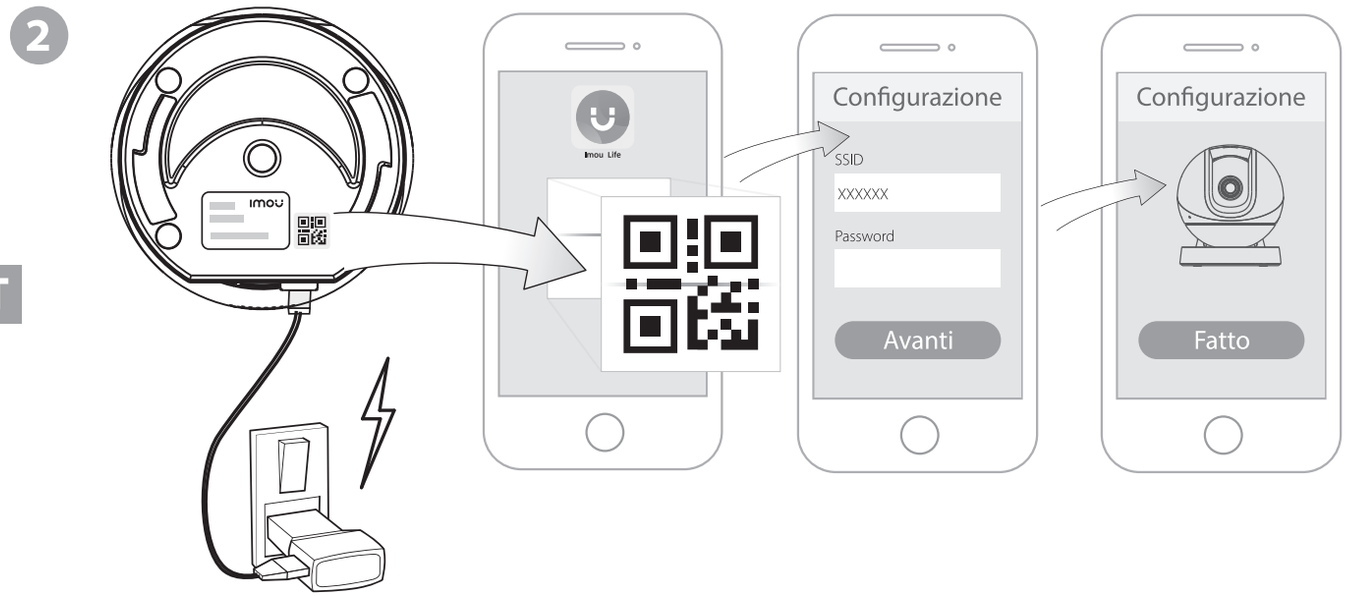

Installazione della telecamera

Verificare che la superficie di montaggio sia abbastanza resistente da sopportare almeno tre volte il peso della telecamera e della staffa.

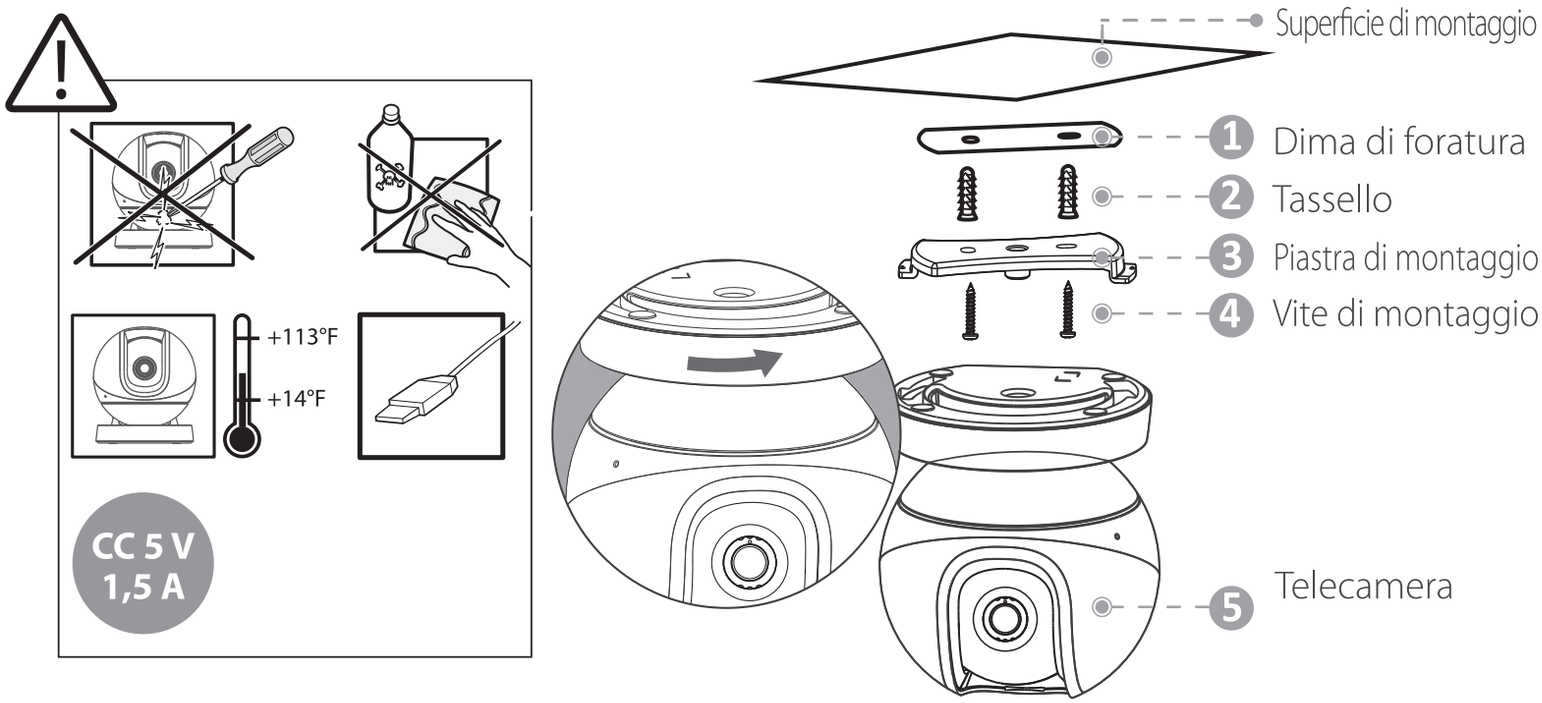

Risoluzione dei problemi

- **D: Come si effettua il ripristino della telecamera alle impostazioni di fabbrica?**
  Premere il pulsante di reset per 10 secondi fino al riavvio automatico della telecamera.

- **D: Impossibile configurare la telecamera?**

IT

  - Assicurarsi che lo smartphone e la telecamera si trovino nel raggio d'azione del router Wi-Fi.
  - Assicurarsi che l'indicatore LED della telecamera lampeggi con luce verde prima di cominciare l'impostazione.
  - Reimpostare la telecamera e configurarla di nuovo.
  - Alcuni router dispongono di una rete a doppia banda (2,4 GHz e 5 GHz). Collegare il telefono e il dispositivo solo alla banda da 2,4 Ghz.

- **D: Come trovare la password predefinita del dispositivo?**
  La password predefinita è il codice di sicurezza riportato sull'etichetta del dispositivo.

- **D: Video assente oppure il dispositivo è offline?**
  - Controllare l'indicatore di stato:
    - Verde fisso: verificare che il router possa connettersi a Internet. Se la connessione di rete è attiva, riavviare la telecamera.
    - Rosso lampeggiante: Reimpostare la telecamera, quindi riconfigurarla.
    - Rosso fisso: la telecamera è difettosa.
  - Assicurarsi che la telecamera sia correttamente connessa alla fonte di alimentazione tramite l'adattatore in dotazione.
  - Posizionare opportunamente telecamera e router per migliorare la potenza del segnale.

IT

D: Come connettere la telecamera a un'altra rete Wi-Fi?

- Se la telecamera è online, selezionare **Dettagli dispositivo** > **Configurazione** rete per modificare la connessione Wi-Fi sull'app.
- Se la telecamera è offline, reimpostarla e configurarla di nuovo.

D: L'immagine video non è chiara?

- Controllare che l'obiettivo della telecamera non sia ricoperto da sporco, polvere o ragnatele. In caso contrario, usare un panno asciutto leggermente inumidito con alcol e pulire delicatamente lo sporco sull'obiettivo.
- Rimuovere la pellicola in vinile dall'obiettivo della telecamera.

D: Assenza di audio durante la conversazione bidirezionale o la visualizzazione live?

- Verificare che la **Registrazione Audio** sia abilitata nelle impostazioni del dispositivo.
- Alzare il volume toccando l'icona dell'altoparlante durante la visualizzazione live.

D: Il rilevamento di persone non funziona?

Assicurarsi che le funzioni **Rilevamento di persone** e **Rilevamento di movimenti** siano entrambe abilitate nelle impostazioni del dispositivo.

D: Il telefono non riesce a leggere il codice QR?

- Pulire l'obiettivo della fotocamera del telefono.
- Accendere la luce del telefono in ambienti scuri.
- Non tenere il telefono troppo vicino al codice QR.

Per saperne di più, effettuare la scansione del sottostante codice QR o visitare il sito: www.imoulife.com/web/support/help

Enjoy Smart Life

NL

Beveiligingscamera

Snelstart handleiding

V1.0.1

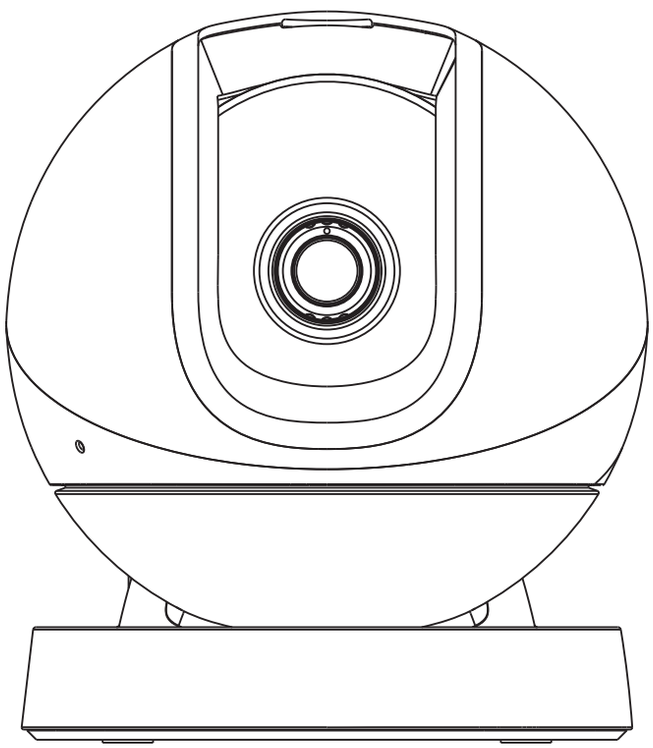

www.imoulife.com

Welkom

NL

Bedankt dat u voor IMOU heeft gekozen.

Ons doel is om u te voorzien van eenvoudige smart home producten. Als u problemen ervaart met ons product, kunt u contact opnemen met ons serviceteam via service.global@imoulife.com voor u uw product retourneert.

Zo gaat u van start.

Pakketinhoud

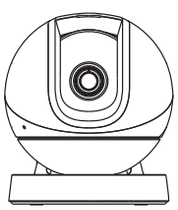

Camera x1

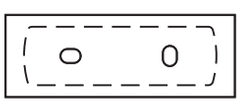

Montagestikker ×1

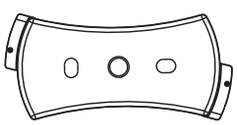

Montageplaat ×1

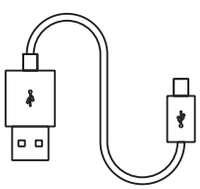

Voedingskabel x1

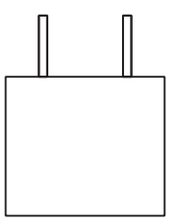

Voedingsadapter ×1

Snelstart gids ×1

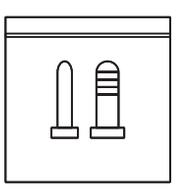

Schroevenset x1

Camera introductie

- Houd de resetknop 10 seconden ingedrukt om de camera te resetten.
- Dubbelklik op de resetknop om de hotspot van de camera in te schakelen.

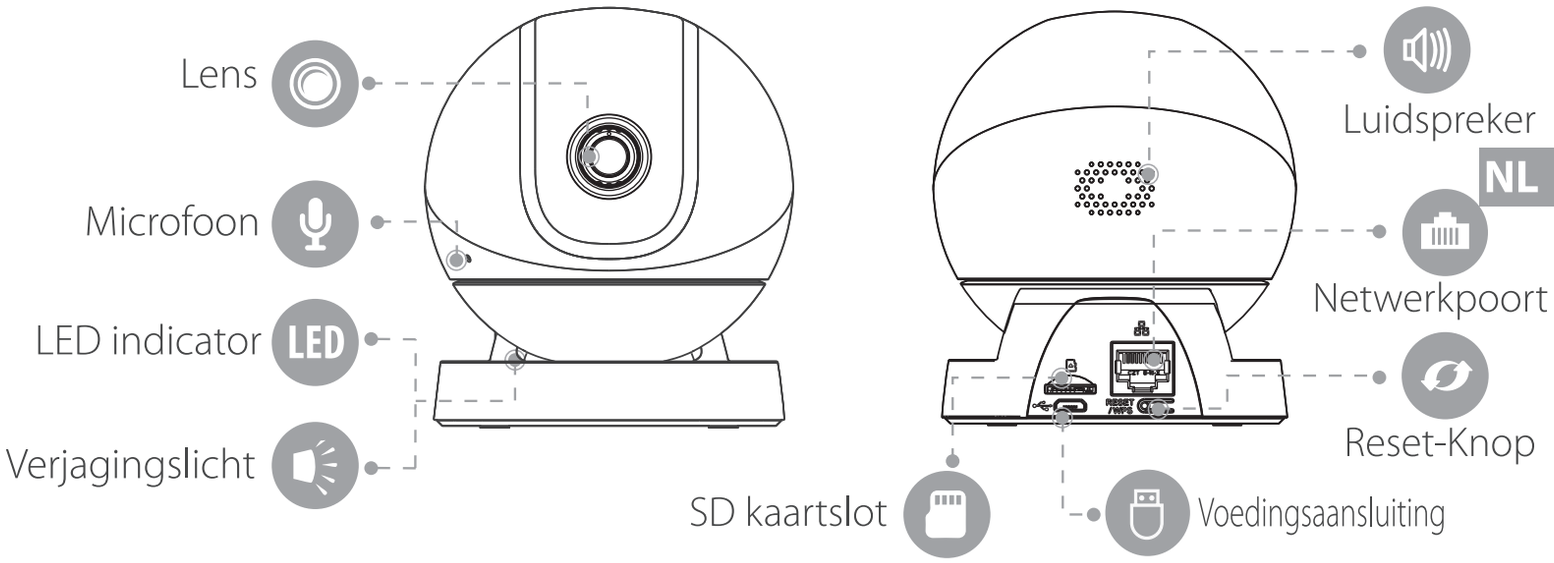

NL

Raadpleeg onderstaand tabel voor de betekenis van de LED kleur.

LED-Indicator Status	Status apparaat
Uit	• Uitgeschakeld/led brandt niet • Herstarten na reset
Constant rood	• Bezig met opstarten • Apparaat storing
Knippert rood	• Netwerkverbinding verbroken • Het is niet gelukt om de camera in te stellen
Knippert groen	Gereed om de camera in te stellen
Constant groen	Werkt correct
Knippert groen en rood	Firmware bijwerken
Knippert wit	Er is een alarm geactiveerd

De camera instellen

Scan de volgende QR-code of zoek naar 'Imou Life' in de app store om de app te downloaden en te installeren.

NL

1

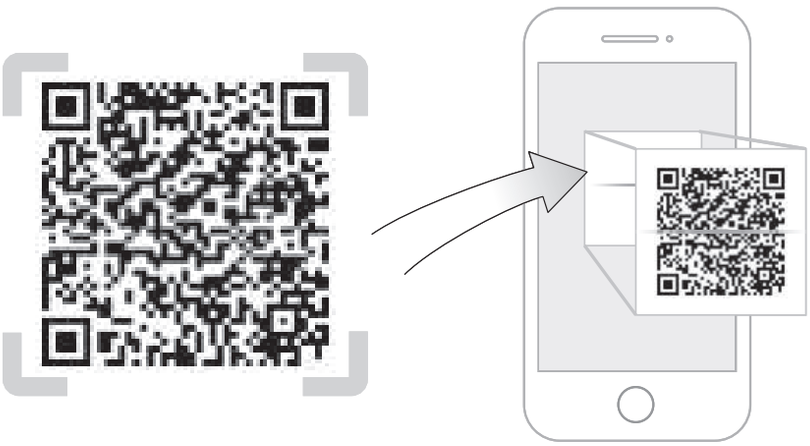

Imou Life

Download op de App Store

ANDROID APP OP Google play

Windows

Als u de app al gebruikt, zorg dan dat u de nieuwste versie gebruikt.

Obstakels en elektrische apparatuur kunnen de draadloze verbinding tussen uw camera en uw router verhinderen.

Tips

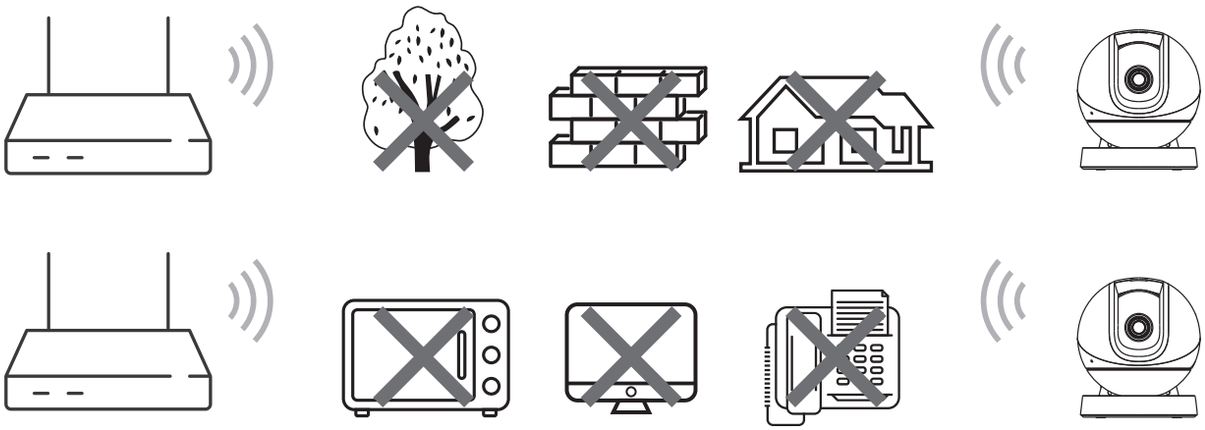

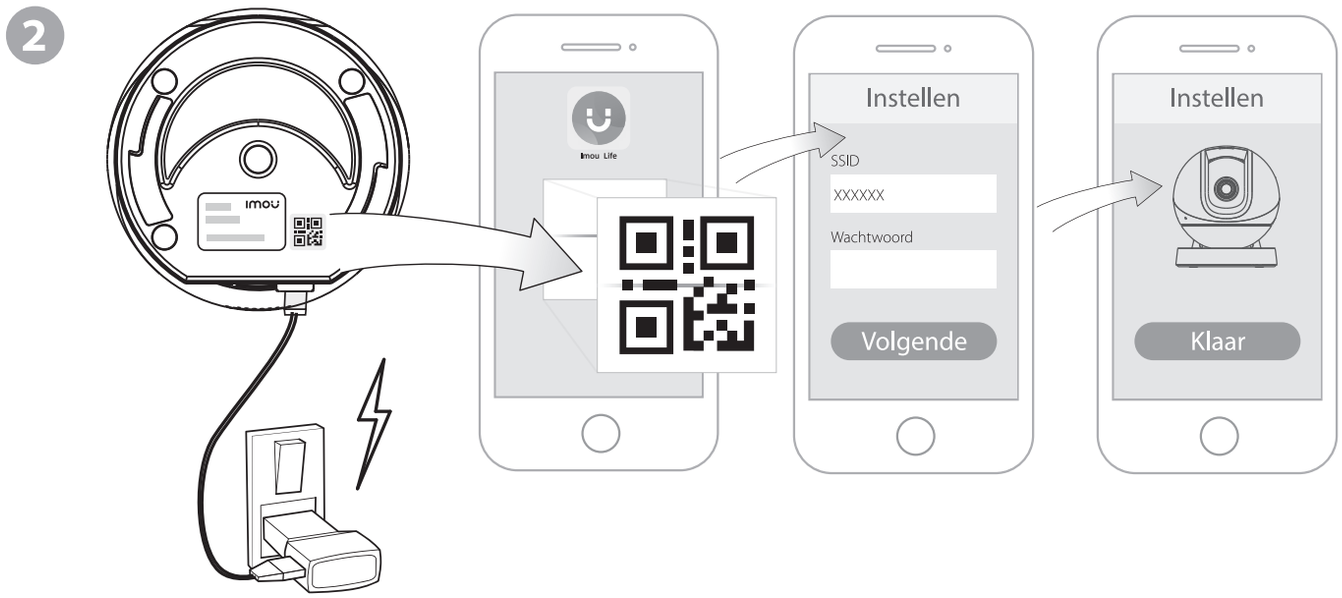

NL

De camera installeren

Controleer dat het montagevlak sterk genoeg is om minstens drie keer het gewicht van de camera en de montagebeugel te dragen.

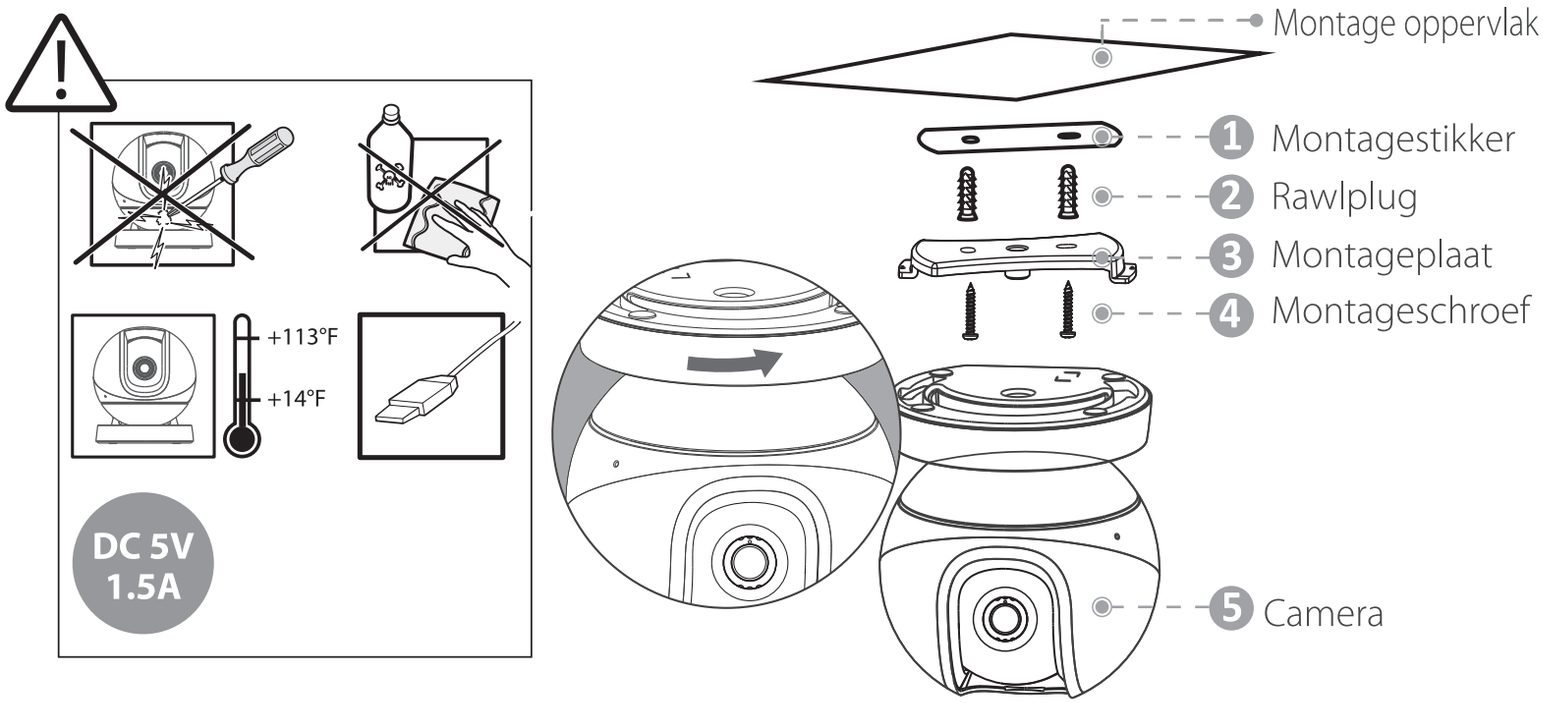

Storingsanalyse

NL

- **V: Hoe herstel ik de camera naar de fabrieksinstellingen?**

  Houd de resetknop 10 seconden ingedrukt tot de camera automatisch opnieuw opstart.

- **V: Niet gelukt om de camera te installeren?**
  - Zorg dat uw smartphone en de camera binnen het bereik van uw WiFi-router zijn.
  - Controleer of de LED-indicator lampje op de camera groen knippert voordat u met de installatie begint.
  - Reset de camera en stel hem opnieuw in.
  - Bepaalde routers bieden dual-band netwerk (2,4 GHz en 5 GHz-banden). Verbind uw telefoon en de camera enkel met de 2,4 GHz-band.

- **V: Hoe vind ik het standaard apparaatwachtwoord?**

  Het standaard apparaatwachtwoord is de safety code op het apparaatetiket.

- **V: Geen beeld of apparaat offline?**
  - Controleer de LED-indicator:
    - Constant groen: Controleer of de router verbonden is met het internet. Als het netwerk is aangesloten, start u de camera opnieuw op.
    - Knippert rood: Reset de camera en stel hem opnieuw in.
    - Constant rood: De camera is defect.
  - Zorg dat de camera correct is aangesloten op stroom met de meegeleverde adapter.
  - Herpositioneer de camera, router of beide om de signaalsterkte te verbeteren.

V: Hoe moet ik de camera verbinden met een ander wifi-netwerk?

- Als de camera online is, selecteert u **Apparaatdetails > Netwerkconfiguratie** om de wifi-verbinding via de app te wijzigen.
- Als de camera offline is, reset u de camera en stelt u de camera opnieuw in.

V: Beeld onduidelijk?

- Controleer of de cameralens schoon is. Zo niet, gebruikt u een droge doek met alcohol en veegt u het stof voorzichtig van de lens.
- Verwijder de vinyl laagje van de cameralens.

V: Geen geluid te horen bij opnames of liveweergave?

- Zorg dat **Audio-opname** is ingeschakeld in apparaatinstellingen.
- Zet het volume aan door op het luidsprekerpictogram te tikken tijdens liveweergave.

V: Persoon detectie werkt niet?

Zorg dat **Persoon detectie** en **Bewegingsdetectie** beide ingeschakeld zijn in apparaatinstellingen.

V: QR-code wordt niet gelezen door uw telefoon?

- Reinig de cameralens van uw telefoon.
- Activeer de zaklamp van uw telefoon indien het donker is.
- Houd uw telefoon niet te dicht bij de QR-code en speel langzaam met de afstand.

Voor meer vragen scant u de QR-code of gaat u naar:
www.imoulife.com/web/support/help

Enjoy Smart Life

PT

Câmara de segurança

Guia de Início Rápido

V1.0.1

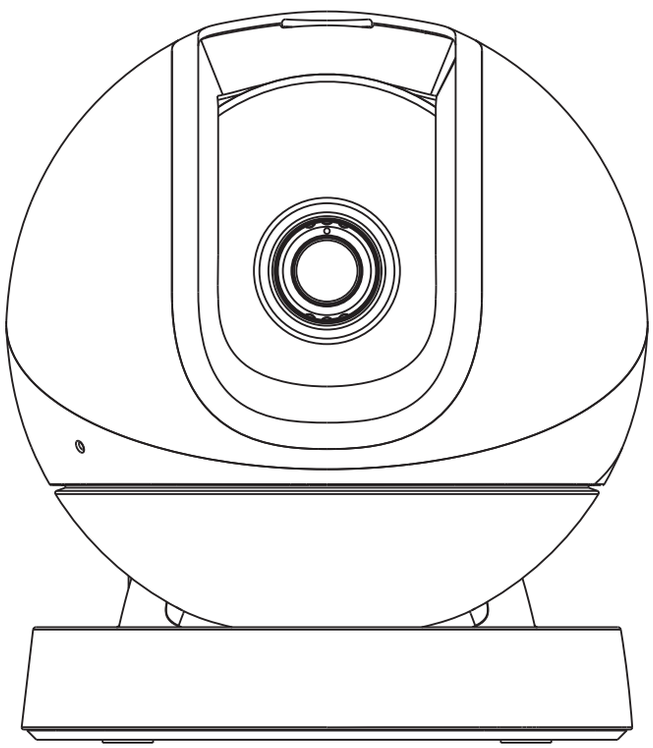

www.imoulife.com

Bem-vindo

Obrigado por escolher a IMOU.

Estamos empenhados em fornecer-lhe produtos Casa inteligente simples. Se tiver problemas em utilizar o produto, contacte a nossa equipa de assistência através de service.global@imoulife.com antes de devolver o seu produto.

Vamos começar.

PT

Conteúdo da embalagem

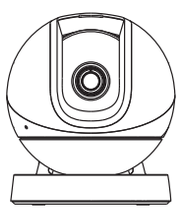

Câmara ×1

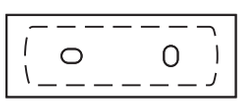

Modelo de montagem ×1

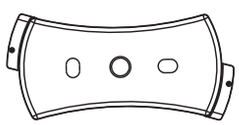

Placa de instalação ×1

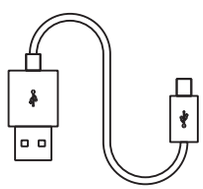

Cabo de alimentação ×1

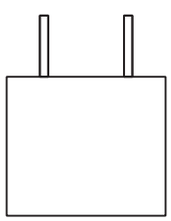

Adaptador de corrente ×1

Guia de início rápido ×1

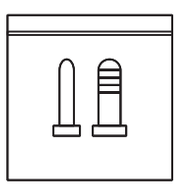

Conjunto de parafusos e buchas ×1

Introdução à câmara

- Premir continuamente durante 10 s o botão de reposição para repor a câmara.
- Prima duas vezes o botão de reiniciar para ativar o hotspot da câmara.

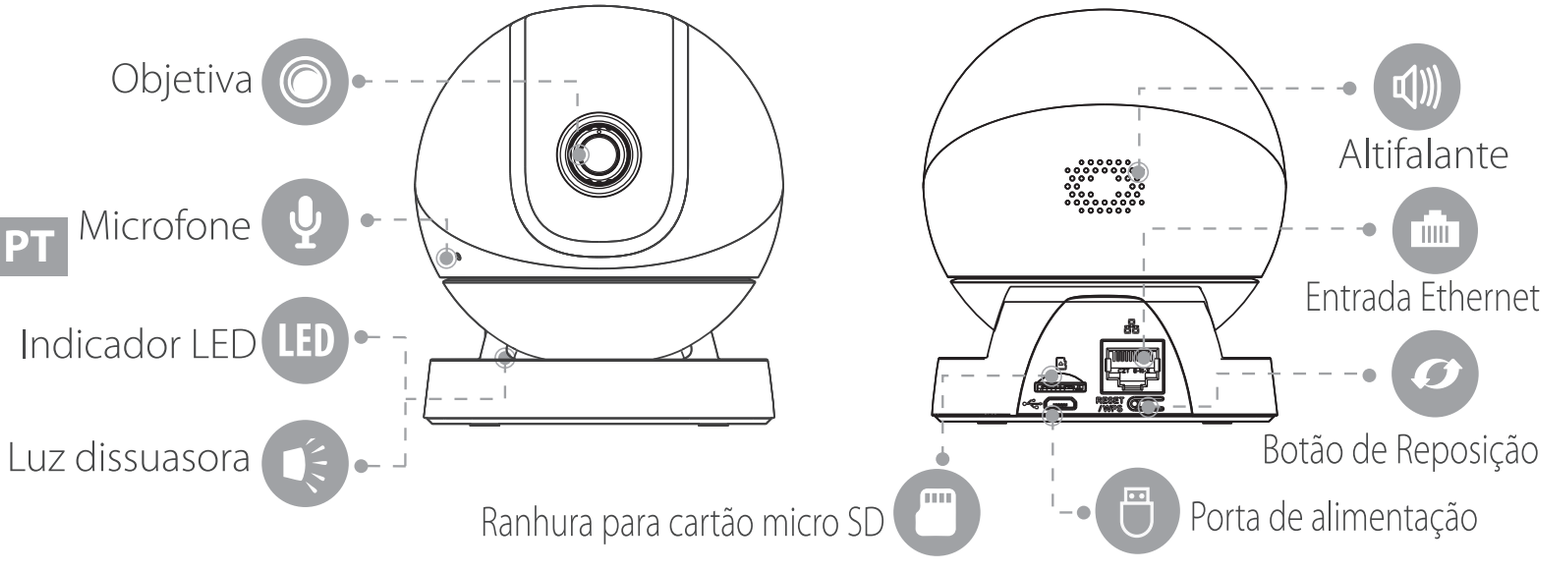

PT

Consulte a tabela abaixo para ver os significados dos comportamentos do LED da câmara.

Estado do indicador LED	Estado do dispositivo
Desligado	• Desligar/LED desligado • Reiniciar depois da reposição
Vermelho fixo	• Arranque • Avaria do dispositivo
Vermelho intermitente	• Rede desligada • Impossível configurar a câmara
Verde intermitente	Pronto para configurar a câmara
Verde fixo	Operar corretamente
Verde e vermelho intermitente	A atualizar o firmware
Branco intermitente	Foi acionado um alarme

Configurar a câmara

Efetue a leitura do código QR seguinte ou procure por "Imou Life" na loja de aplicações para transferir e instalar a aplicação.

1

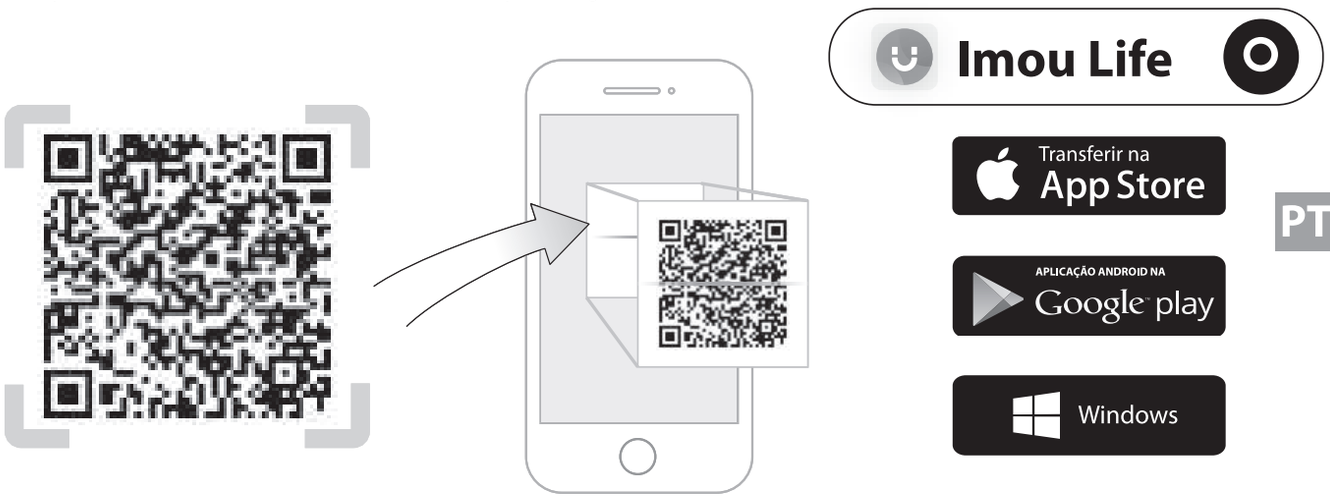

PT

Se já utilizar a aplicação, certifique-se de que está a usar a versão mais recente.

Para garantir o melhor desempenho sem fios, certifique-se de que não existem obstáculos e interferência eletromagnética entre a câmara e o router.

Dicas

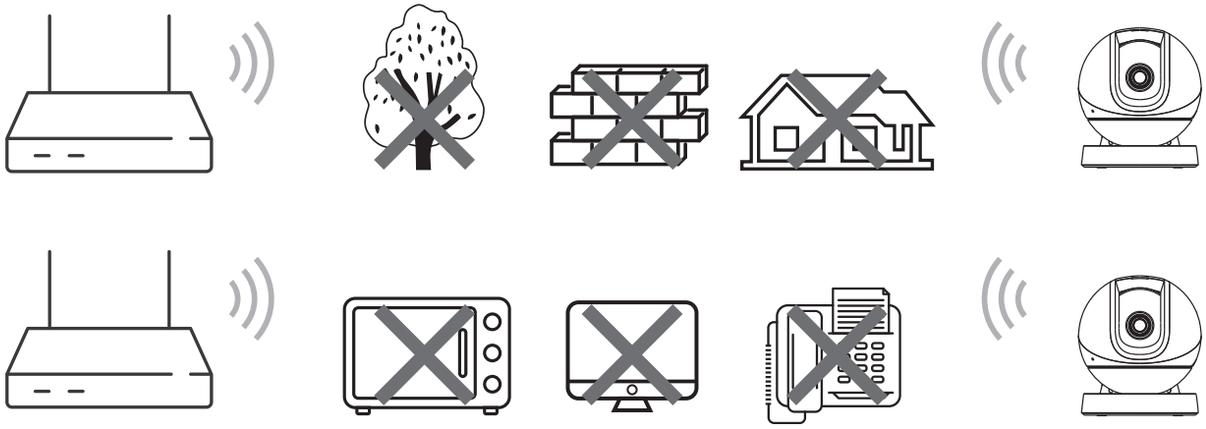

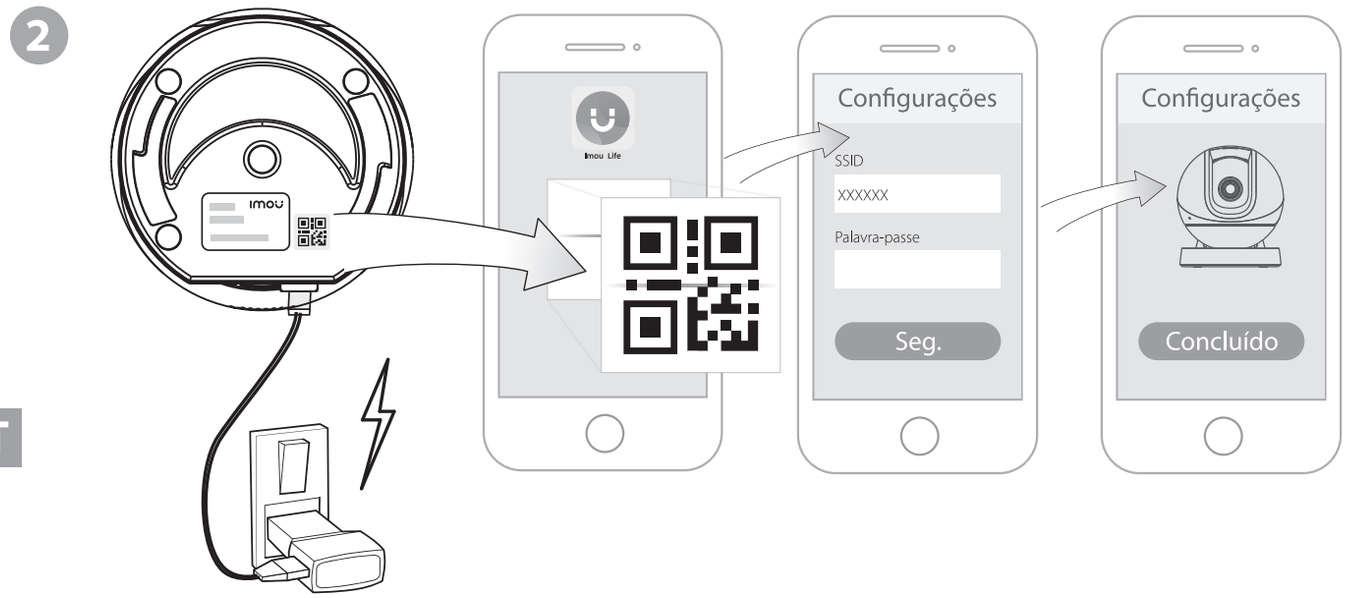

PT

Instalar a câmara

Certifique-se de que a superfície de montagem é suficientemente forte para suportar, pelo menos, três vezes o peso da câmara e do suporte.

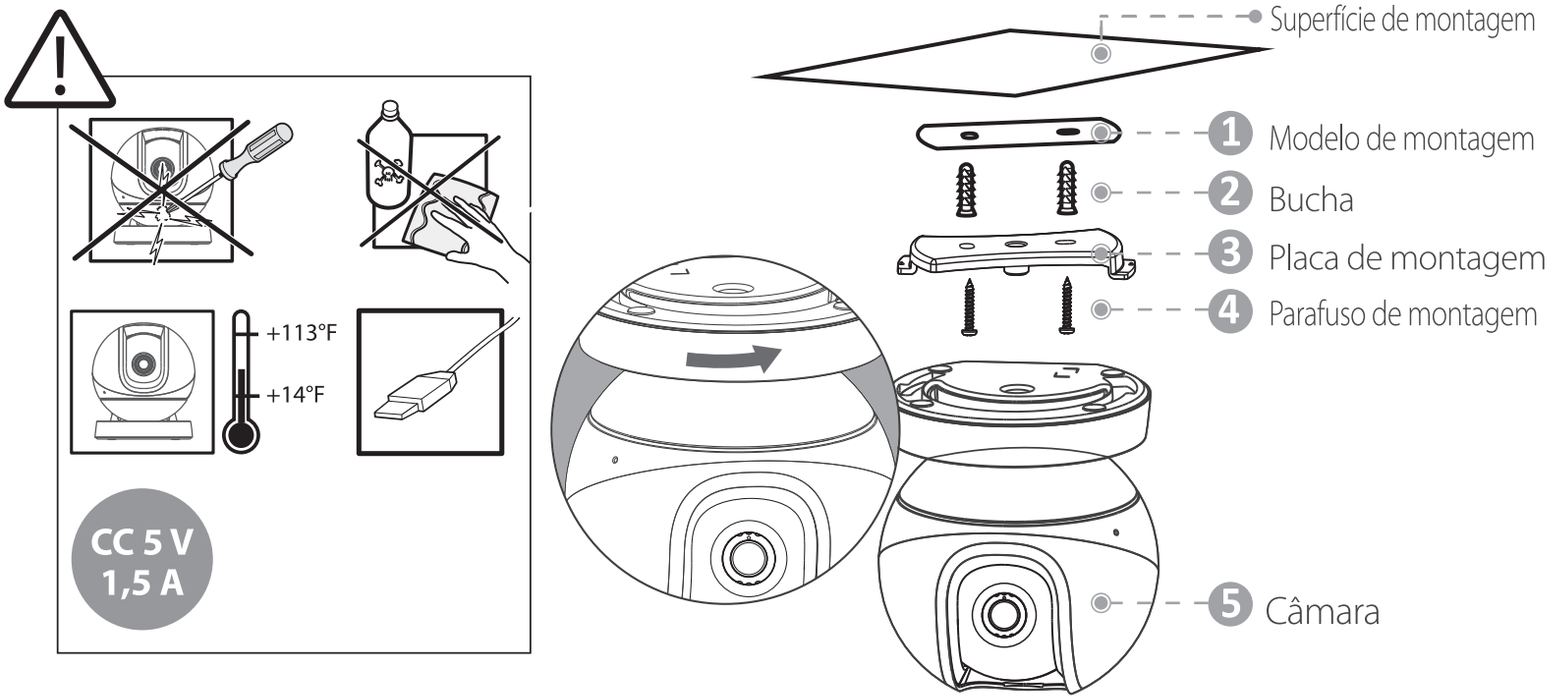

Resolução de problemas

▶ **P: Como restaurar as definições de fábrica da câmara?**

Prima o botão de reposição durante 10 s até a câmara reiniciar automaticamente.

▶ **P: Não conseguiu configurar a câmara?**

- Certifique-se de que o seu smartphone e a câmara se encontram dentro do alcance do router de Wi-Fi.
- Certifique-se de que o indicador LED na câmara está verde intermitente antes da configuração.
- Reponha os dados da câmara e, em seguida, volte a configurá-la.
- Certos routers oferecem uma rede de banda dupla (bandas de 2,4 GHz e 5 GHz). Ligue o telemóvel e o dispositivo apenas à banda de 2,4 GHz.

▶ **P: Como localizar a palavra-passe predefinida do dispositivo?**

A palavra-passe predefinida do dispositivo é o código de segurança no rótulo do dispositivo.

▶ **P: Sem vídeo ou o dispositivo está offline?**

- Verifique o estado do indicador:
  - Verde fixo: Verifique se o router está ligado à Internet. Se a rede estiver ligada, reinicie a câmara.
  - Vermelho intermitente: Reponha os dados da câmara e, em seguida, volte a configurá-la.
  - Vermelho fixo: A câmara está avariada.
- Certifique-se de que a câmara se encontra corretamente ligada à corrente com o adaptador de alimentação incluído.
- Reposicione a câmara, o router ou ambos para melhorar a intensidade do sinal.

▶ P: Como ligar a câmara a outra rede Wi-Fi?

- Se a câmara estiver online, selecione **Detalhes do dispositivo > Configuração** da rede para mudar a ligação Wi-Fi na aplicação.
- Se a câmara estiver offline, reponha os dados da câmara e, em seguida, volte a configurá-la.

PT

▶ P: A imagem do vídeo não é nítida?

- Verifique se a objetiva da câmara não tem sujidade, pó ou teias de aranha. Se não tiver, use um pano seco humedecido com álcool e limpe suavemente qualquer pó na objetiva.
- Remova a película de vinil da objetiva da câmara.

▶ P: Nenhum áudio durante a comunicação bidirecional ou a visualização em direto?

- Certifique-se de que **Gravação de áudio** está ativada nas definições do dispositivo.
- Aumente o volume tocando no ícone de altifalante durante a visualização em direto.

▶ P: A deteção humana não funciona?

Certifique-se de que **Deteção humana** e **Deteção de movimento** estão ativadas nas definições do dispositivo.

▶ P: O seu telemóvel não lê o código QR?

- Limpe a objetiva da câmara do seu telemóvel.
- Ligue o flash do telemóvel se estiver num ambiente escuro.
- Não aproxime demasiado o telemóvel do código QR.

Para mais questões, efetue a leitura do código QR al lado ou visite: www.imoulife.com/web/support/help

Enjoy Smart Life

كاميرا أمان

AR

دليل البدء السريع

V1.0.1

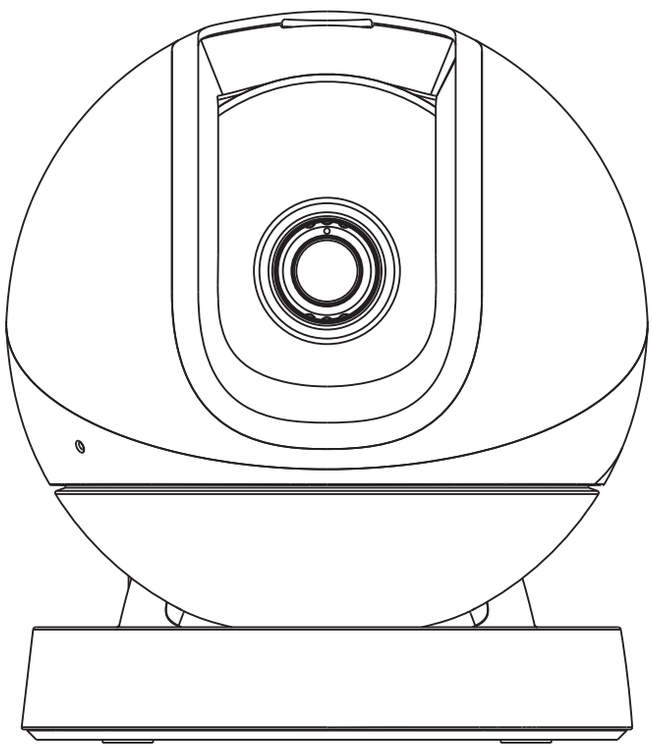

www.imoulife.com

مرحبًا

شكرًا لاختيارك IMOU .

نحن مكرسون لتوفير منتجات منزلية ذكية سهلة الاستخدام. إذا كانت تواجه مشاكل أثناء استخدام المنتج، يرجى التواصل مع فريق الخدمة على service.global@imoulife.com قبل إعادة المنتج.

فيما يلي كيفية بدء التشغيل.

AR

محتويات العبوة

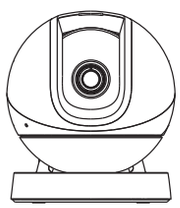

كاميرا

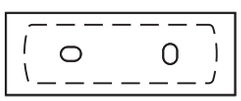

قالب تركيب

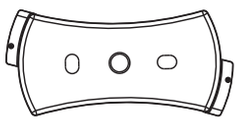

لوحة تركيب واحدة

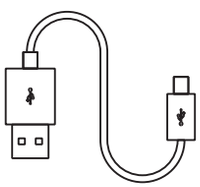

كابل الطاقة

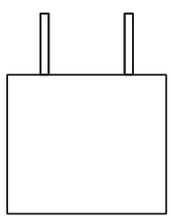

مهايئ طاقة

دليل البدء السريع

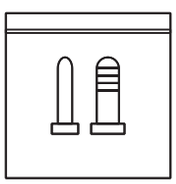

مجموعة براغي ومثبتات البراغي

مقدمة عن الكاميرا

- اضغط مع الاستمرار على زر إعادة الضبط لمدة 10 ثوانٍ لإعادة ضبط الكاميرا.
- اضغط مرتين على زر إعادة الضبط لتمكين نقطة اتصال الكاميرا.

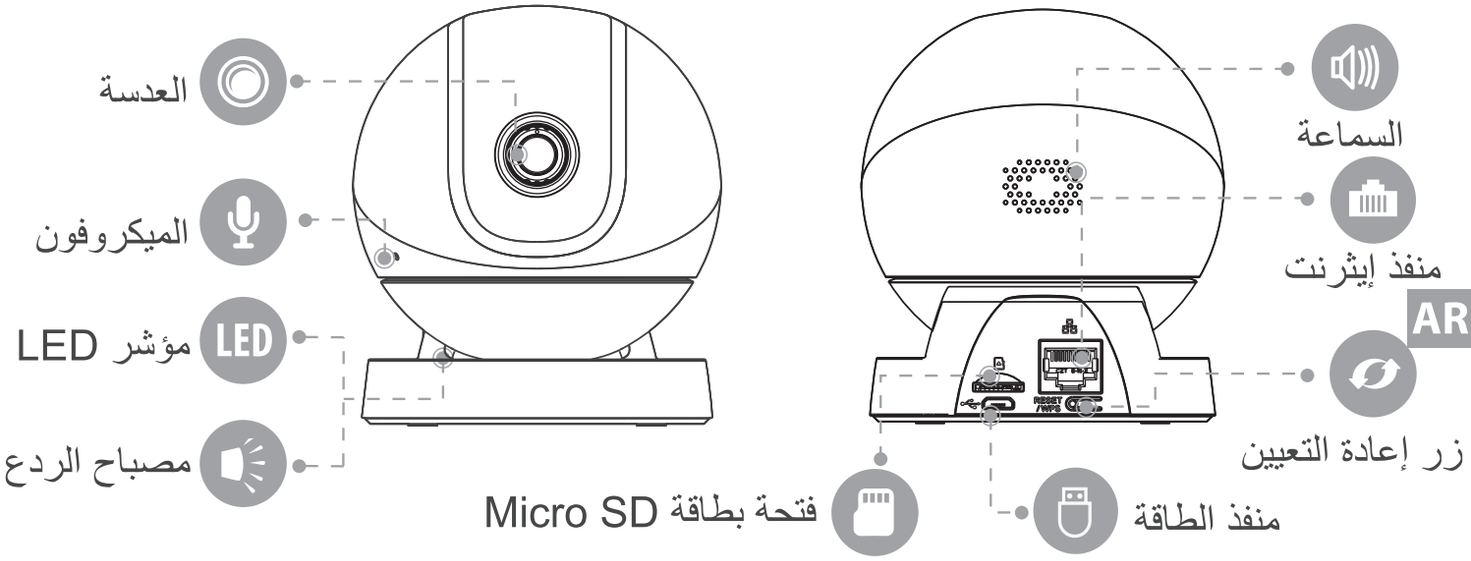

AR

انظر الجدول أدناه لمعرفة معاني سلوكيات مؤشر LED الخاص بالكاميرا.

حالة مؤشر LED	حالة الجهاز
إيقاف التشغيل	• إيقاف التشغيل/إيقاف تشغيل مؤشر LED • إعادة التشغيل بعد إعادة الضبط
أحمر ثابت	• تشغيل • عطل بالجهاز
وميض باللون الأحمر	• تم قطع اتصال الشبكة • فشل إعداد الكاميرا
وميض باللون الأخضر	جاهز لإعداد الكاميرا
أخضر ثابت	التشغيل بشكل صحيح
وميض باللون الأخضر والأحمر	تحديث البرنامج الثابت
وميض باللون الأبيض	تم إطلاق التنبيه

إعداد الكاميرا

امسح رمز الاستجابة السريعة التالي ضوئيًا أو ابحث عن " Imou Life " في متجر التطبيقات لتنزيل التطبيق وتثبيته.

1

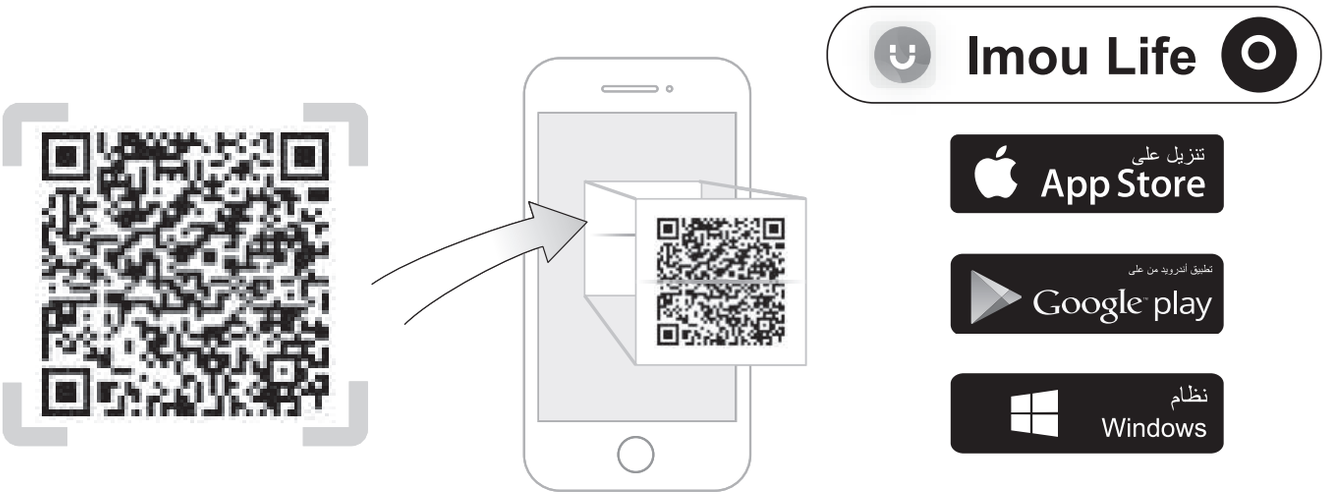

AR

إذا كنت تستخدم التطبيق بالفعل، فتأكد من أنك تستخدم أحدث إصدار.

لضمان أفضل أداء لاسلكي ممكن، يُرجى التأكد من عدم وجود عوائق وتداخل كهرومغناطيسي بين الكاميرا وجهاز التوجيه.

نصائح

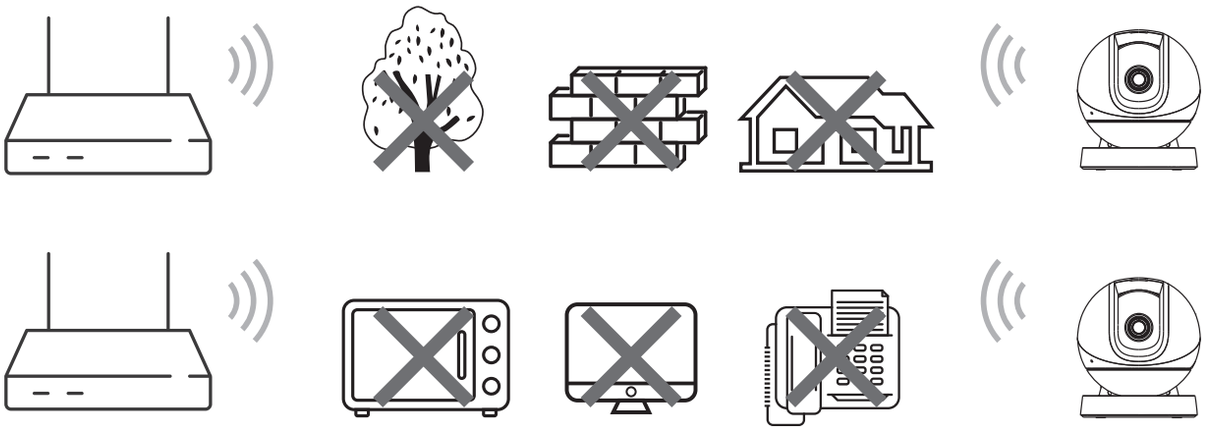

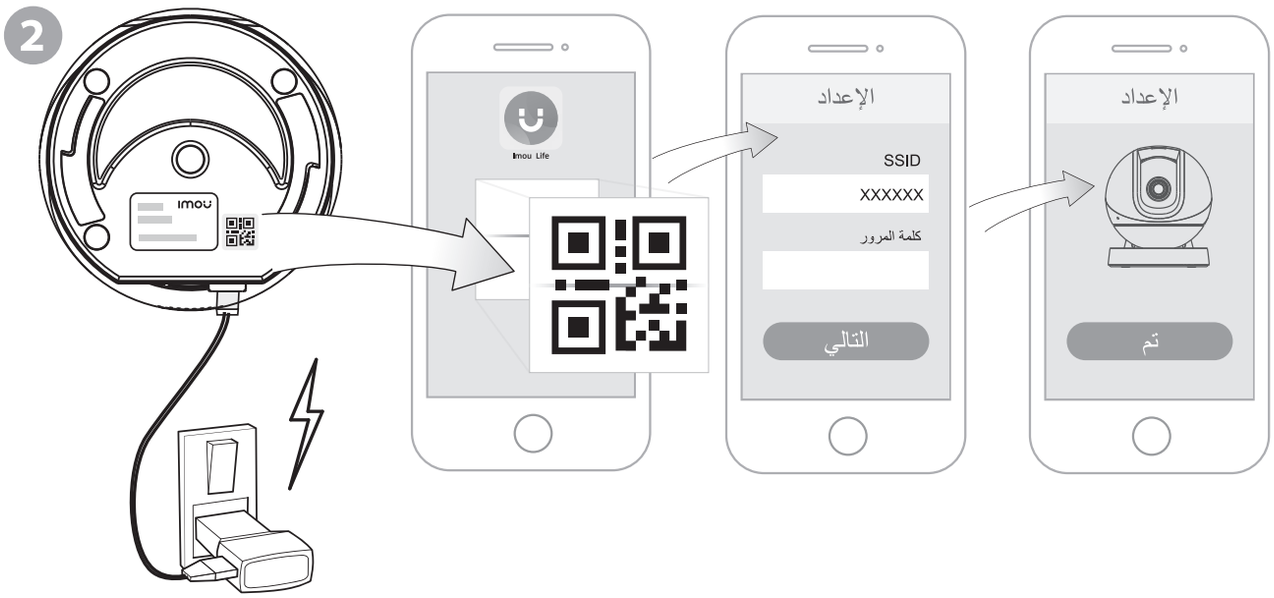

AR

تركيب الكاميرا

تأكد من أن سطح التركيب قوي بما يكفي لحمل ما لا يقل عن ثلاثة أضعاف وزن الكاميرا والكتيفة.

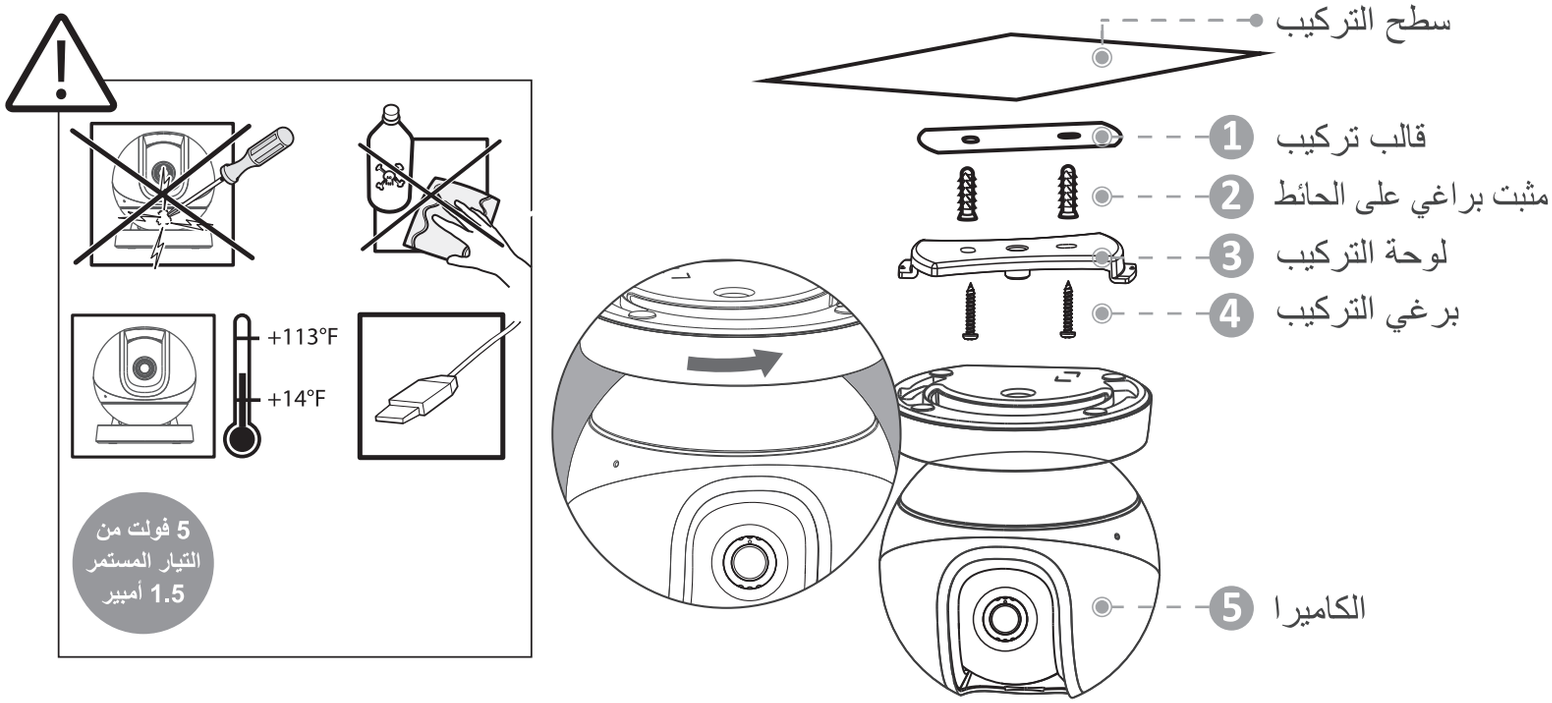

استكشاف الأعطال وإصلاحها

◄ **س: كيف يمكن استعادة الكاميرا إلى إعدادات المصنع؟**

اضغط على زر إعادة الضبط لمدة 10 ثوانٍ حتى تتم إعادة تشغيل الكاميرا تلقائيًا.

◄ **س: هل يتعذر إعداد الكاميرا؟**

- تأكد من وجود هاتفك الذكي والكاميرا في نطاق جهاز توجيه Wi-Fi.
- تأكد من وميض مؤشر LED الموجود على الكاميرا باللون الأخضر قبل بدء الإعداد.
- أعد ضبط الكاميرا، ثم قم بإعدادها مرة أخرى.
- توفر بعض أجهزة التوجيه شبكة ثنائية النطاق (نطاقا 2.4 جيجاهرتز و5 جيجاهرتز). قم بتوصيل الهاتف والجهاز بنطاق 2.4 جيجاهرتز فقط.

AR

◄ **س: كيف يمكن العثور على كلمة المرور الافتراضية للجهاز؟**

تُعد كلمة المرور الافتراضية للجهاز هي رمز الأمان الموجود على ملصق الجهاز.

◄ **س: لا يوجد فيديو أو الجهاز غير متصل بالإنترنت؟**

- تحقق من حالة المؤشر:
  - أخضر ثابت: تحقق مما إذا كان بإمكان جهاز التوجيه الاتصال بالإنترنت. إذا كانت الشبكة متصلة، فأعد تشغيل الكاميرا.
  - وميض باللون الأحمر: أعد ضبط الكاميرا، ثم قم بإعدادها مرة أخرى.
  - أحمر ثابت: هناك عيب بالكاميرا.
- تأكد من توصيل الكاميرا بمصدر الطاقة بشكل صحيح باستخدام مهايئ الطاقة المرفق.
- قم بتغيير موضع الكاميرا أو جهاز التوجيه أو كليهما لتحسين قوة الإشارة.

◄ س: كيف يمكن توصيل الكاميرا بشبكة Wi-Fi أخرى؟

- إذا كانت الكاميرا متصلة بالإنترنت، فحدد **تفاصيل الجهاز> تكوين الشبكة** لتغيير اتصال Wi-Fi في التطبيق.
- إذا كانت الكاميرا غير متصلة بالإنترنت، فأعد ضبط الكاميرا، ثم قم بإعداد الكاميرا مرة أخرى.

◄ س: هل صورة الفيديو غير واضحة؟

- تأكد أن عدسة الكاميرا نظيفة وخالية من الأوساخ أو التراب أو نسج العنكبوت. إذا لم تكن الكاميرا نظيفة، فاستخدم قطعة قماش جافة مبللة بالكحول وامسح أي أتربة على العدسة برفق.
- أزل طبقة الفينيل من عدسة الكاميرا.

AR

◄ س: لا يوجد صوت أثناء التحدث والاستماع أو العرض المباشر؟

- تأكد من تمكين **التسجيل الصوتي** في إعدادات الجهاز.
- قم بتشغيل مستوى الصوت من خلال النقر فوق أيقونة السماعة أثناء العرض المباشر.

◄ س: ألا تعمل خاصية الكشف عن الإنسان؟

تأكد من تمكين خاصتي **الكشف عن الإنسان** و **الكشف عن الحركة** في إعدادات الجهاز.

◄ س: هل تتعذر قراءة رمز الاستجابة السريعة بواسطة الهاتف؟

- قم بتنظيف عدسة كاميرا الهاتف.
- قم بتشغيل مصباح الهاتف إذا كنت في بيئة معتمة.
- لا تجعل هاتفك قريبًا للغاية من رمز الاستجابة السريعة.

لمزيد من الأسئلة، يُرجى مسح رمز الاستجابة السريعة الموجود على جانب العبوة أو زيارة: www.imoulife.com/web/support/help

Enjoy Smart Life

Available on the App Store

GET IT ON Google play

ISO 9001:2000

@imouglobal

service.global@imoulife.com

www.imoulife.com